POLSAB
TECHNIKA SPAWALNICZA

2019 / 20 / 21

siegmund®

SYSTEM MOCOWANIA I SPAWANIA







Naszą aspiracją jest budowa najlepszych stołów spawalniczych!

Szanowni Państwo,

nie ma znaczenia czy produkujecie ciężkie elementy stalowe do budowy lokomotyw czy mostów, czy też wykonujecie niewielkie prace metalowe. Z naszymi stołami spawalniczymi i montażowymi, otrzymujecie solidne narzędzie do pracy, dostosowane do Państwa potrzeb. Tak solidny i niezawodne, jak południowo-niemiecka Bawaria, gdzie zlokalizowana jest nasza siedziba.

Oberottmarshausen, niedaleko stolicy prowincji - Monachium, niedaleko Augsburga, to miejsce, w którym wynalazki, takie jak silniki wysokoprężne, pierwsze okręty podwodne czy 6-osiowy robot przemysłowy Famulus, zrewolucjonizowały świat. Włożyliśmy dużo know-how i doświadczenia w nasze systemy spawania i mocowania. Nie tylko nasze - ale również Twoje doświadczenie. Wykorzystujemy Twoje zalecenia i sugestie dotyczące w szczególności rozwoju naszych produktów.

Jak na przykład w obecnym rozwoju:
Professional Extreme.

Dzięki połączeniu dwóch procesów utwardzania, otrzymujesz stół spawalniczy, twardszy niż stal narzędziowa, a także doskonale zaprojektowany. Został on nagrodzony w Europie, jak również w USA za swój estetyczny wygląd.

Na tej podstawie, realizujemy naszą pasję - rozwoju inteligentnych, przyszłościowych i elastycznych rozwiązań, związanych z wysoką jakością projektu. Przeczytaj więcej o naszej pomysłowości na stronach 12.
Pragniemy zaprosić Cię do lektury naszego katalogu, który pozwoli poznać złożoną ofertę Bernd Siegmund GmbH. Przeczytaj o naszych sprawdzonych rozwiązaniach, innowacjach, usługach i specjalnych rozwiązaniach na ponad 700 stronach. Znacznie ułatwią Ci one spawanie, pomiar, szlifowanie i mocowanie.

Miłej lektury!

PS: Zapraszamy na naszą stronę internetową www.siegmund.com - tam znajdziesz ofertę specjalną!



Z wyrazami szacunku
Bernd Siegmund



Z wyrazami szacunku
Daniel Siegmund

28 22 16

STOŁY



NOGI DO STOŁU



STOPERY



KĄTOWNIKI



TRZPIENIE



ZACISKI & AKCESORIA



PRYZMY & WSPORNIKI



PRZYRZĄDY SZYBKOMOCUJĄCE & ADAPTER



AKCESORIA



SZYNY I PLATFORMY
SIEGMUND WORKSTATION | SYSTEM 28 + 22 + 16
POZYCJONERY



Workstation Podkładki, Mocowanie pneumatyczne, Elementy łączące, Konserwacja

28 + 22 + 16



Od sierpień 2018

Siegmund Group / Bernd Siegmund GmbH

Historia dzisiejszego Siegmund Group rozpoczęła się w 1982 roku:

W wieku lat 26, inżynier Bernd Siegmund założył własne biuro konstrukcyjne w Augsburgu (Niemcy). Zajął się rozbudową wyposażenia, rozwojem systemu transportu, maszyn i elementów maszyn dla technologii motoryzacyjnej i technologii środowiska.

Obecnie jesteśmy firmą rodzinną, z siecią różnych, niezależnych legalnych firm w różnych krajach. Mamy ponad 300 pracowników i relacje biznesowe w ponad 50 krajach na całym świecie.

Jesteśmy aktywni w następujących głównych obszarach biznesowych:

rozwój i produkcja stołów spawalniczych i montażowych, rozwój i produkcja maszyn i części maszyn. W ramach tych dziedzin oferujemy odpowiednie produkty i urządzenia, jak również jesteśmy wykonawcą usług technicznych.

Bernd Siegmund GmbH ma od jesieni 2018 r. nową siedzibę w Oberottmarshausen na południu Niemiec, w pięknej Bawarii. Jest to nowoczesne centrum technologiczne dla naszych systemów montażowo - spawalniczych. Właśnie tutaj nasi inżynierowie projektują i ulepszają narzędzia, które budują Państwa i nasz sukces.

W naszym zakładzie Degginger Maschinenbau GmbH w Deggingen produkujemy nasze stoły, a także rozwijamy, produkujemy i udoskonalamy nasze aplikacje w środowisku inżynierii mechanicznej.

Lokalizacja naszych zakładów:
Oberottmarshausen (D), Grossaitingen (D), Deggingen (D), Gossau (CH), Skawina (PL), Lublin (PL), Ningbo (CN).
Przestrzeń operacyjna ok. 150.000 m², Przestrzeń dla produkcji i składowania ok. 60.000 m²



Großaitingen (D)



Deggingen (D)



Skawina (PL)



Lublin (PL)



Skorzystaj z naszych bawarskich wartości!

Nasza siedziba mieści się w Oberottmarshausen, w samym środku Bawarii w południowych Niemczech, która należy zdecydowanie do wiodących obszarów gospodarczych w Europie.

Bawaria charakteryzuje się mieszaną wysokiej technologii i tradycji, które maja dala nas duże znaczenie. Wartości takie jak tradycja, rzetelność, a także odwaga i otwartość na nowe, odzwierciedlamy w codziennej współpracy z naszymi partnerami biznesowymi, klientami oraz w naszych produktach.

Dzięki sąsiedztwo stolicy regionu - Monachium, możemy skorzystać z międzynarodowej infrastruktury miasta. Szczególnie znana jest różnorodność zasobów kulturowych i krajobrazu: piękne zamki, jeziora i oczywiście popularny na całym świecie Oktoberfest.







Systemy stołów spawalniczych i montażowych Siegmund - przemyślany i elastyczny system modułowy

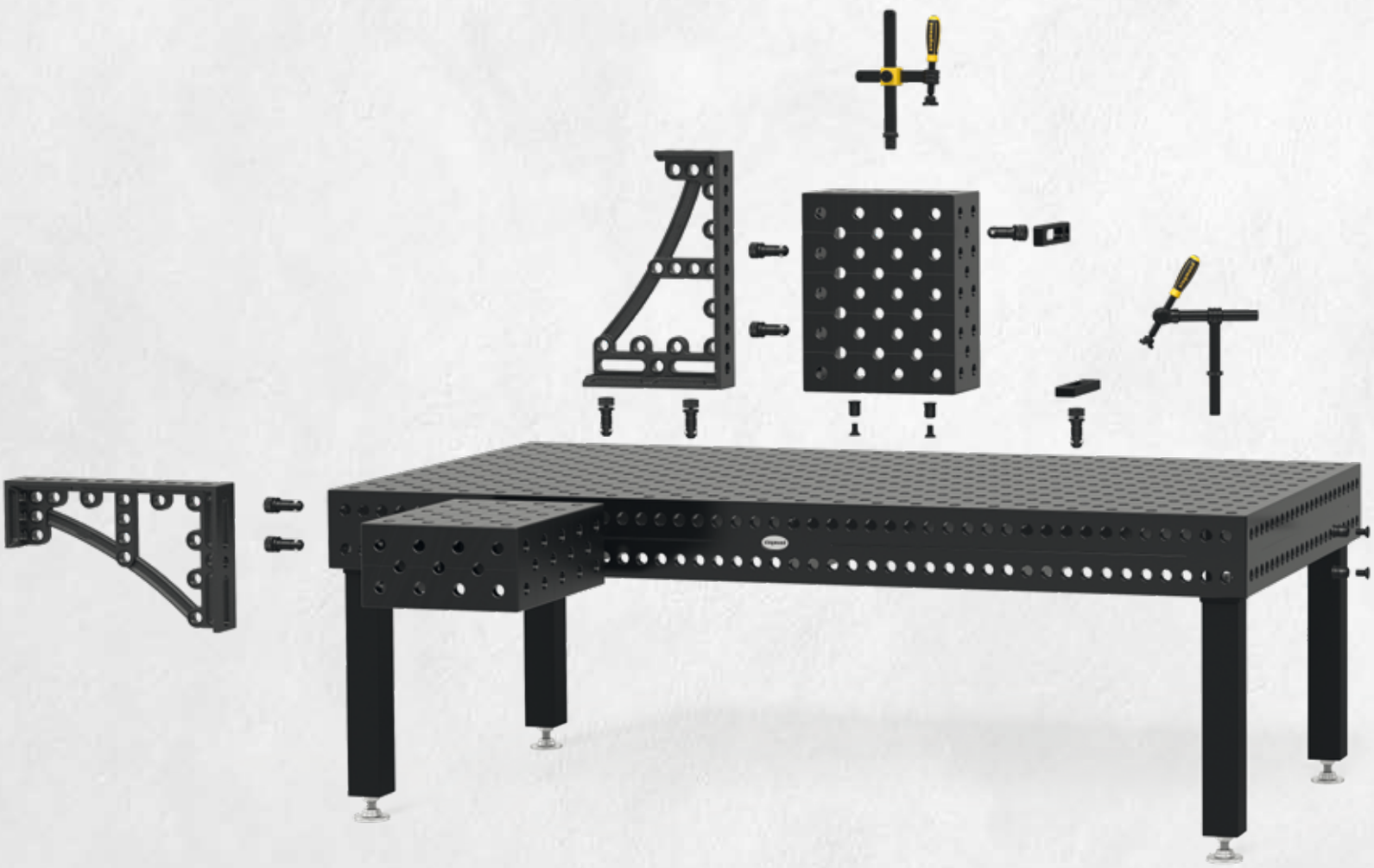

Z naszym systemem stołów spawalniczych i montażowych możesz zrealizować najbardziej złożone i trudne aplikacje w krótkim czasie. Jest to wyrafinowany i elastyczny system modułowy, składający się z kombinacji systematycznych wierceń i kompatybilnych elementów zaciskowych.

Wybierz spośród 10.000 wariantów stołów

Nasze stoły spawalnicze i mocujące produkujemy w trzech systemach otworowania - średnica otworów 16 mm (System 16), 22 mm (System 22) i 28 mm (System 28). Dobieramy system otworowania do wymogów technicznych mocowanego/spawanego detalu, wybierając potem rozmiar stołu, rodzaj nóg i materiałów, z których wykonany jest stół.

Opierając się na powyższych podstawowych wariantach, w zależności od zapotrzebowania i wymagań, możesz wybrać spośród ok. 10.000 rodzajów stołów (nie licząc wymiarów specjalnych) odpowiedni dla siebie.

Od 2009 roku poddajemy standardowo nasze stoły przyjaznej środowisku obróbce termo-chemicznej jaką jest azotowanie. W ten sposób powierzchnia stołu jest dodatkowo chroniona przed przywieraniem odprysków spawalniczych, rdzą i zarysowaniami.

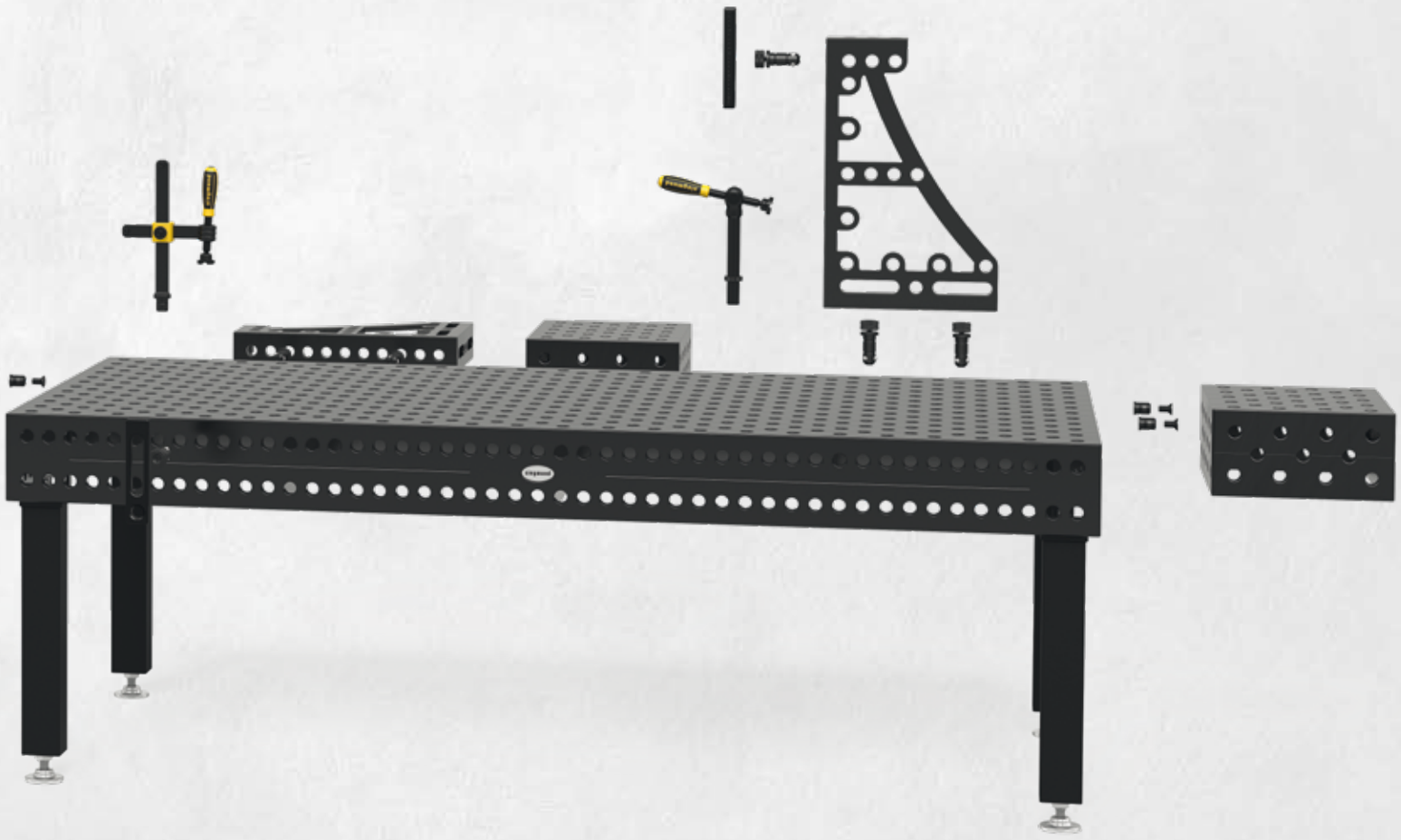

Stół który sam się spłaca!
Zaoszczędź czas i pieniądze ze stołem Siegmund!

Zdecyduj się na stół Siegmund i zaoszczędź pieniądze. Dzięki najwyższej jakości naszych stołów spawalniczych, otrzymujesz narzędzie, z którym możesz pracować znacznie precyzyjniej i przy mniejszym poziomie błędu. Dzięki systemowi modułowemu, możesz stworzyć wiele aplikacji w minimalnym czasie. W ten sposób redukujesz czas ustawienia zredukować czas ustawiania, jak również powierzchnię i koszty magazynowania.

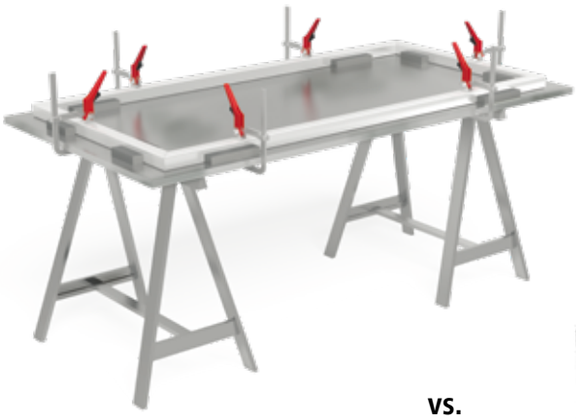

VS.



TWOJE KORZYŚCI Z PRACY NA STOŁACH SIEGMUND:

- Krótki czas przezbrajania / Oszczędność czasu
- 100% powtarzalność
- Możliwe duże obciążenia
- Szybka reakcja na zmiany
- Łatwe mocowanie w każdym miejscu
- Ta sama podstawa dla każdego projektu
- Brak odkształceń spawalniczych
- Znacznie mniej poprawek
- Niski wskaźnik błędu



Oblicz dla siebie!

Inwestycja, która szybko się zwraca! Dzięki oszczędności potencjału (do 40% czasu pracy z zasadniczo większą dokładnością i mniejszym marginesie błędu) można zarobić już po krótkim czasie.

PRZYKŁADOWA KALKULACJA (DOT. RYNKU NIEMIECKIEGO):

Założony koszt utrzymania pracownika w ciągu roku z uwzględnieniem dodatkowych kosztów:

100.000 PLN

Przy produkcji prototypu - oszczędność czasu na poziomie 40%.

40.000 PLN

Równa się

Przy rzeczywistej żywotności stołu wynoszącej 10 lat - oszczędności wynoszą:

400.000 PLN



Dla Ciebie – plus w wydajności

Nie zajmujemy się "tylko" sprzedażą stołów spawalniczych i montażowych ale także całym pakietem wyposażenia i usług z tym związanych.

OTRZYMUJESZ

- kompleksową ofertę elementów mocujących, jak kątowniki, stopery, trzpienie, zaciski i inne, by móc tworzyć wszelkiego rodzaju urządzenia zaciskowe
- indywidualną i kompetentną konsultację oraz propozycję rozwiązań dla skomplikowanych i wyszukanych konstrukcji
- rozwiązania dla Twoich indywidualnych potrzeb zaciskowych - dane CAD (SAT, DXF lub STEP)
- projekty na zamówienie - od planowania do realizacji, pomagamy Ci zrealizować nawet najtrudniejsze zadania, jak na przykład budowa ponadgabarytowych platform roboczych itp.
- bezpłatne, praktyczne szkolenia w naszej siedzibie; można tu zobaczyć przykłady zastosowania i konstrukcje - na żywo
- "prawdziwe" przykłady zastosowania w Internecie, zgodnie z zasadą: uczyć się od innych!
- przykłady zastosowania w danych 3-D do pobrania na naszej stronie internetowej
- oferty specjalne na www.siegmund.com
- nasze bezpłatne ulotki z wybranymi ofertami i informacje o naszych produktach, wydawane w 30 językach, 5 razy w roku, w nakładzie 180.000 egzemplarzy
- komunikację, być może także w Twoim lokalnym języku - mówimy w 10'ciu różnych językach; aktualny katalog i strona internetowa publikowane są w 30 językach
- kody QR z bezpośrednim dostępem do naszych produktów i klipów firmy
- możliwość testowania naszych produktów na ponad 40 targach na całym świecie, a także poznania nas osobiście



Bierzemy na siebie odpowiedzialność

Jako, że jesteśmy przedsiębiorstwem rodzinnym, odpowiedzialność i zdrowie naszych pracowników szczególnie leżą w naszym sercu. Poprzez działania, takie jak tworzenie odpowiedniej infrastruktury i szerokiego zakresu możliwości dalszego kształcenia, inwestujemy w podstawowe warunki naszego sukcesu. Szczególne znaczenie ma dla nas tworzenie miejsc pracy dla młodych ludzi.

Temat energii jest ściśle związany z klimatem i Ochroną Środowiska. Już od dawna podejmujemy działania mające na celu bardziej efektywne wykorzystanie energii w naszych zakładach, dzięki czemu możemy zredukować emisje. Zdecydowaliśmy się skorzystać z jednej z najbardziej przyjaznego dla środowiska procesu, opartego na wykorzystaniu wodoru, tlenu i azotu, jako głównych składników powietrza i wody. Ponadto do ogrzewania naszych hal i budynków korzystamy z ciepła odpadowego.

W naszej siedzibie w Oberottmarshausen używamy jednego z najbardziej czystych źródeł energii: niewyczerpanej energii słonecznej. Nasz system fotowoltaiczny produkuje więcej energii elektrycznej niż nam potrzeba. Nie tylko klimat i środowisko czerpią korzyści z naszego zaangażowania. Mamy także przewagę gospodarczą, jeśli zwrócić uwagę na informacje o zużyciu energii.









Od sierpień 2018

Nasz cel:
nieustanna dostępność

OPRÓCZ NASZYCH ISTNIEJĄCYCH WCZEŚNIEJ PUNKTÓW LOGISTYCZNYCH I PRODUKCYJNYCH, POWSTAŁA NOWA SIEDZIBA FIRMY SIEGMUND W OBEROTTMARSHAUSEN.

Od wielu lat Bernd Siegmund GmbH z powodzeniem produkuje i sprzedaje na całym świecie systemy stołów spawalniczych i mocujących. Jako światowy lider dysponujemy ponad 60.000 m² dostępnej do produkcji i magazynowania naszych stołów spawalniczych i narzędzi w zakładach naszej grupy, w tym w nowej lokalizacji w Oberottmarshausen.

W nowej siedzibie w Oberottmarshausen (około 5 km od Großaitingen) zbudowano nową lokalizację firmy o powierzchni magazynowej 18.000 m². Posiadanie ogromnych zasobów magazynowych skraca czas realizacji zamówień dla wszystkich krajów świata. Nasza nowa siedziba sąsiaduje z tak prestiżowymi firmami jak Amazon, BMW, Aldi i Lidl.







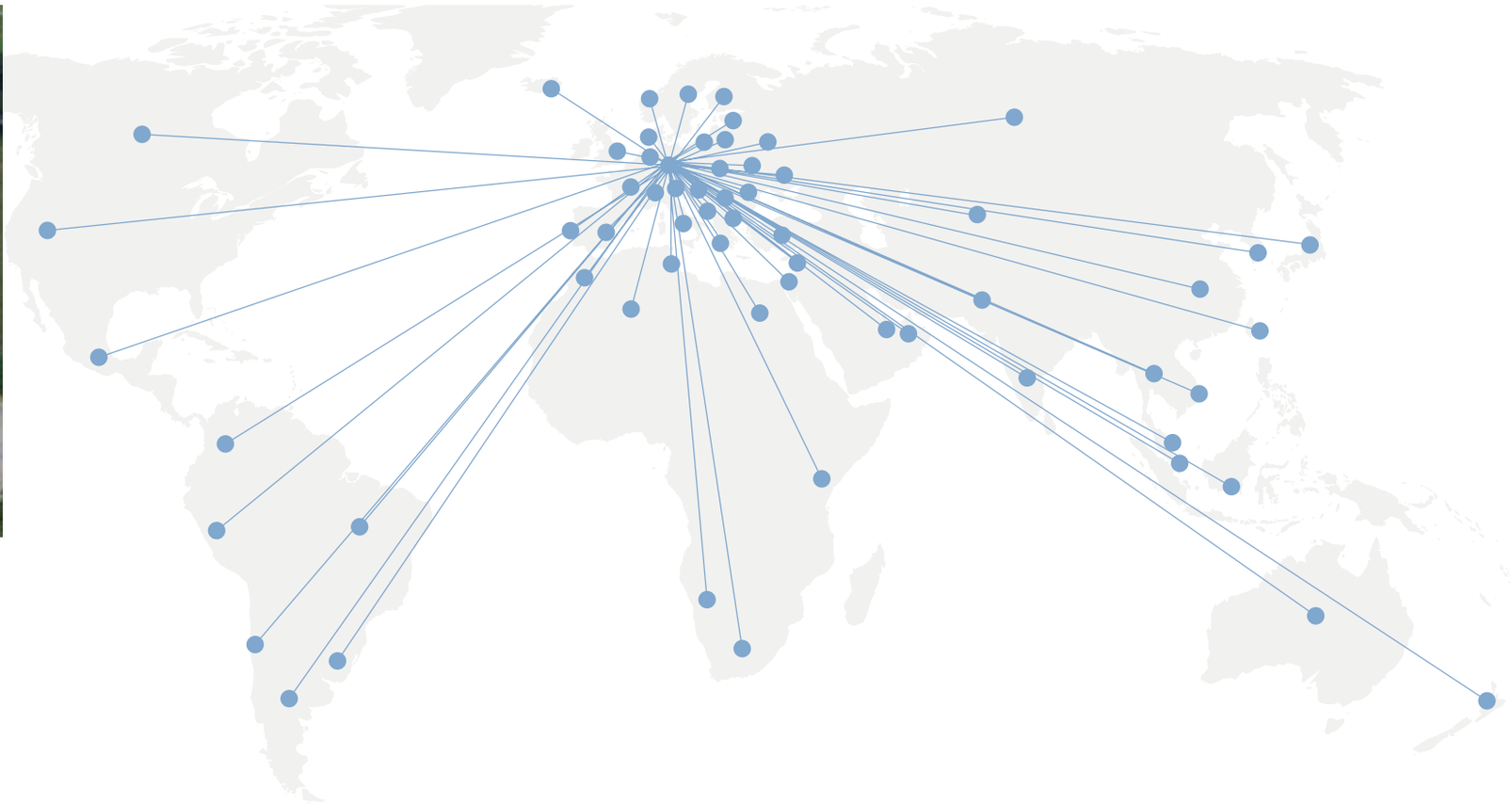

Wysyłamy na cały świat

PODSTAWĄ NASZEGO SUKCESU JEST BLISKA WSPÓŁPRACA Z NASZYMI DYSTRYBUTORAMI. SĄ ONI NASZYMI NAJWAŻNIEJSZYMI PARTNERAMI.

Każdego dnia lokalne firmy, tak samo jak wielkie korporacje przemysłowe w ponad 50 krajach, świata polegają na niezawodności stołów spawalniczych Siegmund.

* Egipt
  Algieria
* Australia
* Belgia
* Bośnia i Hercegowina
  Brazylia
* Bułgaria
  Chile
* Chiny
* Dania
* Estonia
* Finlandia
* Francja
* Grecja
* Indie
  Indonezja
  Izrael
* Włochy
* Japonia
* Kanada
  Kazachstan
* Chorwacja
* Łotwa
  Lichtenstein
* Litwa
  Luksemburg
* Malezja
  Maroko
  Meksyk
* Nowa Zelandia
* Holandia
  Norwegia
* Austria
  Pakistan
* Polska
* Portugalia
* Rumunia
* Rosja
* Szwecja
  Szwajcaria
* Serbia
* Singapur
* Słowacja
* Słowenia
* Hiszpania
  Południowa Afryka
* Korea Południowa
* Tajwan
* Tajlandia
* Republika Czeska
  Tunezja
* Turcja
* Ukraina
* Węgry
  Urugwaj
* USA
* Zjednoczone Emiraty Arabskie
* Wielka Brytania
* Białoruś

* Siegmund-Wystawy 2017 / 2018







Tematy, trendy, rozwój i dobra rozmowa

TARGI SĄ DLA NAS BARDZO WAŻNE

Targi odzwierciedlają tematy i tendencję rozwoju sektorów. Oferują miejsce i możliwość wymiany doświadczeń, pomysłów i wiedzy. Są zatem odpowiednią platformą do wprowadzania naszych produktów. Targi to miejsce spotkań dla dobrych rozmów i robienia dobrych interesów.

Przekonaj się sam o jakości naszych produktów – serdecznie zapraszamy na nasze stoisko targowe.

To najlepsza okazja na spotkanie!



Zapraszamy do obejrzenia naszego filmu z Targów!

www.siegmund.com/Vschweissenundschneiden



Możesz spotkać nas na blisko 40 targach na całym świecie! Kalendarz targów znajdziesz także na:

www.siegmund.com/Vexhibition-info



32 języków - zawsze na bieżąco za pomocą jednego kliknięcia

Jako światowy lider na rynku, dla precyzji stołów spawalniczych tworzymy relacje biznesowe w ponad 50 krajach. Z tego powodu międzynarodowa obecność w online jest dla nas absolutnie niezbędna.

Naszym dążeniem jest komunikacja z klientem w jego lokalnym języku. Aktualnie prezentujemy się w obecnym katalogu jak i w Internecie w 32 językach.

Odwiedź naszą stronę internetową i odkryj całą gamę produktów, ofert specjalnych a także wiele filmów z aplikacjami Siegmund.

Zamówienia można składać przez 24 godziny na dobę za pomocą jednego kliknięcia.

www.siegmund.com

MOŻESZ PRACOWAĆ Z WWW.SIEGMUND.COM

Wchodząc na www.siegmund.com otrzymujesz instrument, który nie tylko daje Ci informacje o naszej firmie i produktach, ale także taki, z którym możesz pracować. Aby wesprzeć Cię w sprzedaży lub pomóc Ci się zorientować, dzięki kilku kliknięciom uczysz się jak precyzyjnie mocować i przygotować element do obróbki na stołach Siegmund, z pomocą naszych dodatkowych akcesoriów jak pryzmy, trzpienie szybkomocujące lub kątowniki.

Możesz także wejść w "Inne" i dokonać wyboru spośród firm z różnych sektorów, które pokazują jak zastosować nasze stoły spawalnicze i montażowe.

Liczne filmy video dotyczące możliwości i obszarów wykorzystania, jak również klipy o naszych wystawach targowych lub nadzwyczajny test naszego ekstremalnie twardego stołu spawalniczego "Professional Extreme" - dają niewielki cyfrowy wgląd do świata Siegmung.

Kliknij i sprawdź ofertę i oferty specjalne, które można znaleźć tylko na www.siegmund.com.



Z innowacyjną siłą dla Twojego i naszego sukcesu

Jesteśmy światowym liderem w branży stołów spawalniczych i chcemy nim pozostać. Dlatego konsekwentnie realizujemy swoją wizję, aby stworzyć w przyszłości najlepsze stoły spawalnicze na świecie.

Dla realizacji tego celu potrzebna jest zwłaszcza innowacyjna siła i determinacja. Nasza inicjatywa podąża w tym właśnie kierunku, poprzez konsekwentną pracę i zachowanie instynktu dla przyszłościowych rozwiązań na rynku oraz ścisłą współpracę z Tobą. Dzięki naszej stałej gotowości do dalszego rozwoju produktów i usług, możemy skoncentrować się na swojej podstawowej kompetencji, aby być konkurencyjnym i odnieść sukces.



SIEGMUND WORKSTATION

Dzięki nowej stacji roboczej Siegmund Workstation możesz stworzyć idealne miejsce pracy w naszym modułowym systemie. Siegmund Workstation może być dostosowywana i rozbudowywana tak, aby odpowiadała indywidualnym potrzebom każdego użytkownika. Niezależnie od tego, czy będzie to cięcie, wiercenie czy spawanie – absolutnie wszystko w jednym miejscu w każdym warsztacie!



SUB TABLE BOX

Polecamy dla każdego stołu spawalniczego Siegmund: Zawsze masz pod ręką swoje narzędzia podczas pracy z Siegmund ST Box. Utwórz swoją przestrzeń do przechowywania i organizacji przy stole spawalniczym.

SIEGMUND PREMIUM LIGHT

Do zamocowania Państwa detali oferujemy teraz produkty lżejsze, które mają mniejszy wpływ na obciążenie całego stanowiska roboczego i są łatwiejsze w obsłudze.

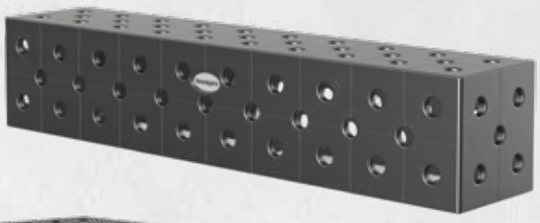





PRASA PROSTUJĄCA I ZACISKOWA

Prasa stołowa służy do prostowania zdeformowanych wyrobów stalowych.

SZYBKOŚCISK PROFESJONALNY Z RĄCZKĄ

Dzięki trzpieniom szybkomocującym elementy można szybko i łatwo zamocować i zwolnić bez żadnych dodatkowych narzędzi.





WSPORNIK REGULOWANY

Regulowana wysokość wspornika ze skalą zapewnia solidną powierzchnię podparcia i może być stosowana we wszystkich otworach systemu.

Dzięki starannie przemyślnemu projektowi Stacji Roboczej Siegmund wszystkie potrzebne narzędzia są w zasięgu ręki. Szybki dostęp i porządek gwarantują wysoki komfort pracy.

INDUSTRIE PREIS 2018
BEST OF

Stacja robocza Siegmund Workstation została nagrodzona **BEST OF the INDUSTRIEPREIS 2018** w kategorii **"Technologia Produkcji".**



Wymiary Stacji Siegmund Workstation (L x W x H): 1200 x 800 x 850 mm
Waga Worskstation bez szuflad i kół: ok. 139 kg



PŁYTA Z OTWORAMI (1200 x 800 mm)

MATERIAŁY

- Stal narzędziowa
- Stal narzędziowa + Azotowanie plazmowe
- Stal narzędziowa Premium Light
- Stal narzędziowa Premium Light + Azotowanie plazmowe
- Wysokiej jakości stal S355J2+N
- Wysokiej jakości stal S355J2+N + Azotowanie plazmowe
- Stal nierdzewna
- Stal nierdzewna lekka



OCHRONA PRZED ZABRUDZENIAMI

Dwie płyty poniżej blatu stołu chronią narzędzia przed odpryskami spawalniczymi i zabrudzeniami. Do czyszczenia możesz wyciągnąć te dwa arkusze jak szuflady.



NOGI

Połączenie nóg i kół sprawia, że Siegmund Workstation jest mobilna. Płyta podstawy jest dobrze regulowana i umożliwia dokładne wykorzystanie całej powierzchni roboczej. (rolka opcjonalnie)



NOŚNOŚĆ

Obciążalność Stacji Roboczej Siegmund wynosi ok. 1.000 kg. Należy pamiętać, że w trakcie używania kół udźwig wynosi ok. 400 kg.

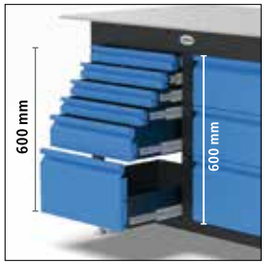

WYSTARCZAJĄCO DUŻO MIEJSCA

Siegmund Workstation posiada zdefiniowaną przestrzeń dla wielu artykułów z portfolio Siegmund. Na półkach można przechowywać różne akcesoria. W ten sposób wszystko jest w zasięgu ręki. Zawsze można uzupełnić stację roboczą praktycznymi szufladami różnych wielkości (opcja). Będzie to miejsce na dowolny typ i kształt narzędzi. W każdej chwili możliwy jest zamówienie dodatkowego wyposażenia.

600 mm przestrzeni na szuflady z prawej i lewej strony.

Utwórz schowek pod stołem spawalniczym dzięki poręcznemu pojemnikowi do montażu pod stołem Siegmund Sub Table Box.



Wymiary ST Box (L x W x H): 630 x 510 x 420 mm
Waga ST Box bez szuflad: ok. 36 kg

Twoje narzędzia zawsze pod ręką

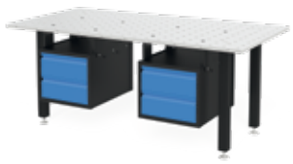

SYSTEM 28 BASIC



SYSTEM 22



SYSTEM 16



SYSTEM 28



SYSTEM 16 BASIC



ORGANIZACJA I PRZESTRZEŃ DO PRZECHOWYWANIA

Zawsze masz pod ręką swoje narzędzia podczas pracy z Siegmund ST Box. Utwórz swoją przestrzeń do przechowywania i organizacji przy stole spawalniczym.

Przestrzeń 360 mm na szuflady



NOŚNOŚĆ

ST Box może być załadowany maksymalnie do ok. 100 kg.
Każda szuflada ma maksymalne obciążenie ok. 50 kg.



DOBRZE ZABEZPIECZONY

Całkowite zamknięcie chroni zawartość szuflad przed zabrudzeniem i odpryskami spawalniczymi.



MONTAŻ

Niezależnie od wielkości stołu lub ożebrowania, ST Box może być przymocowany do każdego stołu spawalniczego Siegmund.



INSTALACJA

Przy dostawie otrzymasz również instrukcję do samodzielnego montażu.
Potem można łatwo przymocować ST Box do stołu spawalniczego.

Dzięki cieńszemu, ale znacznie twardszemu materiałowi Siegmund Premium Light można zaoszczędzić nawet do 40% wagi w porównaniu do tradycyjnego materiału.

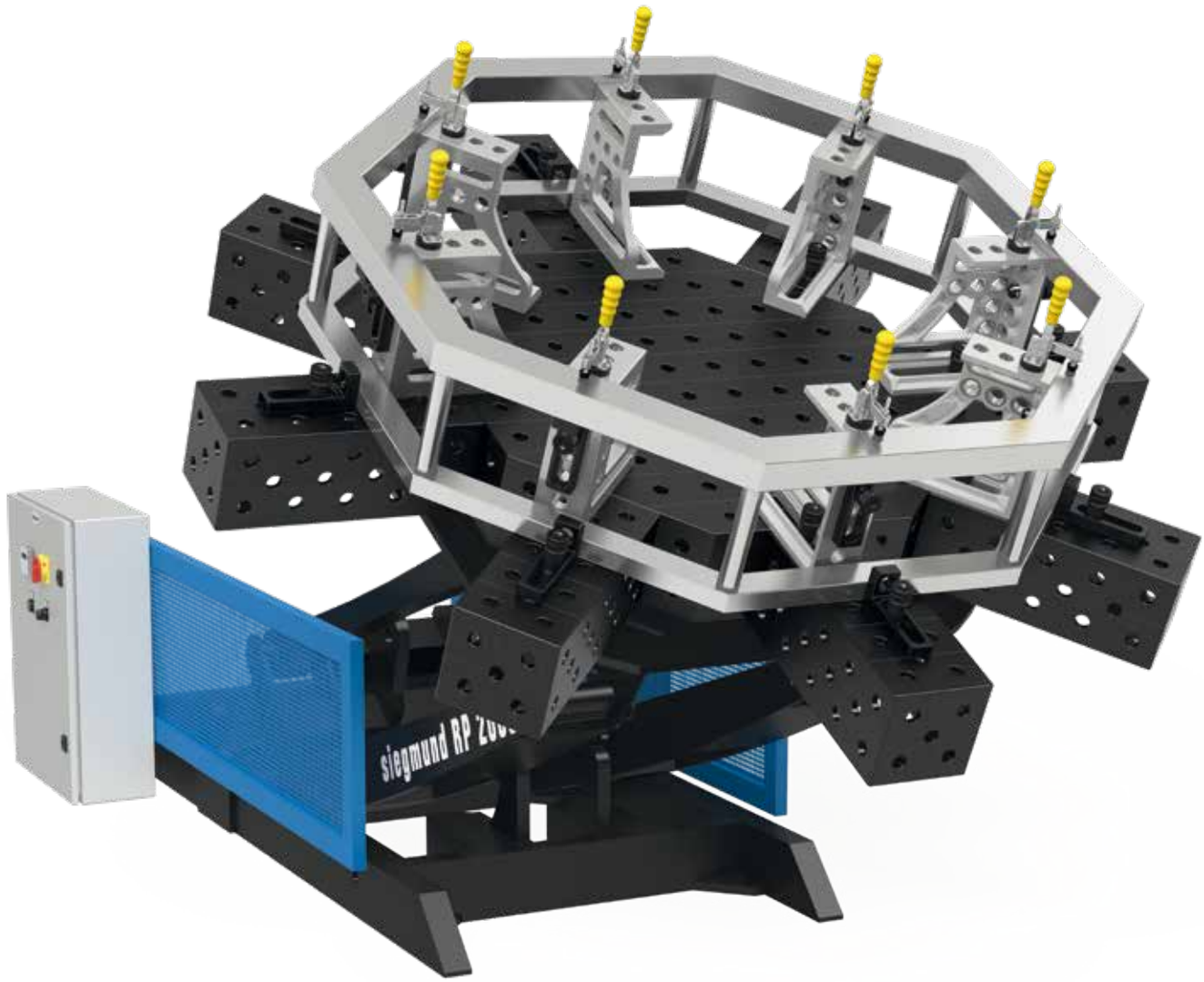

NOWA SERIA PREMIUM LIGHT

Do zamocowania Państwa detali oferujemy teraz produkty lżejsze, które mają mniejszy wpływ na obciążenie całego stanowiska roboczego i są łatwiejsze w obsłudze.

Pomimo tego, że materiał ma mniejszą grubość nie występują straty jakości! Opracowaliśmy lekką wersję naszego sprawdzonego specjalnego stopu Professional Extreme X8.7. Gwarantujemy wszystkie zalety Professional Extreme 8.7.

Mała waga gwarantuje wydajną pracę podczas łączenia z pozycjonerami lub w celach robotów.



CHARAKTERYSTYKA

Stal narzędziowa X8.7,
azotowanie plazmowe, powlekanie BAR
Twardość podstawowa ok. 280 – 340 Vickersów
Twardość powierzchni ok. 450 – 850 Vickersów

Średnica otworów Ø 28 mm
Siatka 100x100 mm
Grubość materiału 15 mm

ODPORNOŚĆ NA UDERZENIA

Wysoa odporność na uderzenia dzięki utwardzonej hartowanej stali narzędziowej.

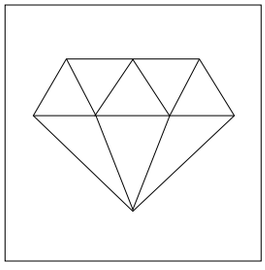

TWARDOŚĆ I DŁUGOWIECZNOŚĆ & ZABEZPIECZENIE PRZEZ KOROZJĄ

Azotowanie plazmowe i powłoka BAR chroni przed przywieraniem odprysków spawalniczych, korozją i uszkodzeniami mechanicznymi.

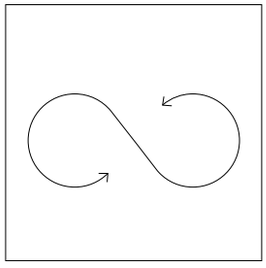

ŻYWOTNOŚĆ

Zwiększona wytrzymałość dzięki naszemu specjalnemu stopowi stali Professional Extreme X8.7.

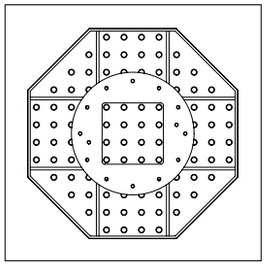

PŁYTA ADAPTERA STOŁY OŚMIOKĄTNE (OKTAGONALNE)

Na życzenie klienta możemy wyprodukować adapter ze specjalnym układem otworów przyłączeniowych dla manipulatora, według potrzeb i za dodatkową opłatą. Ze względu na dostosowanie, waga może się różnić. Stopki do stołu lub adaptery płytowe do mocowania nie są oferowane standardowo.

Dzięki trzpieniom szybkomocującym elementy można szybko i łatwo zamocować i zwolnić bez żadnych dodatkowych narzędzi.





ZMIENNY SKOK MOCOWANIA

Skok mocowania można regulować za pomocą nakrętki regulacyjnej w zakresie od 33 do 60 mm.



NIESTANDARDOWE

Idealny do stosowania z niestandardowymi detalami

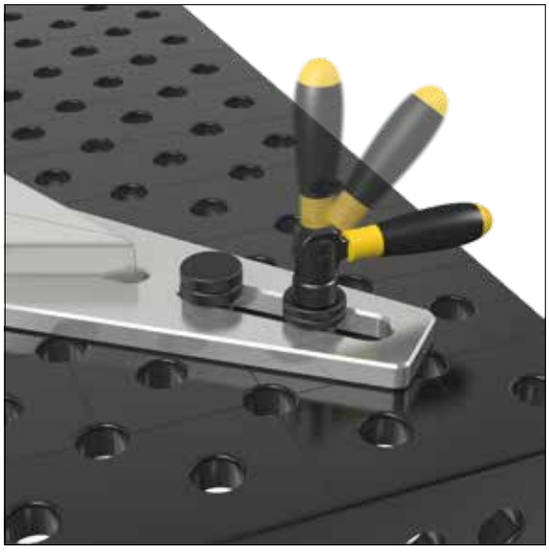

Wyprostuj zdeformowane wyroby stalowe lub usuń niechciane nierówności i naprężenia materiału dzięki nowym możliwościom prostowania i zaciskania firmy Siegmund.

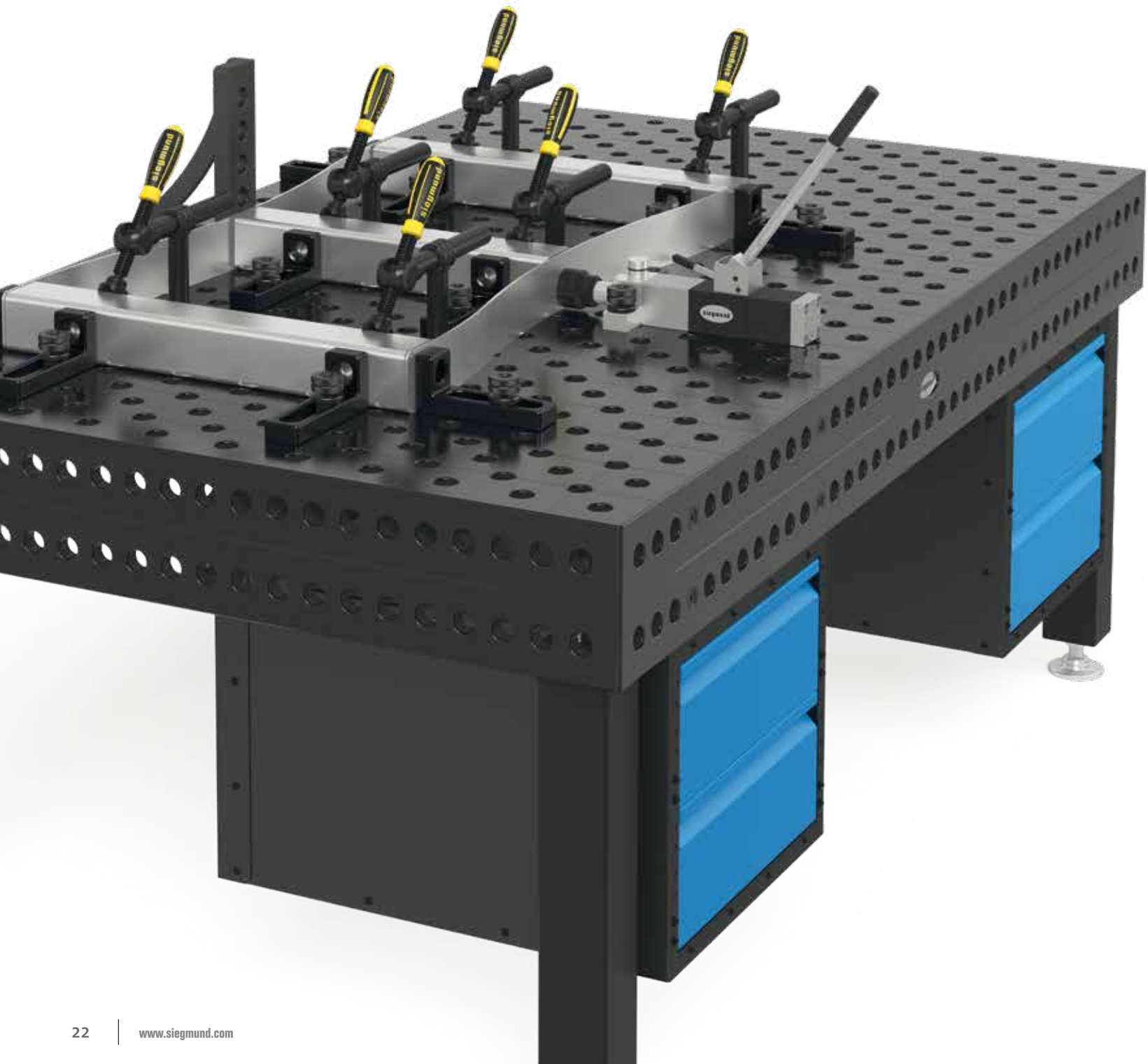

DUŻA SIŁA NACISKU

Siła nacisku 2,5 ton z siłą roboczą ok. 330 N.

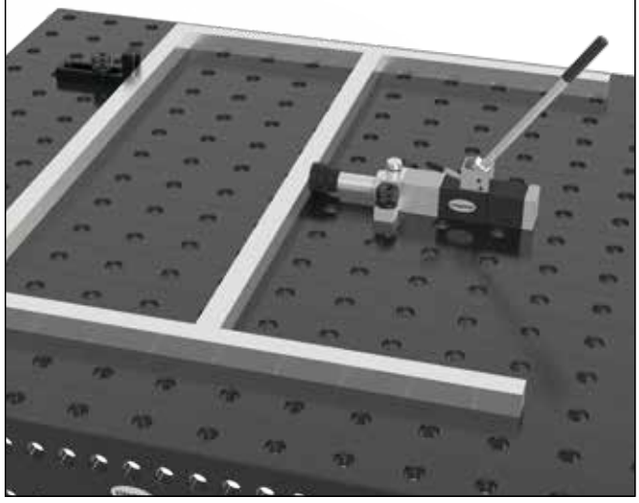

PRACA W POZYCJI PIONOWEJ

Za pomocą zintegrowanego trzpienia, prasę stołową można przymocować do kątownika i dodatkowo przymocować stoperem od góry.

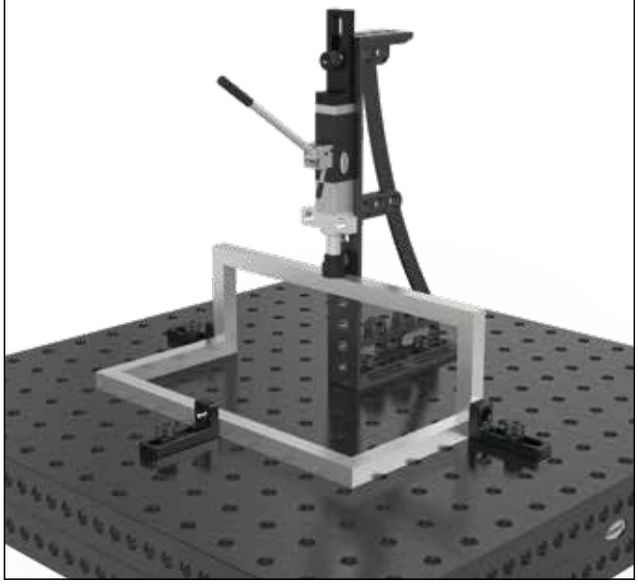

GIĘCIE RUR

Za pomocą łącznika do rur można wygiąć lub wyprostować rury o średnicy do 45 mm. Właściwe zamocowanie i kilka prostych operacji gięcia gwarantuje dobrą jakość obrabianego detalu.



PRACA W NAROŻACH

Narożniki można dociskać aluminiową końcówką. Wewnętrzna spoina spawalnicza nie zostanie w ten sposób uszkodzona.

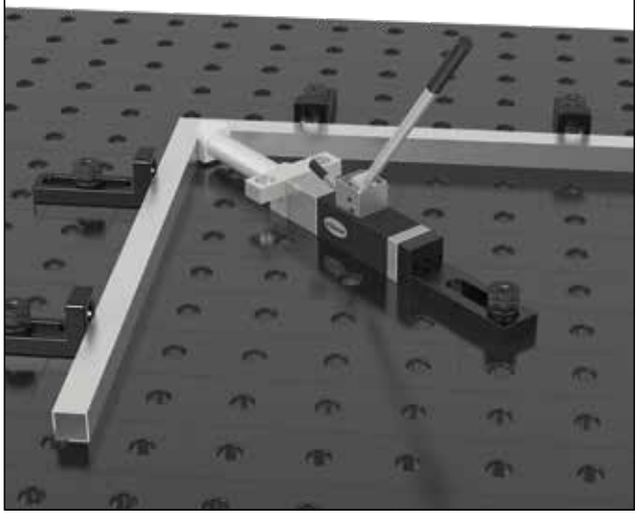

Pracujemy nad nowymi akcesoriami każdego dnia, aby ułatwiać Państwa pracę.

AZOTOWANIE

wiele urządzeń mocujących jest teraz także azotowanych

PROMIENIE

stoperów i kątowników

ZOPTYMALIZOWANE

możliwość małej regulacji dla większej stabilności

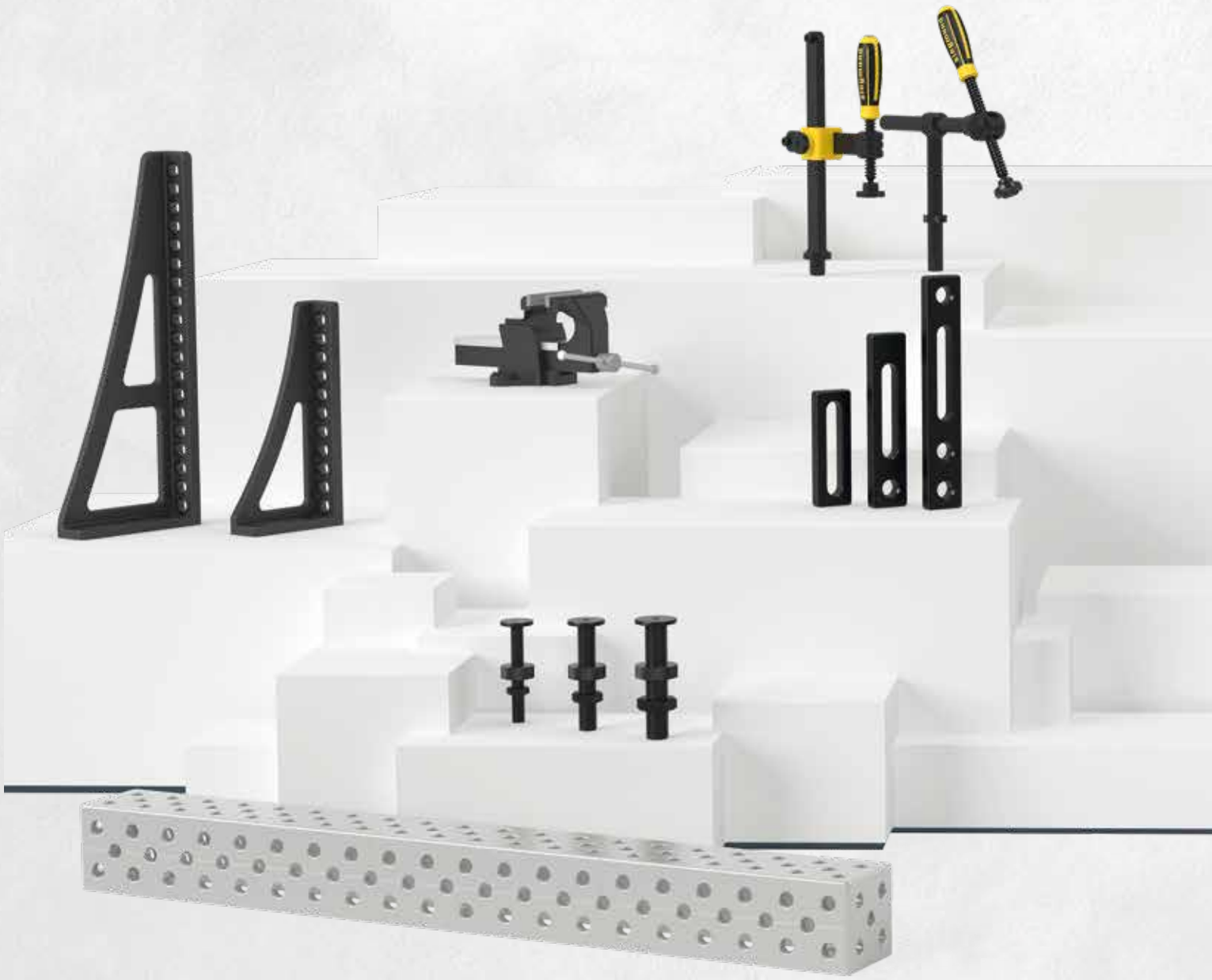

Ilustracja przedstawia uaktualnione produkty.

SYSTEM 22

wiele nowych narzędzi mocujących

ELEMENTY ŁĄCZĄCE

mocowanie przejściowe pomiędzy systemami

ALUMINIOWO-TYTANOWY

Bloki U-shapes aluminiowo - tytanowe dają nowe możliwości mocowania



Najwyższa funkcjonalność w połączeniu z wzorowym projektem - takie są produkty Siegmund.

Wszystkie nagrody, które otrzymaliśmy w międzynarodowych konkursach projektowych, są potwierdzeniem i jednocześnie motywacją dla nas, aby podążać tą twórczą i innowacyjną drogą z entuzjazmem. Dołącz do nas, zapraszamy!





2012
reddot design award

Nagrodzone produkty:

Trzpień szybkomocujący
Stół rowkowany
Kątownik montażowy i blokujący 800 aluminiowo-tytanowy
Kątownik montażowy i blokujący 1200 aluminiowo-tytanowy



2013
International Design Excellence Awards

Nagrodzone produkty:

Professional Extreme
Kątownik montażowy i blokujący 800 aluminiowo-tytanowy



2013
iF product design award

Nagrodzone produkty:

Trzpień uniwersalny
Kątownik montażowy i blokujący 600 GK azotowany plazmowo
Kątownik montażowy i blokujący 800 GK azotowany plazmowo



2013
reddot design award

Nagrodzone produkty:

Professional Extreme



2014
German Design Award Special Mention

Nagrodzone produkty:

Trzpień szybkomocujący



2018
Industriepreis „BEST OF"

Nagrodzone produkty:

Siegmund Workstation

NAJLEPSZE narzędzia dla Twojego projektu



Oferujemy kompletny, doskonale przygotowany asortyment produktów do każdego zastosowania. Dzięki systemowi modułowemu Siegmund z dużą różnorodnością kompatybilnych ze sobą narzędzi, możliwe jest szybkie i łatwe złożenie skomplikowanych stanowisk roboczych.

SIEGMUND W AKCJI

Niezależnie od tego, czy jest to mały warsztat lub znany zakład przemysłowy, budowa prototypu czy produkcja masowa, z zastosowaniem lub bez robotyki:

Nasze systemy stołów spawalniczych i montażowych wykorzystywane są w wielu gałęziach przemysłu!







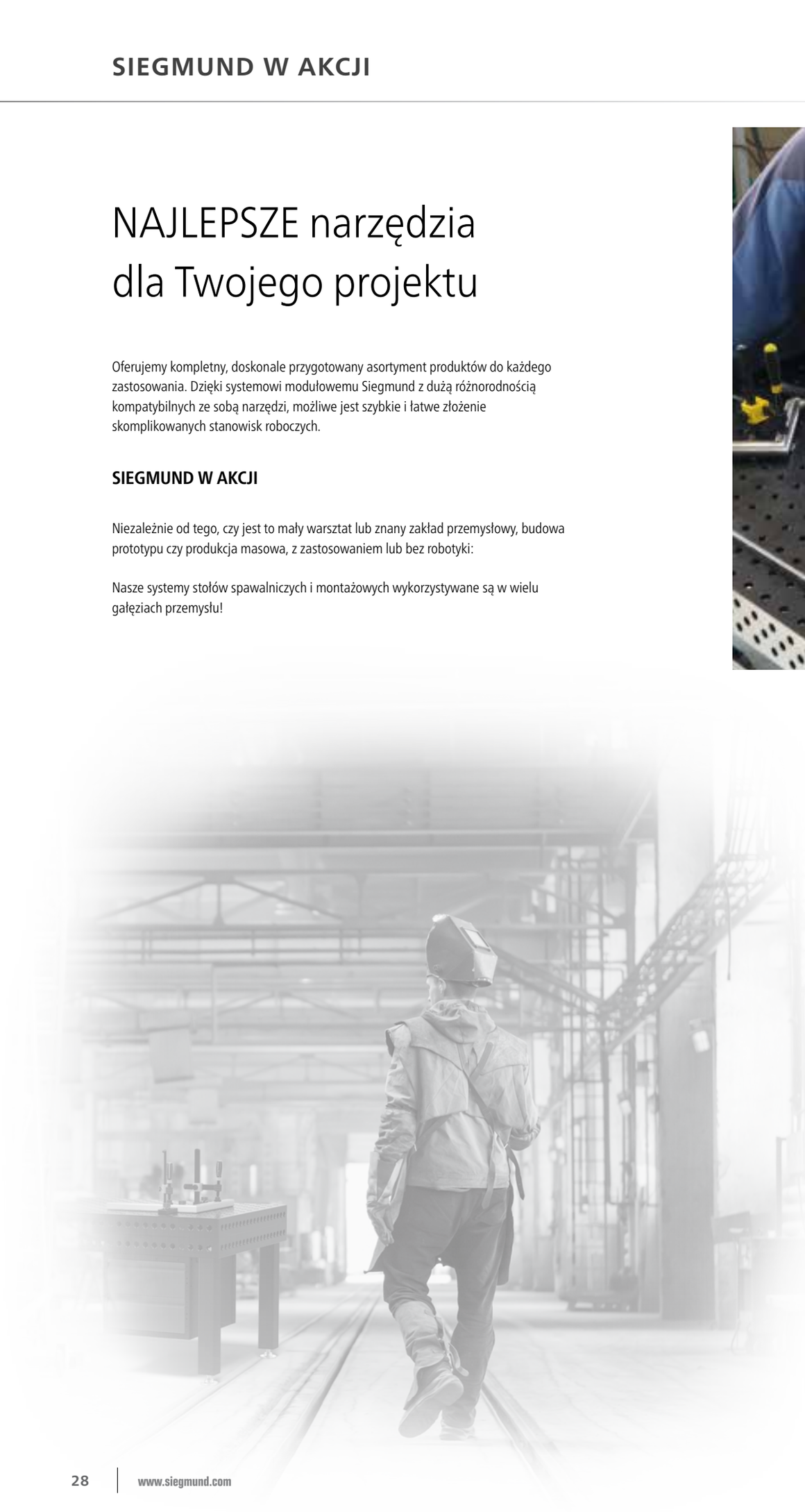













100%

WYDAJNOŚĆ. KAŻDEGO DNIA.







Wszystkie teksty, zdjęcia i elementy projektowe są chronione prawem autorskim przez firmę Bernd Siegmund GmbH. Żadna część tego katalogu nie może być edytowana, powielana ani publikowana poza tym katalogiem w formie analogowej, cyfrowej lub innej bez pisemnej zgody właściciela prawnego.



JORDI SCHLOSSEREI, AARBURG (CH)

Firma Jordi Schlosserei-Metallbau AG od 1995 roku projektuje i produkuje różne komponenty dla budownictwa mieszkalnego. W tym celu metal jest łączony także z innymi materiałami. Stoły spawalnicze Siegmund dają doskonałe możliwości dla obrabiania i wszelkich prac wytwórczych.
Tym razem przedstawiamy etapy produkcji balkonu dla domu mieszkalnego. Poszczególne elementy poręczy są mocowane do stołu spawalniczego stoperami i zaciskami, następnie spawane. Praca jest szybka i precyzyjna.









T. T. ROZSDAMENTES, BUDAPEST (HU)

Założona w 1996 roku firma T. T. Rozsdamentes z Węgier produkuje urządzenia do kuchni przemysłowych i szpitali oraz części dla przemysłu motoryzacyjnego, takie jak logo dla salonów znanych marek samochodowych.

Zanim firma T. T. Rozsdamentes pracowała na stołach spawalniczych Siegmund Professional Extreme, produkcja logo trwała znacznie dłużej. Metal wyginał się wtedy i odkształcał z powodu nagromadzonego ciepła podczas procesu spawania, wymagało to czasochłonnych przeróbek. Stół spawalniczy Siegmund zapobiega zmianom kształtu podczas procesu spawania i zapewnia wysoką jakość idealnego produktu końcowego.







NORTON MOTORCYCLES, DERBY (UK)

Norton Motorcycles, z siedzibą w Wielkiej Brytanii, czerpie z ponad stuletniego doświadczenia w dziedzinie budowy motocykli dla profesjonalnych zastosowań wyścigowych, ale także dla ambitnych pasjonatów motocykli o unikalnym wzornictwie. Każde zadanie, od badań i rozwoju po produkcję, budowę, testowanie i wysyłanie motocykli, jest wykonywane w fabryce Norton Hastings House.

Stoły spawalniczo - montażowe Siegmund linii Professional Extreme gwarantują najwyższą jakość i stabilność ramy motocykla. Zdjęcia pokazują sposób, w jaki części ramy mocowane są na stole Siegmund za pomocą zacisków i kątowników o różnych wielkościach. Dzięki temu możliwa jest budowa stanowiska we wszystkich potrzebnych wymiarach i bardzo dokładne pospawanie elementów.





SCHLOSSEREI MOOSBRUGGER GMBH, AU (AT)

W zakładzie obróbki metali Moosbrugger GmbH, prowadzonym przez rodzinę od 1995 roku, produkowane są podzespoły do konstrukcji stalowych i dźwigowych, a także różne prace ślusarskie. Moosbrugger GmbH docenia elastyczność rozwiązań i wysoką jakość stołów spawalniczych Siegmund.

Prezentujemy produkcję podnoszonej leżanki ogrodowej. Szczególnie ważna jest trwałość zastosowanych materiałów i dokładność produkcji. Stół spawalniczy Siegmund zapewnia doskonałą podstawę roboczą dla tych wymagań. Dzięki zastosowaniu wysokich kątowników poszczególne części można szybko i elastycznie zamontować na stole spawalniczym Professional Extreme i przyspawać z dużą dokładnością.









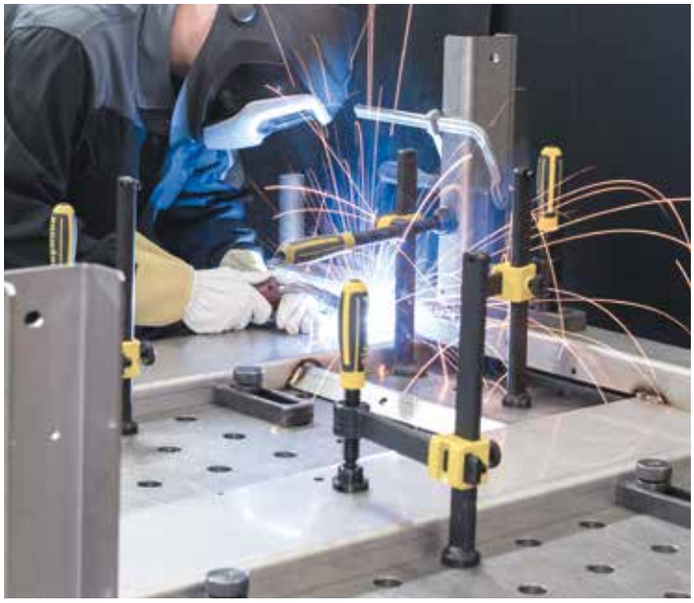

W. NUSSER GMBH, SCHWABMUENCHEN (DE)

Pokazano sklejanie ramy będącej podbudową dla metalowej obudowy wykorzystywanej w branży spożywczej.

Wyraźnie widać, że powierzchnia stołu spawalniczego Siegmund poddanego specjalnemu procesowi azotowania, nawet po kilku latach użytkowania zapobiega przywieraniu odprysków spawalniczych.







SIEMENS AG, MUENCHEN (DE)

W zakładzie w Monachium lokomotywa w procesie produkcji przechodzi przez kilka stanowisk.

Na tym stanowisku powłoka ramy podstawowej jest zaciśnięta a dodatkowe komponenty są przyczepiane i spawane. Instalacja panelu podłogowego także odbywa się tutaj, ze względu na specjalnie opracowany mechanizm obrotu.

18 metrowa rama podstawowa ma całkowitą masę ok. 10 ton.







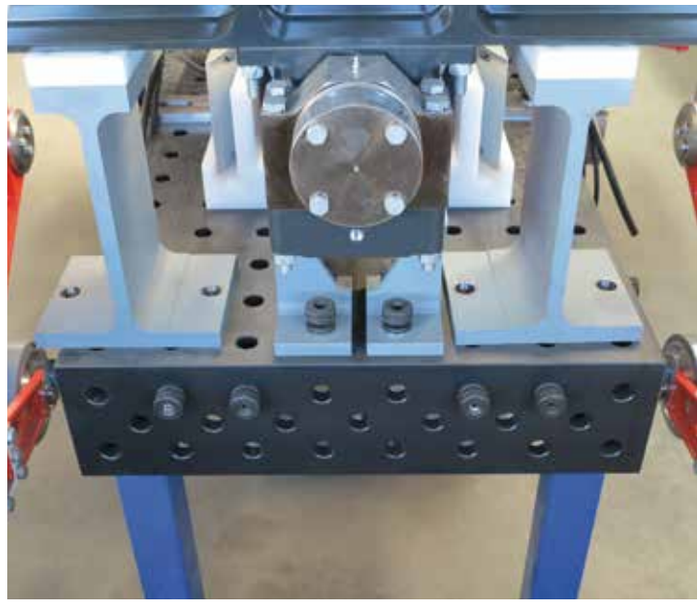

MAURER SOEHNE GMBH & CO. KG, MUENCHEN (DE)

Hala fabryki - 80x20 m jest całkowicie zabudowana szynami podtrzymującymi i prowadzącymi Siegmund. Ze względu na ekstremalnie wysokie obciążenia, otwory systemowe zostały wzmocnione hartowanymi tulejami. Instalacja została przeprowadzona przez Siegmund przy wsparciu nowoczesnej technologii laserowej 3D.

Za pomocą specjalnego systemu platform, składających się z pojedynczych elementów, sprzęt do produkcji może być łączony z systemem szynowym. Elementy platformy, tak jak stoły Siegmund, mogą być losowo rozmieszczone i zamocowane, tworząc maksymalną elastyczność.

Na ilustracjach pokazano, jak wózki rollercoaster'a są montowane i regulowane na stołach Siegmund, przy użyciu szablonów dostarczonych przez klienta. Ze względu na wysoką precyzją wykonania, można zagwarantować maksymalne bezpieczeństwo wesołego miasteczka.

NOBISKRUG GMBH, RENDSBURG (DE)

Na sześciu stołach Siegmund, stocznia pracują na rurociągach o długości do 5600 metrów, do budowy pojedynczego luksusowego jachtu.

Precyzyjny montaż systemu rur wymaga minimalnej tolerancji produkcyjnej.











JUERGEN HACKINGER, WALDKIRCHEN (DE)

Ilustracja przedstawia produkcję balustrady balkonowej ze stali nierdzewnej dla domu jednorodzinnego, o długości 11 metrów.

Podstawowe wyposażenie nowo urządzonej pracowni, składa się ze stołów o zestawów narzędzi Siegmund.

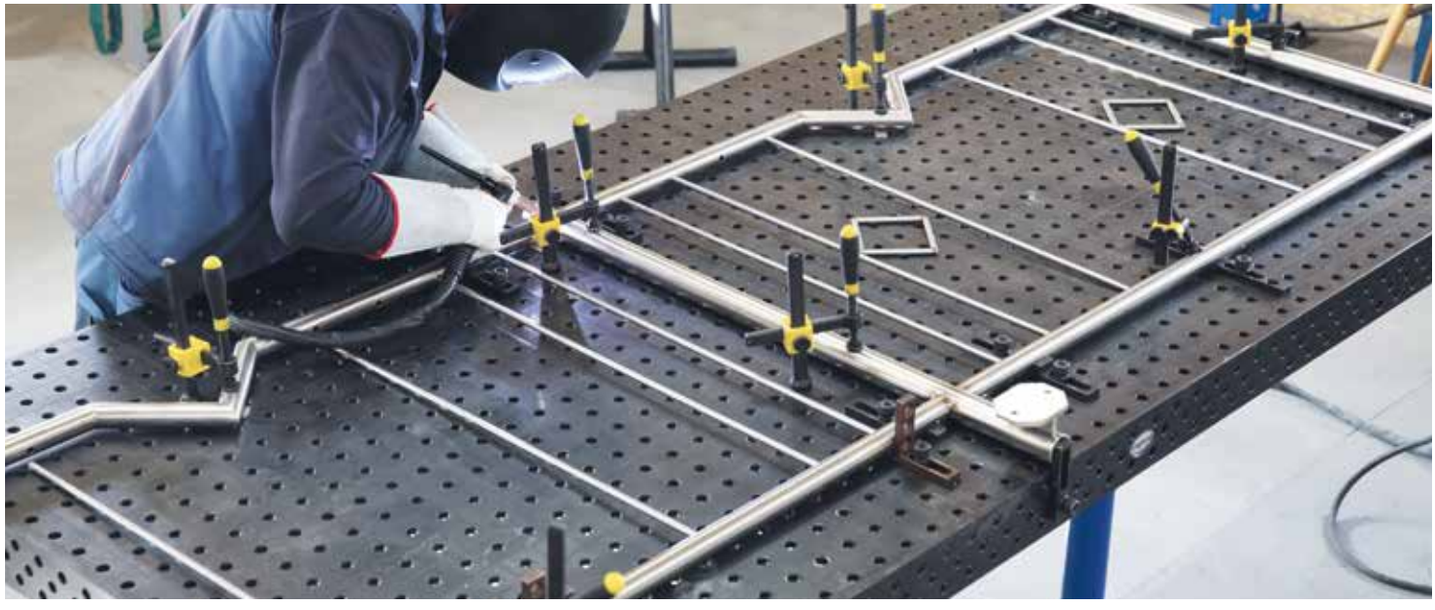





MATTHAEUS SCHMID, BALTRINGEN (DE)

Minimalna tolerancja produkcyjna i maksymalna nośność szyn podtrzymujących i prowadzących Siegmund, w połączeniu ze stołami na ramach połączeniowych, umożliwiają dokładność co do milimetra do, budowy 53 metrowej kładki, o wadze 70 ton.







HERZ ENERGIETECHNIK GMBH, PINKAFELD (AT)

Prezentujemy produkcję kotła do gazyfikacji drewna i brykietów drewnianych. Kocioł jest zbudowany na stole spawalniczym Siegmund o skróconych nogach, ponieważ większość prac spawalniczych podczas procesu produkcyjnego, odbywa się w górnej części elementu roboczego.

Aby móc pracować efektywnie i szybko, kątowniki odlewane ustalone są na stole w formie ramy montażowej dla dopasowania rozmiaru kotła. Przy pomocy trzpieni magnetycznych, panele zewnętrzne kotła w ciągu kilku sekund zostają zamocowane i zespolone w kilku prostych krokach.

Wymiary kotła wynoszą 1400 x 600 x 1400 mm, waga - 515 kg.







MAN, POLAND (PL)

Marka MAN oznacza na całym świecie innowacyjność i niezawodność. Ponad 100-letnia historia samochodów ciężarowych i autobusów marki MAN dowodzi, że efektywność jest czymś więcej niż tylko znakiem towarowym. W Starachowicach buduje się prototypy autobusów, które następnie testowane są w Monachium. Po pomyślnym zakończeniu fazy testowej, mogą one wejść do produkcji seryjnej.

Dwa różne systemy Siegmund sprawnie dopasowują stanowiska robocze do ciągłych zmian. Jeden system szynowy jest podstawą dla blatów i bloków typu „U". Po drugim systemie szynowym przesuwają się cztery stoły Siegmund.

Zdjęcia przedstawiają produkcję modelu autobusu z drzwiami nowej generacji. Drzwi te są wytwarzane w drugim systemie.





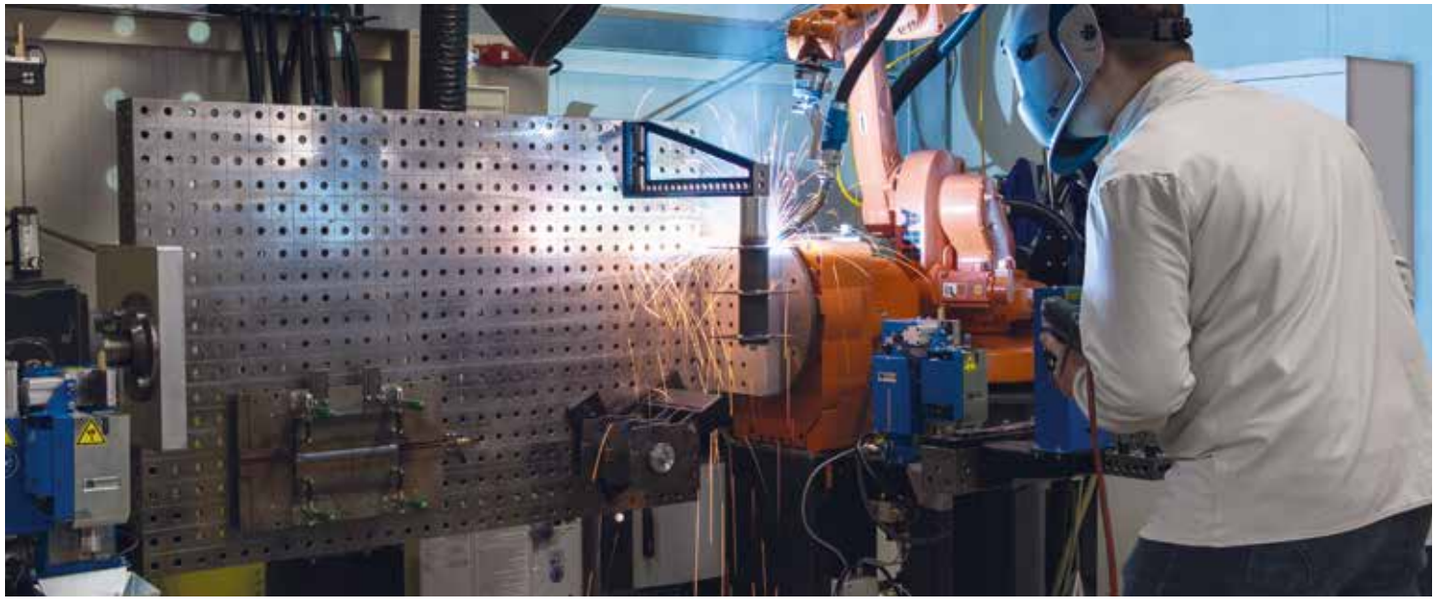

TBI INDUSTRIES GMBH, FERNWALD-STEINBACH (DE)

TBi Industries GmbH to niemiecki producent wysokiej jakości sprzętu spawalniczego, specjalizujący się w projektowaniu i produkcji uchwytów spawalniczych. Szczególną rolę w portfolio produktów odgrywają uchwyty spawalnicze oraz wyposażenie czyszczące do spawania zrobotyzowanego. W swoim nowoczesnym centrum technologii i zastosowań, stoły spawalnicze Siegmund używane do spawania próbnego.

Na zdjęciach przedstawiono przebieg testu z robotem spawalniczym. Blat został przymocowany do manipulatora za pomocą adaptera i dzięki systemowi Siegmund stanowi idealną powierzchnię roboczą do precyzyjnych prac spawalniczych nawet w pozycji nachylonej.

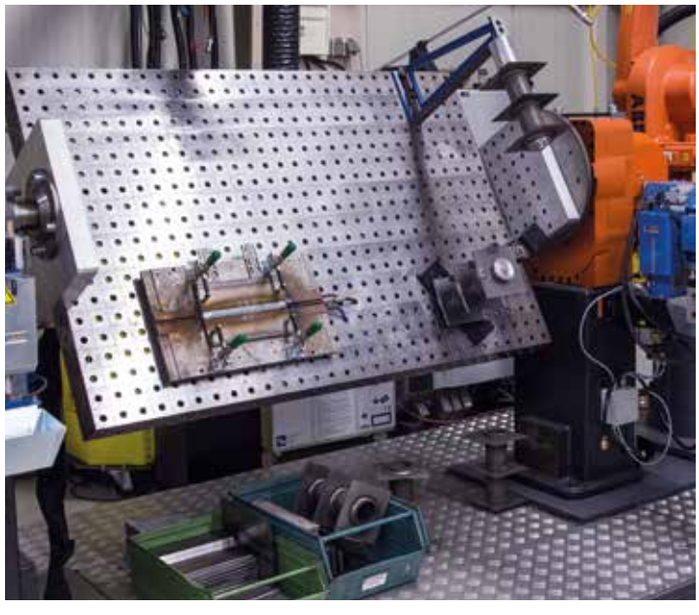

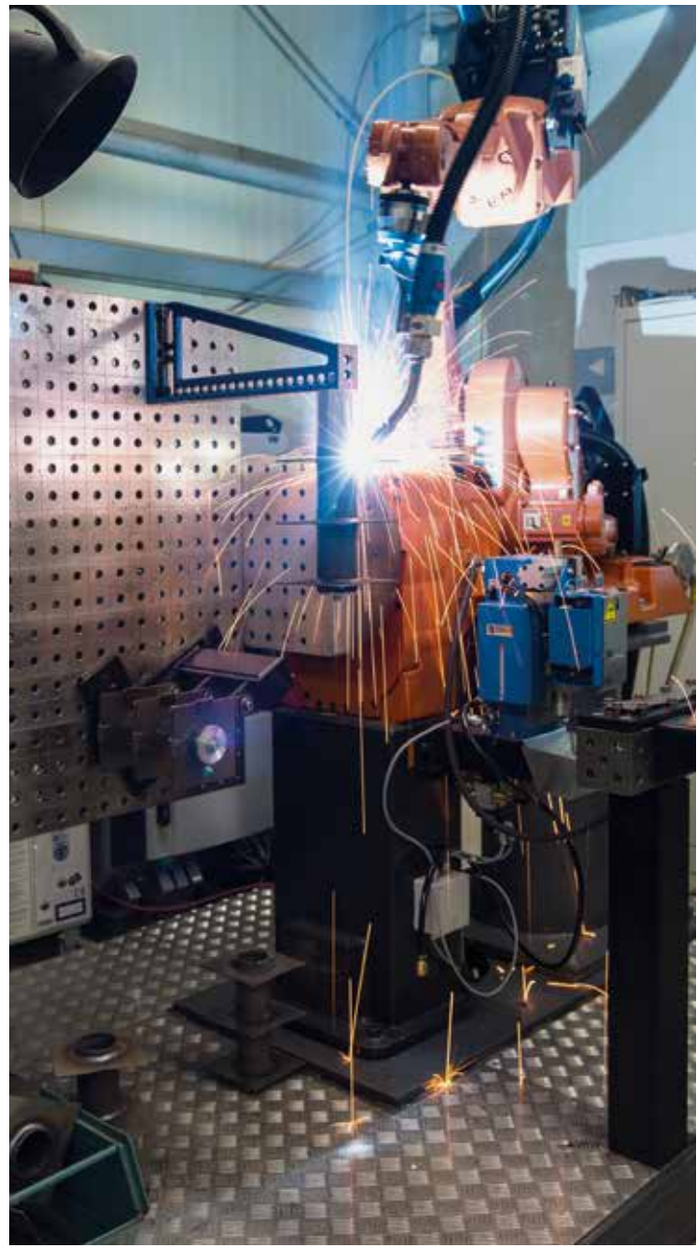



RICHTER LIGHTING TECHNOLOGIES, HEUBACH (DE)

Richter Lighting Technologies GmbH jest od 1994 roku doświadczonym projektantem i producentem rozwiązań oświetleniowych i architektonicznych. Szczególnie ważne jest dla firmy Richter, aby Klienci otrzymywali wydajne, profesjonalne, a także tanie i łatwe w użyciu produkty.

Przedstawiamy etap instalacji specjalnej oprawy i panelu akustycznego. Elektrycznie przewodzące szczotki grafitowe (wykonane samodzielnie) mocuje się na stole spawalniczym Siegmund. Są one specjalnie wykonane w celu zapobiegania ładowaniu elektrostatycznemu podczas produkcji. Dodatkowo szczotki umożliwiają łatwe przesuwanie poszczególnych części i zapobiegają uszkodzeniom szkła akrylowego i profili. Siatka otworów równoległa w stole spawalniczym Siegmund gwarantuje równomierne rozmieszczenie szczotek.









MARKTHALER GMBH & CO. KG, KAUFBEUREN (DE)

Ilustracje przedstawiają produkcję specjalnego pojemnika, służącego jako zbiornik płynów wiertniczych. Stosowany jest w budownictwie do wiercenia otworów pod słupki fundamentowe. Zgromadzony płyn zostaje oczyszczony. Dla stabilizacji wierconego otworu, ciecz jest do niego później z powrotem wpompowywana.

Dzięki zastosowaniu stołów Siegmund, niepotrzebne są żadne szablony czy urządzenia, redukując czas produkcji o 20–25%.

Pojemnik waży 6,4 tony i ma 10 m szerokości, ok. 2,5 m głębokości i 2,5 m wysokości.







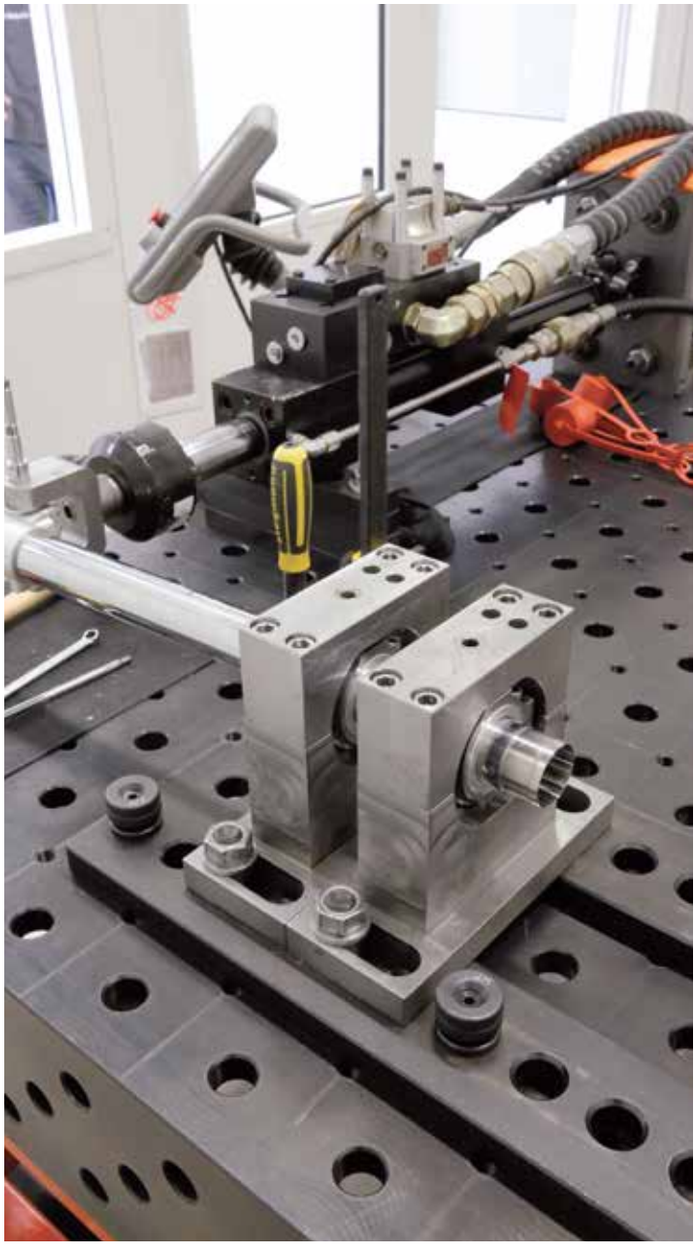

WP PERFORMANCE SYSTEMS GMBH, MUNDERFING (AT)

Profesjonalne centrum testowe prowadzi testy statycznych i dynamicznych komponentów.

W zależności od sytuacji materialnej i stresowej czas trwania testu wynosi od 3 do 80 godzin dla badanego obiektu.

Ilustracje przedstawiają kontrolę jakości teleskopowych rur sterujących.



"STACKER" COMPANY, MOSCOW (RU)











SEMET MASCHINENBAU GMBH & CO. KG, BRACKENHEIM (DE)

Ilustracja przedstawia suwak teleskopowy do produkcji ciężarówek podlegający sprawdzaniu ugięcia i zgodności tolerancji.

Przy pomocy systemu szynowego i bloków typu-U, stacje dźwigowe są wyregulowane. Stacje służą jako uchwyty do suwaka teleskopowego.

Cała produkcja aż do kontroli końcowej, odbywa się na produktach Siegmund.

Suwak teleskopowy ma 8 m długości, waży ok. 2 tony i ma nośność ok. 1,5 tony.







ETA HEIZTECHNIK GMBH, HOFKIRCHEN (AT)

Głowica mieszadła do magazynu zrębków jest zbudowana na stole Siegmund.

Czas produkcji 1 egzemplarza wynosi ok. 1,5 godziny. Gotowy detal ma średnicę 6 metrów.









VOITH TURBO, KIEL (DE)

Ilustracje przedstawiają produkcję lokomotyw spalinowo - hydraulicznych.

Stoły azotowane plazmowo są tanie w utrzymaniu, co ułatwia szybką modernizację. Funkcjonalne urządzenia mocujące Siegmund umożliwiają również szybką obróbkę produkcji niewielkiego nakładu.



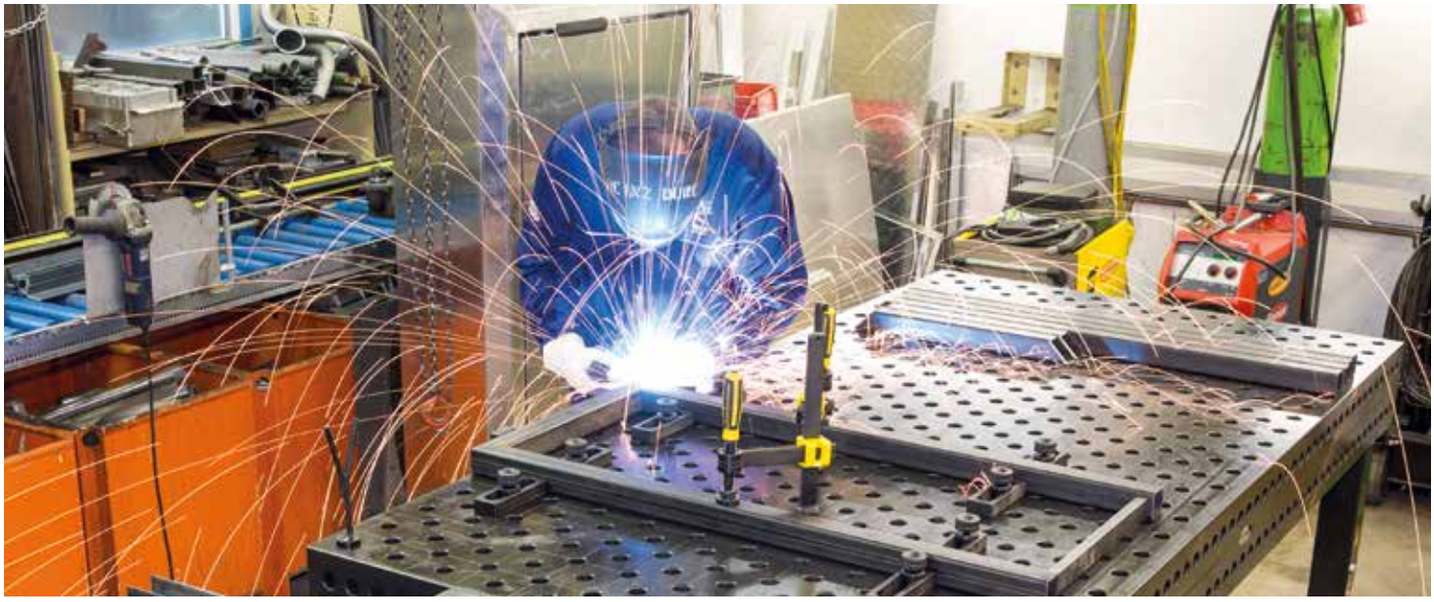

HEINZ DUWE, MISTRZ ŚLUSARSTWA, GOETZIS (AT)

Od 2008 roku jednoosobowa firma Heinz Duwe specjalizuje się w produkcji małych części i małych serii z różnych stali i metali. W swoim warsztacie ślusarz i mistrz spawalniczy Duwe od wielu lat stawia na jakość Siegmund. Dzięki elastycznemu systemowi stołów spawalniczych i narzędzi mocujących, wystarczy kilka kroków i łatwo można przekształcić lub wydłużyć stanowisko pracy w dowolnym momencie.

Prezentujemy produkcję konstrukcji półek, a także niestandardowy model dodatkowego pokładu bagażowego do odbioru.







AGRIKON KAM KFT, KISKUNMAJSA (HU)

Od 1993 Agrikon Kam Kft. produkuje kabiny kierowcy do maszyn budowlanych, ciągników i pojazdów użytkowych. W procesie spawania pojedynczych elementów kabiny razem, najważniejsze są jakość i niezawodność stołów spawalniczych i mocujących Siegmund.

Na zdjęciach prezentujemy montaż szablonów do produkcji kabin dźwigowych. Zaciski i kątowniki umożliwiają dokładne mocowanie i zgrzewanie szablonów bez zginania. W przypadku konieczności zmiany szablonu, przezbrojenie będzie możliwe w bardzo krótkim czasie dzięki temu, że elementy systemu Siegmund mogą być elastycznie dopasowane.









STERN EDELSTAHL, GEIERSTHAL (DE)

Firma "Stern Edelstahl GmbH" z Niemiec korzysta z doświadczeń wielu pokoleń. Oferuje kompetentną obsługę w zakresie budowy rurociągów, budowy instalacji, technologii wodno-kanalizacyjnej oraz obróbki blach. Produkcja na stołach Siegmund oraz nowej stacji roboczej Siegmund Workstation gwarantuje najwyższą jakość i niezawodność produktów Stern Edelstahl GmbH.

Mieliśmy okazję przekonać się w jaki sposób detale z blach i rur zostały wyprodukowane na stołach spawalniczych Professional Extreme. Dzięki krótkiemu czasowi wymiany narzędzi i wysokiej precyzji składania elementów, firma Stern Edelstahl produkuje szybciej, gwarantując najwyższą jakość swoich wyrobów. W ten sposób znacząco wyprzedza konkurencję na wymagającym rynku.







KONSTRUKCJE METALOWE BOEHM GMBH, EICHSTAETT (DE)

Tutaj można zobaczyć, jak schody awaryjne dla stołówki szkolnej budowane są na kilku połączonych ze sobą stołach Siegmund.

Konstrukcja rynnowa waży ok. 4 ton i jest zespawany z 15 mm elementów z blachy stalowej. Schody mają 10 m długości, 1,35 m szerokości i 1,60 m wysokości.









GROB-WERKE GMBH & CO. KG, MINDELHEIM (DE)

Dzięki stołom Siegmund, spełnione zostają indywidualne wymagania klienta dla budowy skomplikowanych maszyn.

Zaawansowany system Siegmund ułatwia szybką i elastyczną modernizację urządzeń zaciskowych, prezentując rozwiązanie dla niewielkiej produkcji lub na zamówienie, pozwalające zaoszczędzić czas.



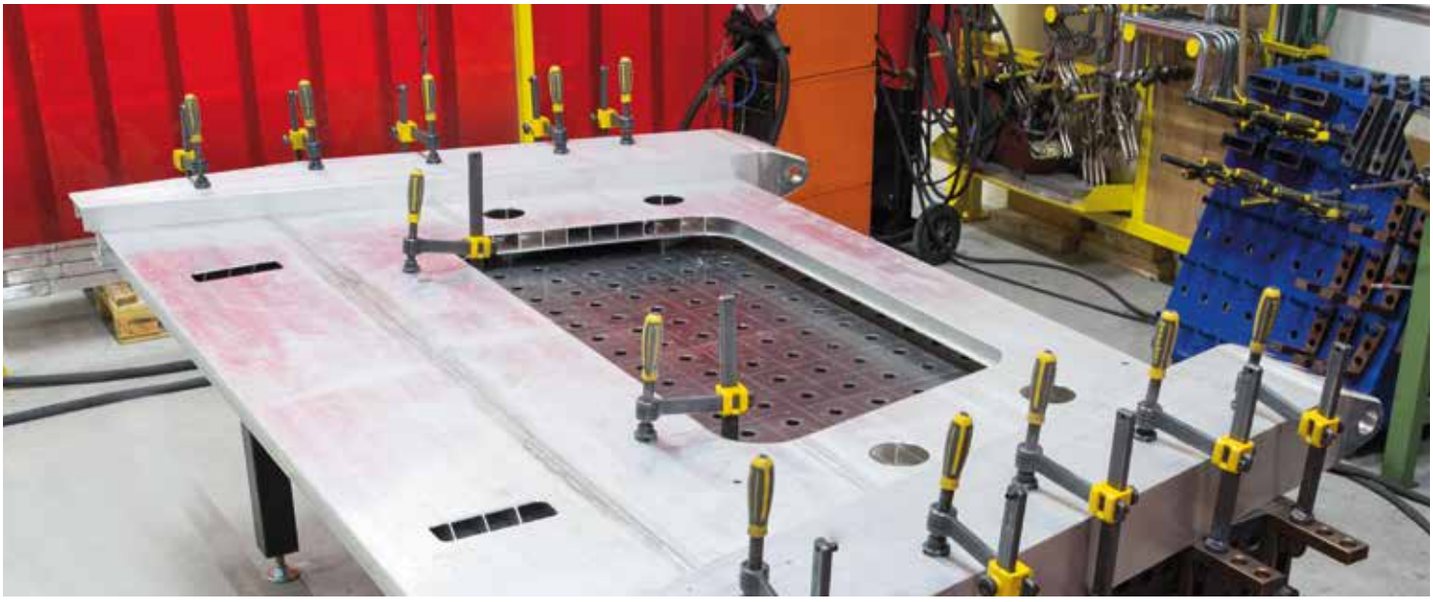





STADLER BUSSNANG AG, BUSSNANG (CH)

Produkcja baldachimu i modułów zderzeniowych wagonów jezdnych. Wykonuje się je z aluminium, najpierw pojedyncze komponenty, które będą potem zmontowane i spawane. Wszystko na stołach Siegmund.





GREUB, LOTZWIL (CH)

Ilustracje przedstawiają produkcję frontów kominkowych na życzenie klienta. Precyzyjna struktura powierzchni stołów Siegmund w połączeniu z ich elastycznymi akcesoriami, zwiększa wydajność produkcji jednostkowej o 20-30 %.





BHDT GMBH, HOENIGSBERG (AT)

Stoły Siegmund ułatwiają prefabrykację linii izometrycznych. Z uwagi na wysoką dokładność stołów, pomiary pośrednie i końcowe mogą być wykonywane ciągle. Daje to nie tylko rezultat w postaci oszczędności potencjału bezpośredniej pracy np. montażu, ale także redukuje korekty.







KUHN-GELDROP BV, GELDROP (NL)

Firma Kuhn-Geldrop BV wchodzi w skład międzynarodowej grupy KUHN od lutego 2009 roku, która specjalizuje się w maszynach i pojazdach rolniczych. Zakład w Geldrop odpowiada za rozwój i produkcję pras belujących i maszyn do zwijania bel.

Prezentujemy na zdjęciach produkcję części do prasy do siana. Aby uzyskać jak największą powierzchnię roboczą, połączono dwa stoły spawalnicze Siegmund. Dzięki temu łatwiej i dokładniej mocuje się i spawa długie elementy.







KALFÉM, HUNGARY (HU)

Od 1993 firma Kalfém produkuje na Węgrzech indywidualne rozwiązania dla systemów półek i szaf. Odbiorcami są, oprócz dobrze znanych stacji benzynowych, także mniejsze firmy i osoby prywatne.

Zdjęcia przedstawiają produkcję szafki narzędziowej. Wszystkie etapy produkcji przeprowadzane są na stołach spawalniczych Siegmund. Dzięki krótkim czasom przezbrajania i wysokiej dokładności, Kalfém jest konkurencyjny na rynku i oferuje swoim klientom najwyższą jakość produktów.









KONSTRUKCJA POJAZDU KRAMPE, COESFELD (DE)

Firma Krampe jest liderem na rynku niemieckim w produkcji wywrotek rolniczych i przyczep, które produkuje od ponad trzydziestu lat w Coesfeld, Westfalia. Krampe specjalizuje się w projektowaniu i budowie specjalistycznych rozwiązań transportowych dla rolnictwa i leśnictwa, budownictwa, gospodarki odpadami i służb komunalnych.

Zdjęcia przedstawiają produkcję aluminiowej tylnej klapy naczepy z osłoną do rozładunku. Elementy zostaną dołączone i przyspawane na stołach spawalniczych Professional Extreme 8.7.







MA METAL CONSTRUCTION, DIEBURG (DE)

Od schodów poprzez wiaty, tarasy i dachy, do specjalnych konstrukcji – szeroka gama produktów MA Metal Construction w Dieburgu, w Niemczech, wymaga zawsze solidnego, niezawodnego i precyzyjnego materiału i narzędzi do pracy.

Mamy okazję zobaczyć jak system transportowy dla produktów mięsnych został wykonany na stole spawalniczym Professional Extreme 8.7. Sam tylko proces spawania trwał około 35 godzin.







SCITEEX, WARSAW (PL)

Przestrzeń robocza do dowolnej rozbudowy to większa powierzchnia i gwarancja elastycznej pracy.

Systemy platform i szyn są najlepszymi rozwiązaniami dla detali o dużych gabarytach, które wymagają nietypowego mocowania.

Duża ilość realizowanych projektów tego typu jest tylko potwierdzeniem ich wartości. Największą korzyścią niezmiennie jest szybki i precyzyjny montaż dużych komponentów.







KONSTRUKCJE METALOWE KUENZLE, WEINFELDEN (CH)

Firma Kuenzle Metallbau AG jest ekspertem w produkcji różnych produktów z metalu, do stosowania w budownictwie, wybierana przez architektów, firmy budowlane i osoby prywatne. Doskonałe planowanie i optymalnie wyposażone przestrzenie robocze stanowią podstawę wysokiej elastyczności i dokładności. Produkty wysokiej jakości wytwarzane są manualnie na stołach spawalniczych Siegmund.

Pokazujemy Państwu produkcję barierek balkonowych. Aby pracować tak efektywnie i szybko, jak to możliwe, mocuje się przed spawaniem ramy i kątowniki na stole Professional Extreme. Idealnie dopasowane do rozmiaru poręczy. W ten sposób poszczególne części są mocowane i spawane ze sobą za pomocą kilku prostych kroków w ciągu kilku sekund.

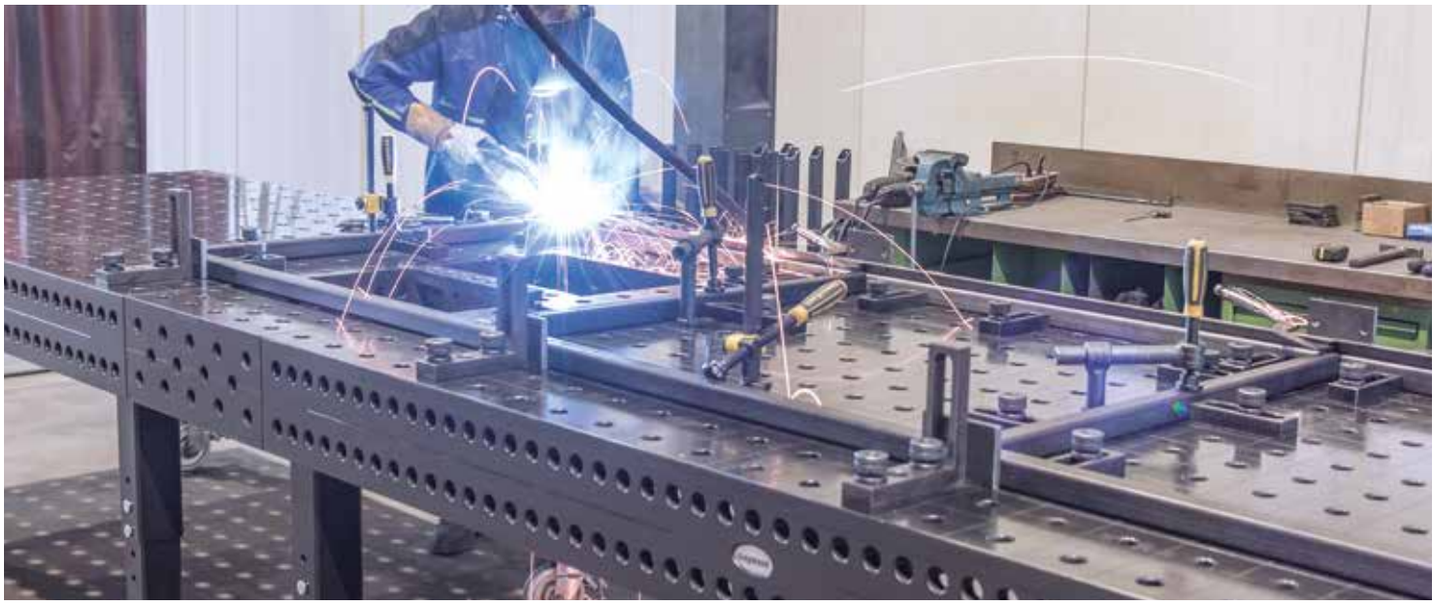

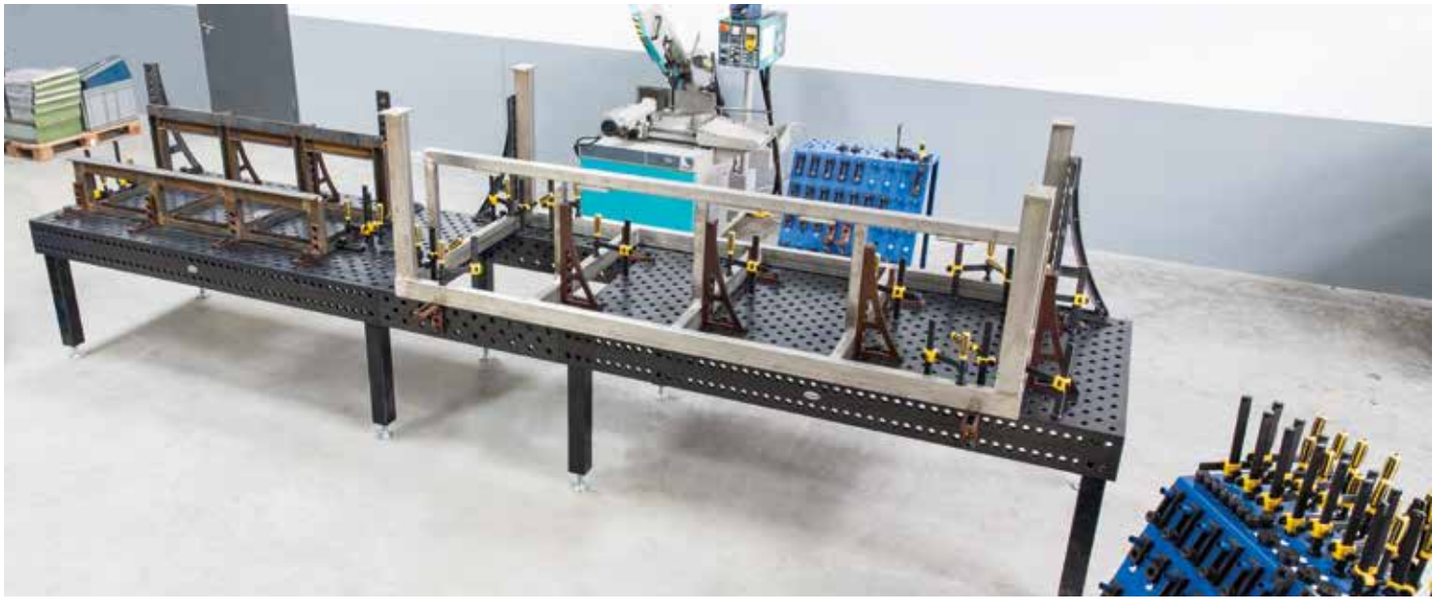

GETZNER TEXTIL AG, BLUDENZ (AT)

Getzner Textil to firma założona w 1818 roku, wiodący producent wyrobów z afrykańskiego adamaszku. Jest także jednym z wiodących dostawców tkanin odzieżowych na koszule. Moda korporacyjna podobnie jak tkaniny przemysłowe i techniczne tworzą szerokie portfolio produkowanych wyrobów. Poprzez innowacyjny sposób opracowania własnych rozwiązań technologicznych, firma Getzner Textil AG stale rozwija się w wielu obszarach produktowych i biznesowych, pomimo nieustannych zmian. Tylko dzięki systemom Siegmund możliwe jest szybkie, precyzyjne spawanie aby ciągle rozwijać i ulepszać obszary produkcji Getzner. Na zdjęciach przedstawiono produkcję zabezpieczenia najazdowego dla kabla wysokiego napięcia, jak również produkcję specjalnego stołu dla systemów dozowania. Po około 9 – 10 godzinach spawania stół jest obracany i dołączane są pojemniki do produkcji wyrobów tekstylnych (3x 1000 l).







BAX METAAL, BERGEIJK (NL)

Od ponad 25 lat firma Bax Metaal z Holandii jest dobrze znanym producentem wyrobów ze stali czarnej, stali nierdzewnej i aluminium. Bax Metaal zawsze polega na stołach spawalniczych Siegmund, od światowego lidera najnowszej generacji stołów spawalniczych. Zanim rozpocznie się produkcja, poszczególne projekty opracowywane są wspólnie z klientem we własnym dziale projektowania. Baza plików do modelowania 3D stołów i narzędzi firmy Siegmund, to podstawa dla każdego nowego dokładnego i szybkiego zaplanowania stanowiska spawalniczego dla nowego projektu. Potem następuje przygotowanie i implementacja projektu do produkcji przy współpracy z klientem. Po dokładnym zaplanowaniu produktu i koordynacji z klientem, produkcja może się rozpocząć. Bax Metaal przywiązuje dużą wagę do wydajności i precyzji, dlatego niemal wszystkie etapy produkcji są wykonywane na stołach spawalniczych Siegmund. Dzięki elastycznej powierzchni roboczej można realizować różnorodne projekty z dużą dokładnością. Krótkie czasy przestoju umożliwiają firmie Bax Metaal uzyskanie konkurencyjności oraz znalezienie skutecznego i ekonomicznego rozwiązania dla każdego projektu.



















STERN EDELSTAHL, GEIERSTHAL (DE)

Firma "Stern Edelstahl GmbH" z Niemiec korzysta z doświadczeń wielu pokoleń. Oferuje kompetentną obsługę w zakresie budowy rurociągów, budowy instalacji, technologii wodno-kanalizacyjnej oraz obróbki blach. Produkcja na stołach Siegmund oraz nowej stacji roboczej Siegmund Workstation gwarantuje najwyższą jakość i niezawodność produktów Stern Edelstahl GmbH.

Mieliśmy okazję przekonać się w jaki sposób detale z blach i rur zostały wyprodukowane na stołach spawalniczych Professional Extreme. Dzięki krótkiemu czasowi wymiany narzędzi i wysokiej precyzji składania elementów, firma Stern Edelstahl produkuje szybciej, gwarantując najwyższą jakość swoich wyrobów. W ten sposób znacząco wyprzedza konkurencję na wymagającym rynku.









NORWEST, PRAHOVA (RO)

Rumuńska firma Norwest produkuje niestandardowe konstrukcje z blachy i rur wykonane z różnych metali. Norwest opiera się na systemach stołów spawalniczych i mocujących Siegmund, aby skutecznie i dokładnie wytwarzać swoje produkty.

Na zdjęciach pokazano zakład produkcyjny Norwest. Gama produktów rozciąga się od rurociągów do konstrukcji metalowych, od hal produkcyjnych i magazynowych po konstrukcje klatek schodowych.







J&E MAIER AG, GOSSAU (CH)

Od 1926 roku pracownicy szwajcarskiej firmy J&E MAIER AG produkują wysokiej jakości maszyny i systemy do obróbki ziarna oraz zbiorniki dla materiałów sypkich. Szczególną uwagę poświęcono rozwiązaniom, które można indywidualnie dostosować lub wyprodukować dla każdego klienta.

Na zdjęciach widać produkcję ramy na stole spawalniczym Siegmund. Aby znacznie skrócić czas produkcji, można utworzyć ramę montażową za pomocą stoperów i kątowników, potem zamocować ją na stole spawalniczym Professional Extreme. W kilku prostych krokach poszczególne części ramy można szybko i sprawnie zacisnąć przed obróbką.



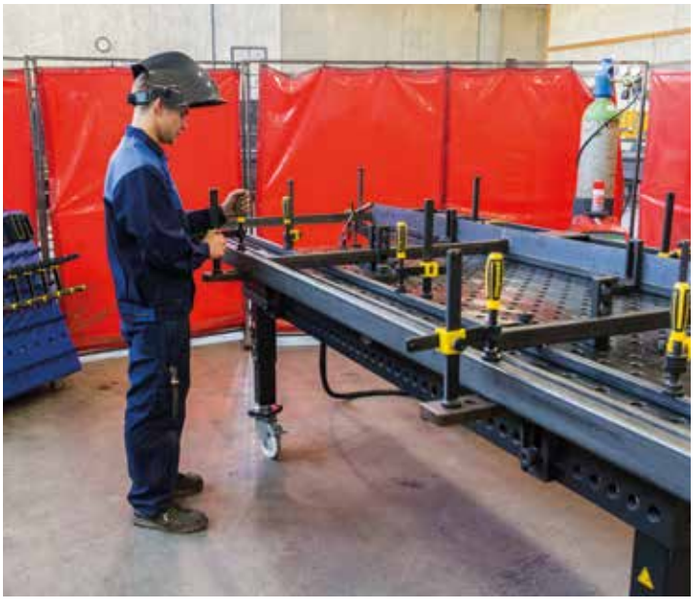



SIMEONI METALLBAU, ANDELSBUCH (AT)

Firma rodzinna Simeoni Metallbau od 1998 roku produkuje wysokiej jakości metalowe rozwiązania konstrukcyjne i indywidualne dla budownictwa - deweloperów, budowniczych i architektów. Systemy stołów spawalniczych i mocujących firmy Siegmund zapewniają solidny, niezawodny i dokładne stanowisko robocze dla szerokiej gamy produktów Simeoni. .

Na zdjęciach prezentujemy produkcję ramy do balustrady balkonowej. Wszystkie części są zaciskane, przyczepiane, a następnie zespawane na stole spawalniczym Professional Extreme z zaciskami i kątownikami. System Siegmund pozwala na szybkie i elastyczne modyfikowanie przyrządu i jest oszczędnym rozwiązaniem dla indywidualnych produktów na zamówienie, a także do produkcji seryjnej.

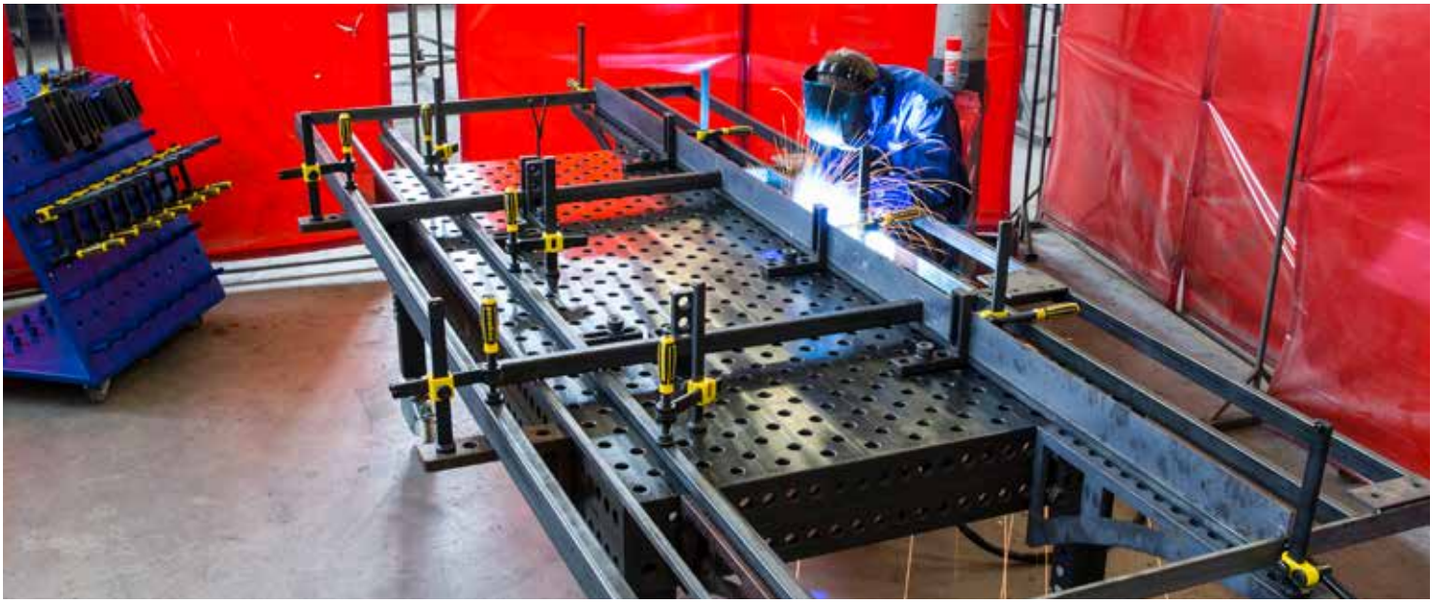

Najlepsza podstawa dla każdej aplikacji – systemy Siegmund w skrócie



SYSTEM 28

System 28 jest idealny dla dużych rozbudowanych projektów lub ciężkich detali. Nośność stołu wynosi ok. 2.000 kg na 1 standardową nogę. Narzędzia systemu 28 pozwalają na solidne i dokładne mocowanie, które umożliwiają utrzymanie komponentów w żądanych pozycjach i odległościach podczas spawania.



SYSTEM 22

Coraz więcej klientów wybiera system 22. Jest bardziej stabilny niż system 16 i lżejszy niż system 28.



SYSTEM 16

Do prostych aplikacji o małej wadze do ok. 1.000 kg obciążenia na jedną standardową nogę stołu - zalecamy system 16. Dzięki rozstawieniu otworów 50 mm, można łatwo zamocować nawet małe detale.



KOMPATYBILNE

Dzięki elastycznemu systemowi modułowemu Siegmund wszystkie systemy można łączyć za pomocą elementów łączących.

SYSTEM 28

DO CIĘŻKICH I WYMAGAJĄCYCH APLIKACJI

MATERIAŁY

Grubość materiału ok. 24,5 – 27 mm



PROFESSIONAL 750

Wysokiej jakości stal S355J2+N,
azotowanie plazmowe, powlekanie BAR

PROFESSIONAL EXTREME 8.7 / 8.8

Stal narzędziowa X8.7 / X8.8,
azotowanie plazmowe, powlekanie BAR

ŚREDNICA OTWORÓW Ø 28 MM

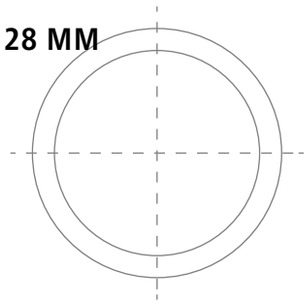

1. Otwory w siatce ukośnej lub prostej 100x100 mm
2. Zaokrąglone otwory z promieniem 3 mm
3. Promień 3 / 6 mm na rogach i krawędziach stołu
4. Bok stołu o wysokości 200 mm
   Siatka otworów na boku stołu 50 mm
5. Z miarką na powierzchni
6. Wzmocniona konstrukcja z ożebrowaniem

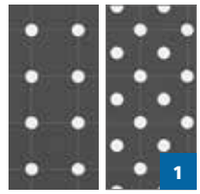











SYSTEM 22

BARDZIEJ STABILNY I WYTRZYMAŁY NIŻ SYSTEM 16, TAŃSZY NIŻ SYSTEM 28

MATERIAŁ



Grubość materiału ok. 17 – 19 mm

PROFESSIONAL 750

Wysokiej jakości stal S355J2+N,
azotowanie plazmowe, powlekanie BAR

ŚREDNICA OTWORÓW Ø 22 MM

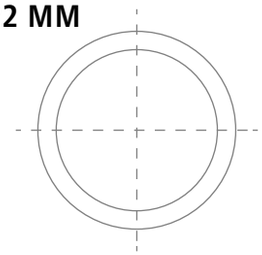

1. Otwory w siatce ukośnej lub prostej 100x100 mm
2. Zaokrąglone otwory z promieniem 2,5 mm
3. Promień 3 / 6 mm na rogach i krawędziach stołu
4. Bok stołu o wysokości 150 mm
   Siatka otworów na boku stołu 50 mm
5. Z miarką na powierzchni
6. Wzmocniona konstrukcja z ożebrowaniem

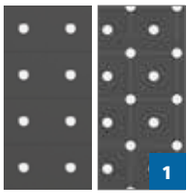











SYSTEM 16

DLA CIENKOŚCIENNYCH APLIKACJI

MATERIAŁY



Grubość materiału ok. 11,5 – 13 mm

PROFESSIONAL 750

Wysokiej jakości stal S355J2+N,
azotowanie plazmowe, powlekanie BAR

PROFESSIONAL EXTREME 8.7

Stal narzędziowa X8.7,
azotowanie plazmowe, powlekanie BAR

ŚREDNICA OTWORÓW Ø 16 MM

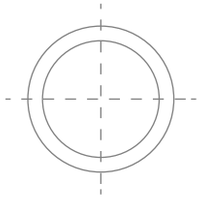

1. Siatka prosta otworów 50x50 mm
2. Zaokrąglone otwory z promieniem 2 mm
3. Promień 3 / 6 mm na rogach i krawędziach stołu
4. Bok stołu o wysokości 100 mm
   Siatka otworów na boku stołu 25 mm
5. Z miarką na powierzchni
6. Wzmocniona konstrukcja z ożebrowaniem

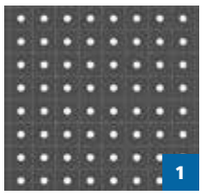









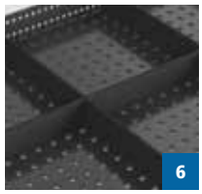

Stoły Siegmund flota S28



	STÓŁ ROWKOWANY	PROFESSIONAL EXTREME 8.8	PROFESSIONAL EXTREME 8.7
MATERIAŁ	stalowy S355J2+N	Materiał podstawowy hartowana specjalna stal narzędziowa Siegmund X8.8	Materiał podstawowy hartowana specjalna stal narzędziowa Siegmund X8.7
AZOTOWANIE PLAZMOWE	■	■	■
TWARDOŚĆ PODSTAWOWA	ok. 165 – 220 Vickersów	ok. 360 – 420 Vickersów	ok. 280 – 340 Vickersów
TWARDOŚĆ POWIERZCHNI	ok. 450 – 750 Vickersów	ok. 500 – 900 Vickersów	ok. 450 – 850 Vickersów
GRUBOŚĆ MATERIAŁU	ok. 35 – 39 mm / 24,5 – 27 mm	ok. 24,5 – 27 mm	ok. 24,5 – 27 mm
BOK STOŁU	200 mm	200 mm	200 mm
SIATKA UKOŚNA	—	■	■
MIARKA	—	■	■
WERSJE	patrz strona 132	patrz strona 104	patrz strona 102

■ Standard □ Dostępne za dopłatą — Niedostępne

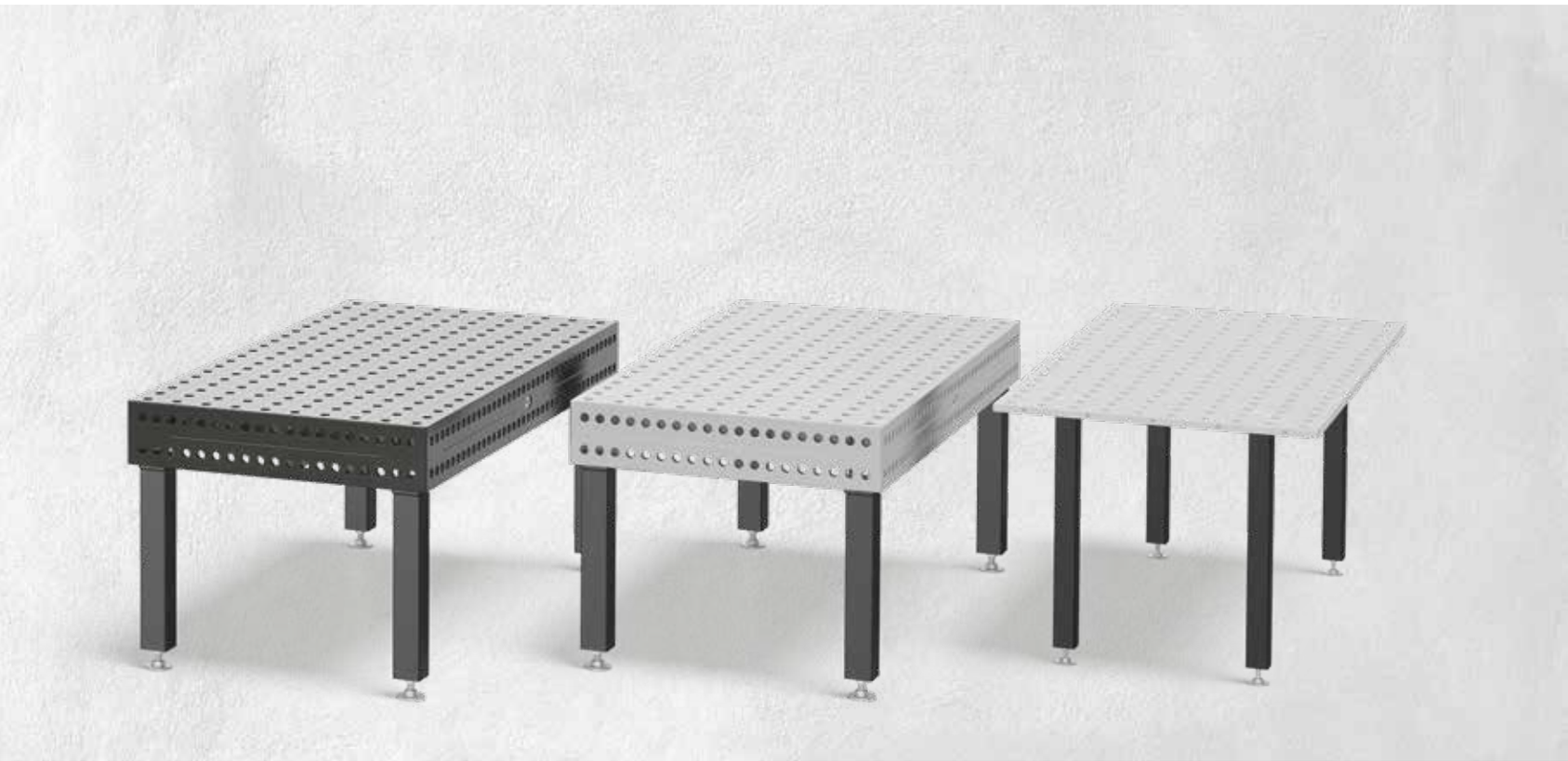

PROFESSIONAL 750	STAL NIERDZEWNA	BASIC
stalowy S355J2+N	stal nierdzewna X5CrNi18-10 (1.4301)	stalowy S355J2+N
■	—	—
ok. 165 – 220 Vickersów	ok. 266 – 382 Vickersów	ok. 165 – 220 Vickersów
ok. 450 – 750 Vickersów		
ok. 24,5 – 27 mm	ok. 24,5 – 27 mm	ok. 24,5 – 27 mm
200 mm	200 mm	bez powierzchni bocznej; otwory gwintowane na 4 stronach
□	□	□
■	□	■
patrz strona 98	patrz strona 94	patrz strona 90

Stoły Siegmund system 22



	PROFESSIONAL 750
MATERIAŁ	stalowy S355J2+N
AZOTOWANIE PLAZMOWE	■
TWARDOŚĆ PODSTAWOWA	ok. 165 – 220 Vickersów
TWARDOŚĆ POWIERZCHNI	ok. 450 – 750 Vickersów
GRUBOŚĆ MATERIAŁU	ok. 17 – 19 mm
BOK STOŁU	150 mm
SIATKA UKOŚNA	■
MIARKA	■
WERSJE	patrz strona 410

■ Standard □ Dostępne za dopłatą — Niedostępne

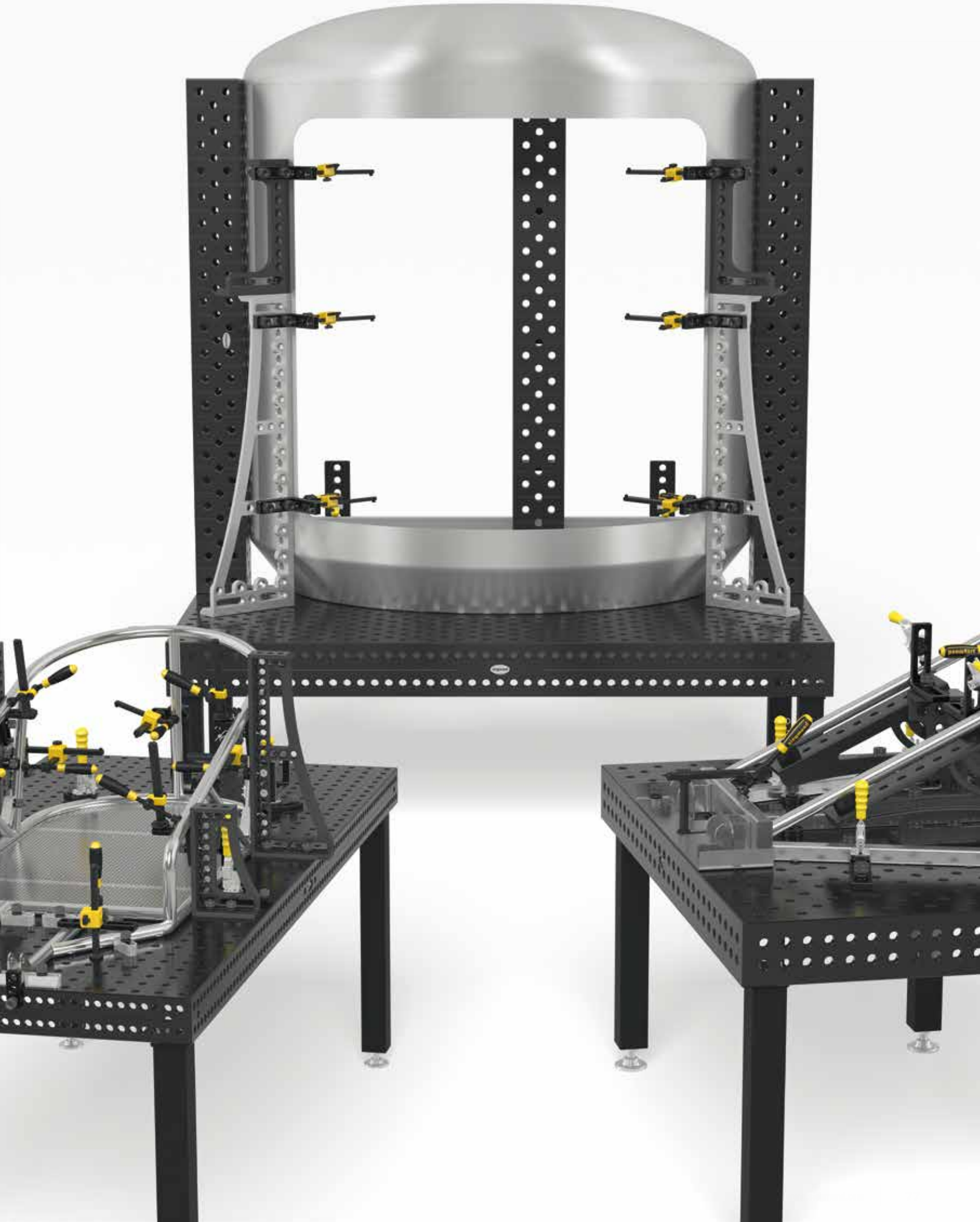

Stoły Siegmund flota S16



	PROFESSIONAL EXTREME 8.7	PROFESSIONAL 750
MATERIAŁ	Materiał podstawowy hartowana specjalna stal narzędziowa Siegmund X8.7	stalowy S355J2+N
AZOTOWANIE PLAZMOWE	■	■
TWARDOŚĆ PODSTAWOWA	ok. 280 – 340 Vickersów	ok. 165 – 220 Vickersów
TWARDOŚĆ POWIERZCHNI	ok. 450 – 850 Vickersów	ok. 450 – 750 Vickersów
GRUBOŚĆ MATERIAŁU	ok. 11,5 – 13 mm	ok. 11,5 – 13 mm
BOK STOŁU	100 mm	100 mm
SIATKA UKOŚNA	□	□
MIARKA	■	■
WERSJE	patrz strona 578	patrz strona 574

■ Standard □ Dostępne za dopłatą — Niedostępne



STAL NIERDZEWNA	BASIC AZOTOWANY PLAZMOWO
stal nierdzewna X5CrNi18-10 (1.4301)	stalowy S355J2+N
–	■
ok. 266 – 382 Vickersów	ok. 165 – 220 Vickersów
	ok. 450 – 750 Vickersów
ok. 11,5 – 13 mm	ok. 11,5 – 13 mm
100 mm	50 mm
□	–
□	■
patrz strona 570	patrz strona 566

Porównanie materiałów

Materiał podstawowy jest najważniejszy dla dużej twardości i długiej żywotności. Stoły i narzędzia Siegmund to wymierne oszczędności. Najwyższa jakość naszych stołów spawalniczych pozwala na pracę ze znacznie większą dokładnością i niższym poziomem błędów.





	PROFESSIONAL 750[1] **bez azotowania plazmowego**	**PROFESSIONAL 750[2]** **z azotowaniem plazmowym**
Twardość w Vickersach	**Twardość podstawowa ok. 165 – 220 Vickersów**	**Twardość podstawowa ok. 165 – 220 Vickersów** **Twardość powierzchni ok. 450 – 750 Vickersów**
Materiał	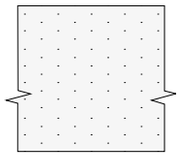 **Materiał podstawowy stal wysokiej jakości S355J2+N**	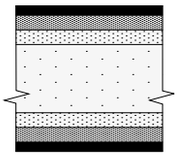 powlekanie-BAR azotek żelaza warstwa przejściowa **Materiał podstawowy stal wysokiej jakości S355J2+N** warstwa przejściowa azotek żelaza powlekanie-BAR
Twardość podstawowa	★ ★	★ ★
Twardość powierzchni	★ ★	★ ★ ★ ★ ★ ★
Odporność na uderzenia	★ ★	★ ★ ★
Twardość i długowieczność	★ ★	★ ★ ★ ★
Ochrona przed odpryskami spawalniczymi	★	★ ★ ★ ★ ★ ★
Odporność na korozję	★	★ ★ ★ ★ ★ ★
Obciążenie punktowe	★ ★ ★	★ ★ ★ ★
Płaskość w nowym znaczeniu	★ ★ ★ ★ ★ ★ ★	★ ★ ★ ★ ★ ★ ★
Utrzymanie płaskości pod dużym obciążeniem	★	★ ★ ★
Żywotność	★ ★	★ ★ ★ ★ ★

Nasze porównanie służy do łatwiejszego wyboru najlepszego stołu dla Państwa.
[1] Również do stołów 28 Basic.
[2] Również do stołów 16 Basic.

POROWNANIE TWARDOŚCI: TWARDOŚĆ POWIERZCHNI

Azotowanie plazmowe i powłoka BAR chroni przed przywieraniem odprysków spawalniczych, korozją i uszkodzeniami mechanicznymi.

Wartości przybliżone w Vickersach

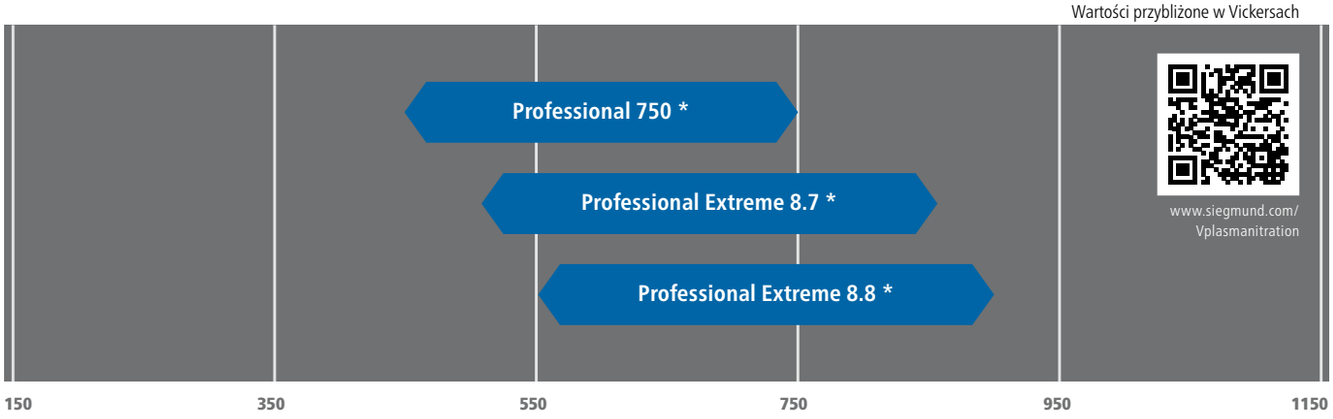

*z azotowaniem plazmowym

Nasze bestsellery Professional Extreme 8.7 oraz 8.8: Wyjątkowa twardość i długa żywotność





Test twardości – Professional Extreme:

www.siegmund.com/Vhardness

PROFESSIONAL EXTREME 8.7

z azotowaniem plazmowym

Twardość podstawowa ok. 280 – 340 Vickersów
Twardość powierzchni ok. 450 – 850 Vickersów

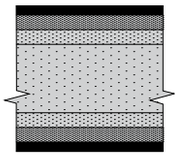

powlekanie-BAR
azotek żelaza
warstwa przejściowa

Materiał podstawowy hartowana specjalna stal narzędziowa Siegmund X8.7

warstwa przejściowa
azotek żelaza
powlekanie-BAR

★ ★ ★ ★ ★ ★
★ ★ ★ ★ ★ ★ ★ ★
★ ★ ★ ★ ★ ★ ★
★ ★ ★ ★ ★ ★
★ ★ ★ ★ ★ ★ ★
★ ★ ★ ★ ★ ★
★ ★ ★ ★ ★ ★
★ ★ ★ ★ ★ ★ ★
★ ★ ★ ★ ★
★ ★ ★ ★ ★ ★

★ Pokazuje poprawę właściwości w ostatnich latach.

PROFESSIONAL EXTREME 8.8

z azotowaniem plazmowym

Twardość podstawowa ok. 360 – 420 Vickersów
Twardość powierzchni ok. 500 – 900 Vickersów

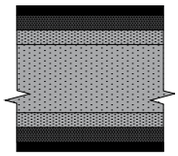

powlekanie-BAR
azotek żelaza
warstwa przejściowa

Materiał podstawowy hartowana specjalna stal narzędziowa Siegmund X8.8

warstwa przejściowa
azotek żelaza
powlekanie-BAR

★ ★ ★ ★ ★ ★ ★ ★
★ ★ ★ ★ ★ ★ ★ ★ ★ ★
★ ★ ★ ★ ★ ★ ★ ★ ★ ★
★ ★ ★ ★ ★ ★ ★ ★
★ ★ ★ ★ ★ ★ ★
★ ★ ★ ★ ★ ★
★ ★ ★ ★ ★ ★ ★
★ ★ ★ ★ ★ ★ ★
★ ★ ★ ★ ★ ★ ★
★ ★ ★ ★ ★ ★ ★

Powierzchnie boczne stołów Professional Extreme 8.7 i 8.8, wykonane są ze specjalnego stopu stali o wysokiej jakości S355J2+N, są azotowane plazmowo i posiadają powłokę antykorozyjną BAR.

PORÓWNANIE TWARDOŚCI: TWARDOŚĆ PODSTAWOWA

Duża twardość podstawowa gwarantuje wyższą odporność na uderzenia i długą żywotność stołów spawalniczych.

Wartości przybliżone w Vickersach

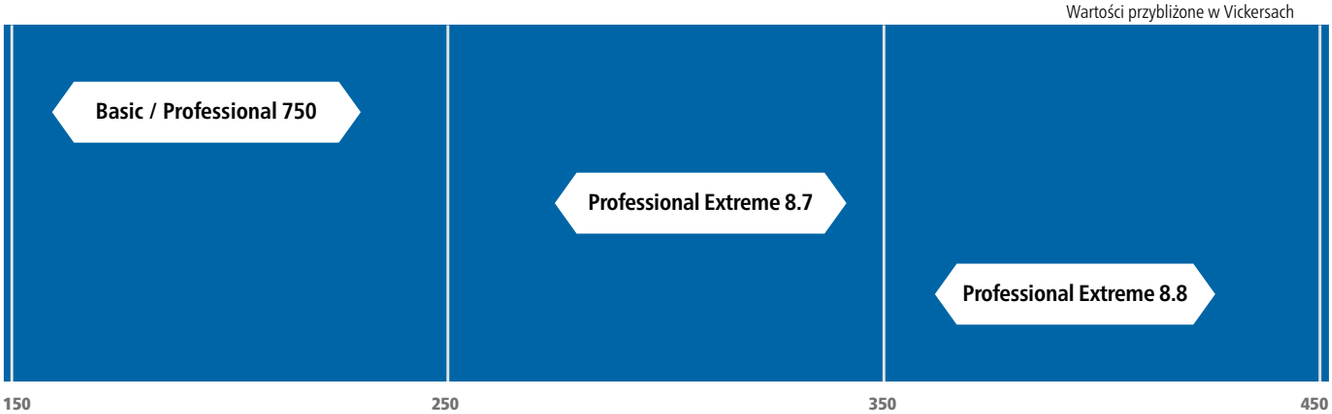

Siatka otworów i miarka



28 + 22 + 16



100 mm (System 28, System 22) i 50 mm (System 16) siatka otworów i siatka linii, są najbardziej powszechnie stosowane w stołach spawalniczych i montażowych. Podłużne otwory systemowe są idealnie dostosowane.

28 + 22



Siatka ukośna oferuje jeszcze więcej możliwości przekątnego mocowania. Skorzystaj z większej elastyczności dla jeszcze większej kreatywności.

28 + 22 + 16



Specjalna siatka z otworami gwintowanymi, pozwala Ci pracować z użyciem Twoich indywidualnych arzędzi i mechanizmów.

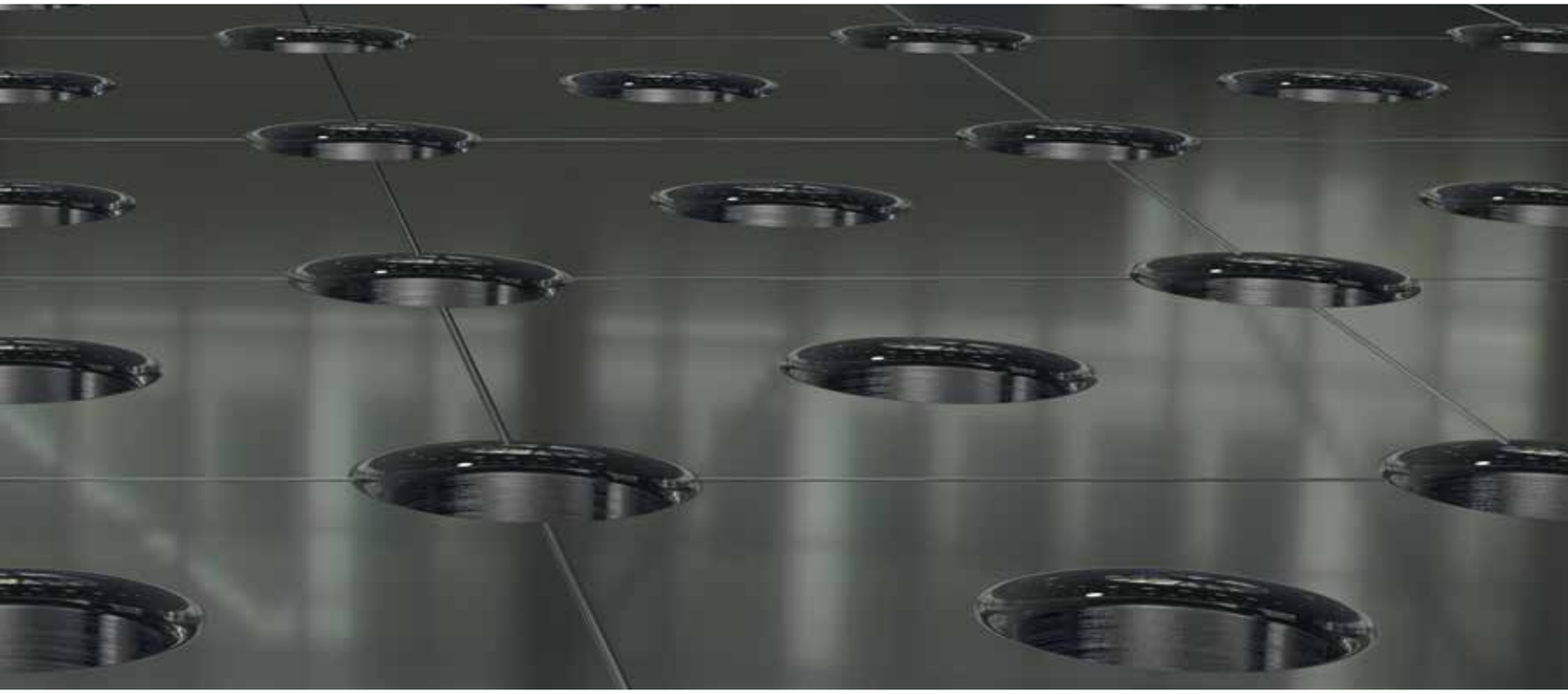

28 + 22



Siatka 50 mm oferuje dwa razy więcej możliwości mocowania niż w siatce 100 mm. Skorzystaj z większej elastyczności dla jeszcze większej kreatywności.

28 + 16



W siatce 50 mm (system 16) lub 100 mm (system 28), masz dodatkowe możliwości mocowania z siatką ukośną na powierzchni bocznej.

28 + 22 + 16



Miarka dookoła na wszystkich 4 stronach.

NOWE OZNACZENIA Siegmund

TERAZ MOŻESZ ŁATWO I SZYBKO PRZEJRZEĆ NASZE ZUPEŁNIE NOWE ORAZ ZNANE, ULEPSZONE PRODUKTY Z OPISAMI.

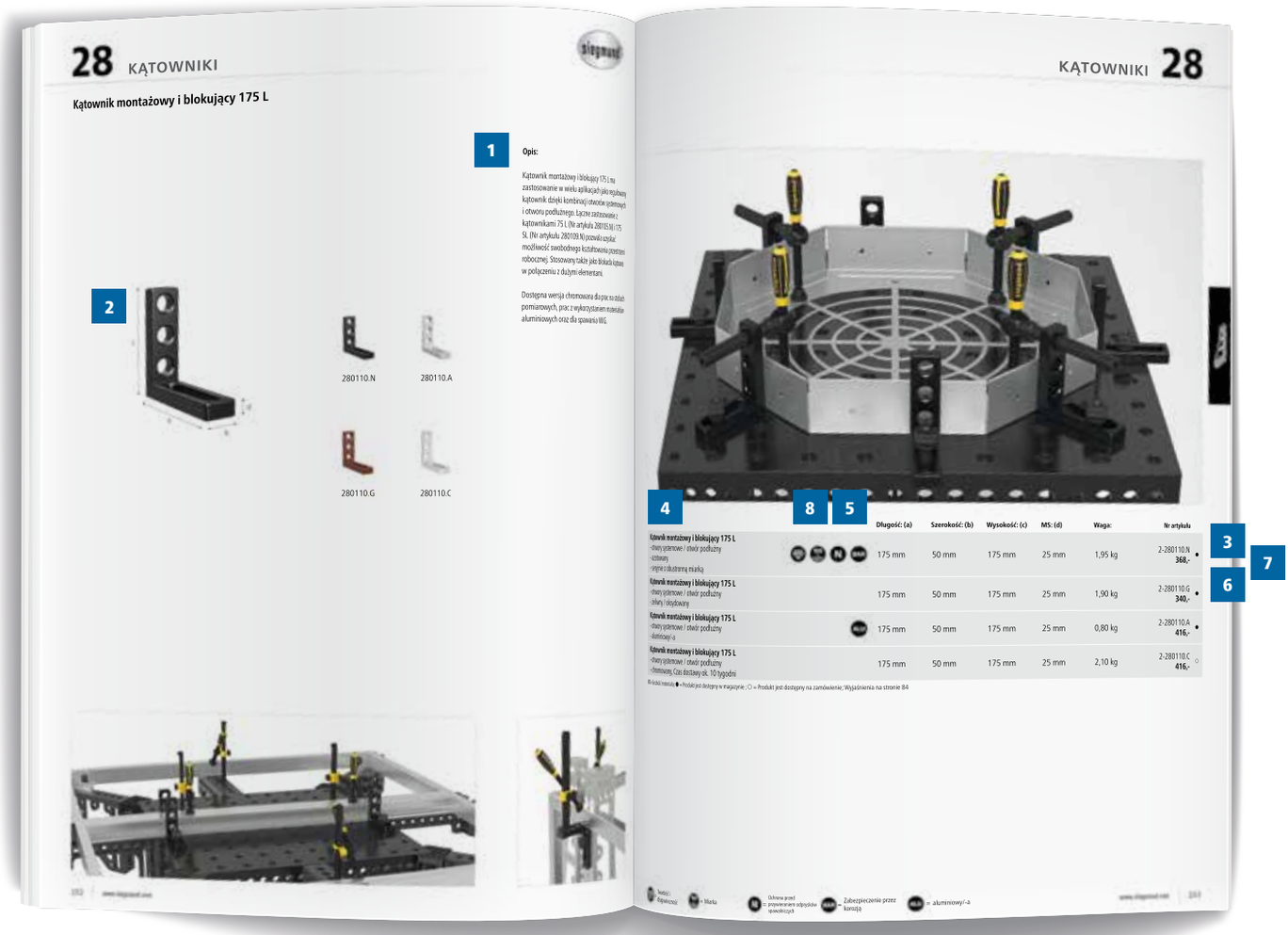

1. Nazwa artykułu i opis
2. Zdjęcie produktu z wymiarami
3. Numer artykułu
4. Numer artykułu wraz ze specyfikacją materiału
5. Dane techniczne
6. Cena
7. ● = Produkt jest dostępny w magazynie
   ○ = Produkt jest dostępny na zamówienie
8. Specyfikacja (wyjaśnienia na stronie 84)

(•) = Cena na zapytanie

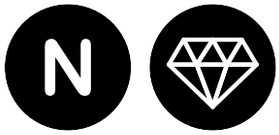

ODPORNOŚĆ NA ZARYSOWANIA, KOROZJĘ I PRZYWIERANIE ODPRYSKÓW SPAWALNICZYCH

Azotowanie ulepsza powierzchnie, które stają się ekstremalnie odporne na uszkodzenia i przywieranie odprysków spawalniczych.



MIARKA

Ułatwia precyzyjne ustawienie i mocowanie przedmiotu obrabianego.



GŁADKA POWIERZCHNIA

Powlekanie BAR to oksydacja poprodukcyjna, czarna warstwa wierzchnia jest idealnie gładka i zwiększa ochronę przed korozją.



POLIAMIDOWA

Posiadamy je także w wykonaniu z poliamidu do obróbki stali nierdzewnej lub elementów wrażliwych na zarysowania.



ALUMINIOWY/-A

Produkty te są dostępne także w wersji z aluminium do obróbki stali nierdzewnej.

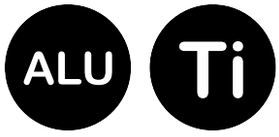

ALUMINIOWO-TYTANOWY

Używamy tego lekkiego ale bardzo wytrzymałego materiału z powodu małej wagi, co jest pożądane przy budowaniu dużych stanowisk. Należy jednak pamiętać o innych własnościach w porównaniu ze stalą azotowaną.



STOŁY



NOGI DO STOŁU



STOPERY



KĄTOWNIKI



TRZPIENIE



ZACISKI & AKCESORIA



PRYZMY & WSPORNIKI



PRZYRZĄDY SZYBKOMOCUJĄCE & ADAPTER



AKCESORIA



SZYNY I PLATFORMY





Strona 92
Basic



Strona 96
Professional Stal nierdzewna



Strona 96
Professional Stal nierdzewna lekka



Strona 100
Professional 750 azotowany plazmowo



Strona 100
Professional 750 azotowany plazmowo Siatka ukośna



Strona 106
Professional Extreme 1000x1000x200 azotowany plazmowo



Strona 108
Professional Extreme 1200x800x200 azotowany plazmowo



Strona 110
Professional Extreme 1200x1200x200 azotowany plazmowo



Strona 112
Professional Extreme 1500x1000x200 azotowany plazmowo



Strona 114
Professional Extreme 1500x1500x200 azotowany plazmowo



Strona 116
Professional Extreme 2000x1000x200 azotowany plazmowo



Strona 118
Professional Extreme 2000x1200x200 azotowany plazmowo



Strona 120
Professional Extreme 2000x2000x200 azotowany plazmowo



Strona 122
Professional Extreme 2400x1200x200 azotowany plazmowo



Strona 124
Professional Extreme 3000x1500x200 azotowany plazmowo



Strona 126
Professional Extreme 4000x2000x200 azotowany plazmowo



Strona 128
Stół spawalniczy - wymiary specjalne azotowany plazmowo



Strona 130
Płyta aluminiowa z otworami do stołu



Strona 134
Stół rowkowany azotowany plazmowo ze szczelinami skrzyżowanymi



Strona 136
Stół rowkowany azotowany plazmowo ze szczelinami podłużnymi



Strona 138
Stół rowkowany azotowany plazmowo ze szczelinami poprzecznymi



Strona 140
Tuleja mocująca dla gwintów M10 - stół rowkowany



Strona 141
Wkładka gwintowana do szczelin



Strona 142
Stół ośmiokątny Premium Light 200 azotowany plazmowo



Strona 144
Stół ośmiokątny 200 azotowany plazmowo



Strona 146
Stół ośmiokątny Premium Light 100 azotowany plazmowo



Strona 148
Stół ośmiokątny 100 azotowany plazmowo



Strona 150
Płyta ośmiokątna Premium Light 15 azotowany plazmowo



Strona 152
Płyta ośmiokątna 25 azotowany plazmowo

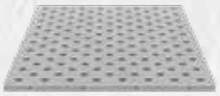

Strona 154
Płyta mocująca wymienna z otworami Siatka ukośna



Strona 156
Płyta mocująca wymienna z otworami Siatka 100 mm



Strona 158
Wkład podtrzymujący i mocujący



Strona 159
Zaślepka stalowa / op. 10 szt

Basic



Basic

Stół Basic wykonany jest z wysokiej jakości stali S355J2+N. Jest odpowiedni do pracy z lżejszymi konstrukcjami. Ze względu na fakt, iż stoły stalowe nie są hartowane i powlekane, dla ochrony przed odpryskami spawalniczymi wymagane jest stosowanie sprayu przeciw odpryskom (Nr artykułu 000924).

Video produktu znajdziesz na:

www.siegmund.com/V281020

NOGI DO STOŁU

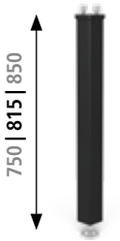

Strona 622
Noga podstawowa

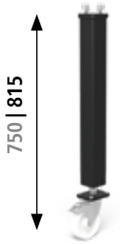

Strona 626
Noga na kółku z hamulcem

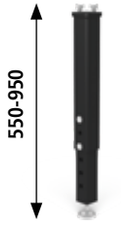

Strona 624
Noga z regulowaną wysokością

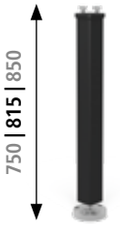

Strona 625
Noga z zakotwieniem

Wysokość nogi w mm.
Numery na czarno to standardowa wysokość nogi do stołu pokazanego powyżej. Numery na szaro, w zależności od typu nogi, wysokość, która musi być oznaczona w zamówieniu, bez dopłaty. Dla stołów Basic Systemu 28 odpowiednie są wyłącznie nogi Systemu 16.

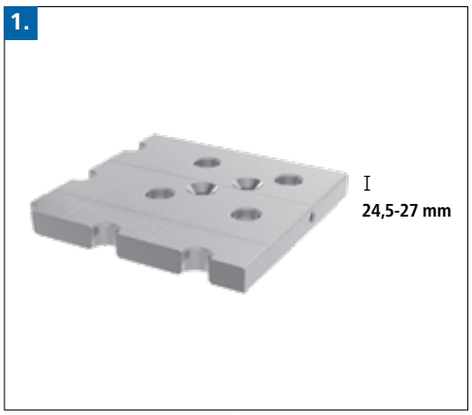

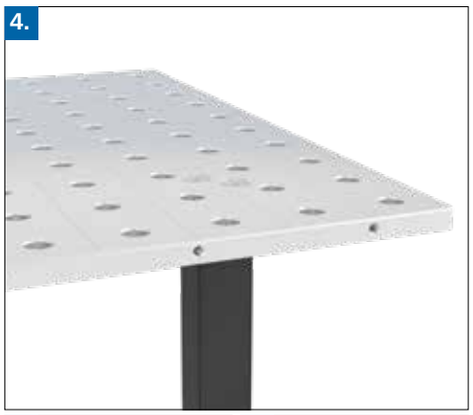





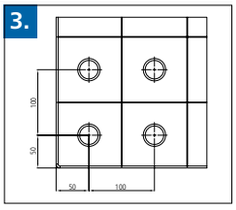



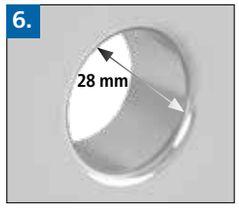





1. GRUBOŚĆ MATERIAŁU

- ok. 24,5 – 27 mm

2. MATERIAŁ

wysokiej jakości stal S355J2+N*

SKALA TWARDOŚCI VICKERS

Twardość podstawowa ok. 165 – 220

* Niezabezpieczone przed korozją, zarysowaniem i odpryskami spawalniczymi. Ochrona przed odpryskami spawalniczymi jedynie za pomocą Płynu Antystatycznego.

3. DANE

- Siatka otworów 100 mm
- Siatka linii 100 mm

4. BOK STOŁU

brak

5. OPRACOWANE PROMIENIE

- promienie 3 mm górnych poziomych krawędzi zmniejszają uszkodzenia akcesoriów Siegmund i komponentów klienta
- promienie 6 mm pionowych narożników redukują ryzyko zranienia

6. OTWORY SYSTEMOWE

- Ø 28,15 mm

promień R3 w otworach systemowych na powierzchni stołu:

- redukcja zniszczeń stołu, akcesoriów Siegmund i komponentów klienta
- łatwiejsze wkładanie trzpieni i akcesoriów
- duży skos na spodzie stołu dla optymalnej siły mocowania trzpieni (patrz strona 246)

7. OTWORY GINTOWANE

- wszystkie stoły Basic System 28 posiadają otwory gwintowane na wszystkich 4 stronach co 200 mm
- gwint M12 dla trzpieni gwintowanych 280543

8. NOGI DO STOŁU

- korpus 70x70 mm
- stopka Ø 70 mm (ze skręconej bryły)
- prezycyjna regulacja nogi w zakresie 40 mm (dane dotyczą nogi podstawowej)

9. NOŚNOŚĆ

nośność na nogę 1.000 kg
maksymalne zalecane całkowite obciążenie:
z 4 nogami = 2.000 kg
z 6 nogami = 3.000 kg
przy równomiernym rozłożeniu ciężaru
(dane dotyczą nogi podstawowej)

Matematycznie znacznie wyższa całkowita ładowność. Wymienione dozwolone obciążenia są obliczone z pewnym zapasem ze względów bezpieczeństwa.

W przypadku, gdy wymagane jest większe obciążenie, prosimy o kontakt z producentem.

Basic Stół spawalniczy



Opis:

Wersja Basic posiada wykonane w układzie siatki - otwory pionowe i poziome na górnej powierzchni. Stół wykonany jest z wysokiej jakości materiału Stal S355J2+N. Grubość materiału wynosi 24,5-27 mm a średnica otworów 28 mm. Rozstaw linii siatki co 100 mm ułatwia pozycjonowanie i montaż osprzętu. Blat nie jest wzmocniony żebrowaniem, jest frezowany z pięciu stron. Możliwe zastosowanie stoperów na powierzchniach bocznych w odległości 200 mm przy użyciu trzpieni gwintowanych M12.

Wszystkie warianty nóg do stołów znajdziesz na stronie 620.

Na zamówienie dostępne są dodatkowe specjalne opcje dla stołów spawalniczych, jak: podziałka, siatka ukośna i podziałka, podziałka koordynująca, siatka 50 mm, siatka ukośna z gwintem M8 / M12 / M16.

Zdjęcia wszystkich wymiarów dostępne są na stronie www.siegmund.com.

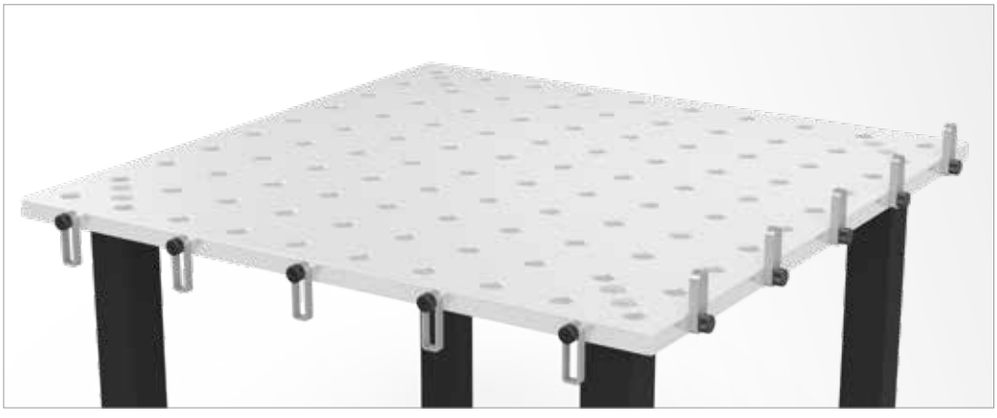

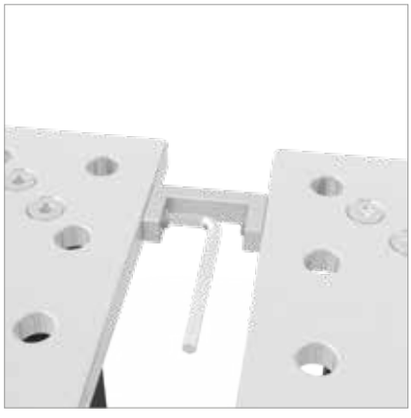

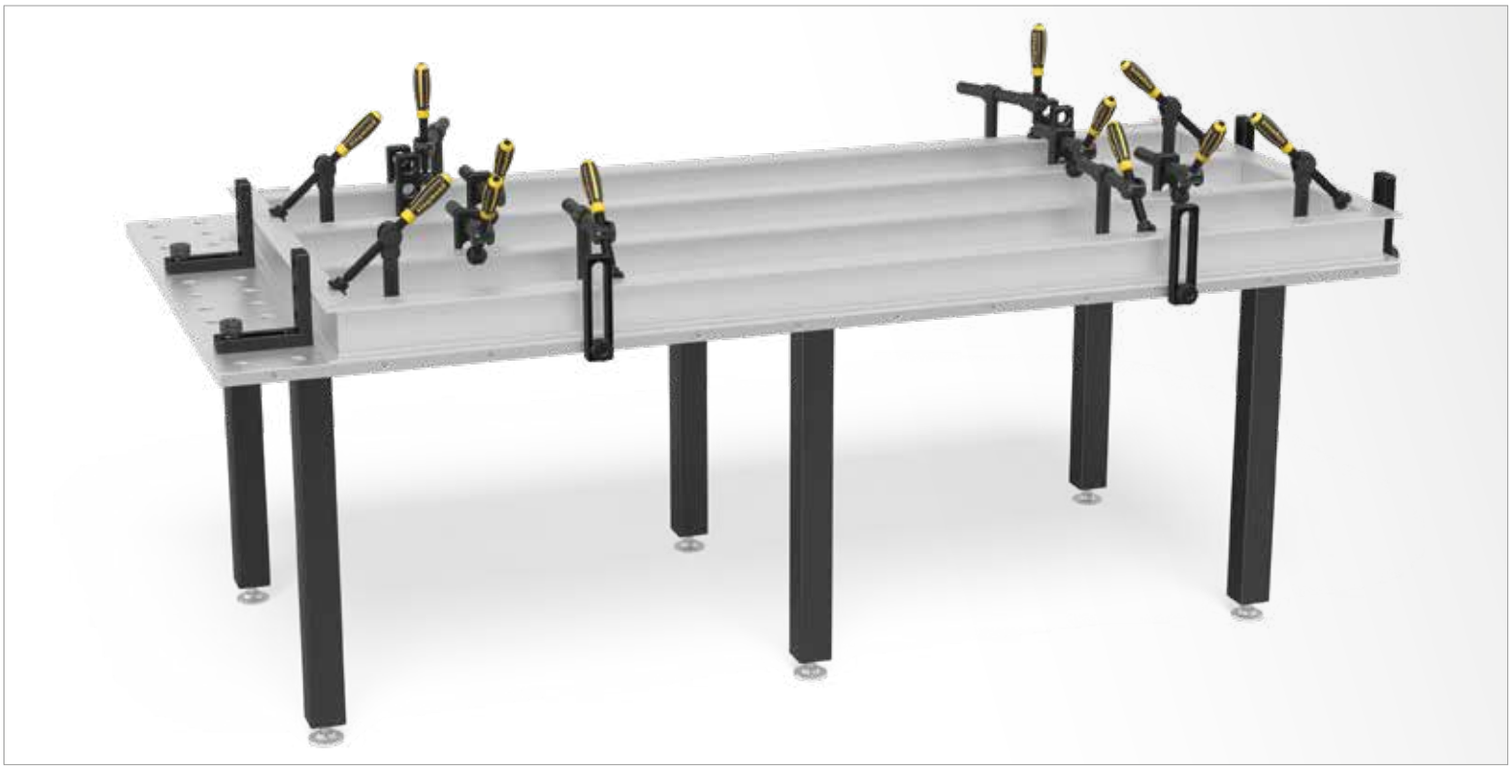

	Nogi do stołu:	Długość: (a)	Szerokość: (b)	Wysokość: (c)	Waga:	Basic stalowy S355J2+N	
Basic 1000x1000x25 z Noga podstawowa 815 Regulacja wysokości stołu 850	4	1000 mm	1000 mm	25 mm	ok. 256 kg	2-281010 **4.249,-**	●
Basic 1200x800x25 z Noga podstawowa 815 Regulacja wysokości stołu 850	4	1200 mm	800 mm	25 mm	ok. 248 kg	2-281025 **4.297,-**	●
Basic 1200x1200x25 z Noga podstawowa 815 Regulacja wysokości stołu 850	4	1200 mm	1200 mm	25 mm	ok. 354 kg	2-281015 **4.972,-**	●
Basic 1500x1000x25 z Noga podstawowa 815 Regulacja wysokości stołu 850	4	1500 mm	1000 mm	25 mm	ok. 370 kg	2-281035 **5.000,-**	●
Basic 2000x1000x25 z Noga podstawowa 815 Regulacja wysokości stołu 850	4	2000 mm	1000 mm	25 mm	ok. 475 kg	2-281020 **6.426,-**	●
Basic 2000x1200x25 z Noga podstawowa 815 Regulacja wysokości stołu 850	4	2000 mm	1200 mm	25 mm	ok. 569 kg	2-281060 **7.178,-**	●
Basic 2400x1200x25 z Noga podstawowa 815 Regulacja wysokości stołu 850	6	2400 mm	1200 mm	25 mm	ok. 697 kg	2-281030 **8.197,-**	●
Basic 3000x1500x25 z Noga podstawowa 815 Regulacja wysokości stołu 850	6	3000 mm	1500 mm	25 mm	ok. 1043 kg	2-281040 **10.690,-**	●
Zestaw do łączenia stołów zawiera śruby sześciokątne (2 szt.) - dla stołów Basic systemu 28		100 mm	50 mm	24 mm	ok. 0,48 kg	2-281091 **397,-**	●
Zestaw stoperów bocznych - zawiera: 8x Stoper (160415), 8x Trzpień (280543)						2-281700 **627,-**	●
Inne wymiary na zamówienie						.	○

● = Produkt jest dostępny w magazynie ; ○ = Produkt jest dostępny na zamówienie; Wyjaśnienia na stronie 84

Dopłata do stołu z nogami innego typu wynika z różnicy pomiędzy nogą standardową a wybranym typem nogi.
Waga = Stół + Paleta + Noga podstawowa

Stal nierdzewna / Stal nierdzewna lekka



Stal nierdzewna

Stoły ze stali nierdzewnej są odpowiednie do obróbki elementów ze stali nierdzewnej nie powodując korodowania w kontakcie z innymi metalami.

W przypadku stołów z siatką ukośną opcje mocowania są prawie dwukrotnie większe.

Stal nierdzewna lekka

Grubość materiału stołu w wersji ze stali nierdzewnej lekkiej została zredukowana z 25 mm do 15 mm ze względów ekonomicznych. Stosując trzpienie, które wymagają rozpiętości 50 mm, grubość stołu może być skompensowana przy użyciu pierścienia dystansowego 10 mm.

W przypadku stołów z siatką ukośną opcje mocowania są prawie dwukrotnie większe.

Video produktu znajdziesz na:

www.siegmund.com/V280020.E

NOGI DO STOŁU

650 | 750



Strona 164
Noga podstawowa

650



Strona 168
Noga na kółku z hamulcem

450-700 | 550-900



Strona 166
Noga z regulowaną wysokością

550-750



Strona 169
Noga z regulowaną wysokością na kółku z hamulcem

650 | 750



Strona 170
Noga z zakotwieniem

Wysokość nogi w mm.
Numery na czarno to standardowa wysokość nogi do stołu pokazanego powyżej. Numery na szaro, w zależności od typu nogi, wysokość, która musi być oznaczona w zamówieniu, bez dopłaty.

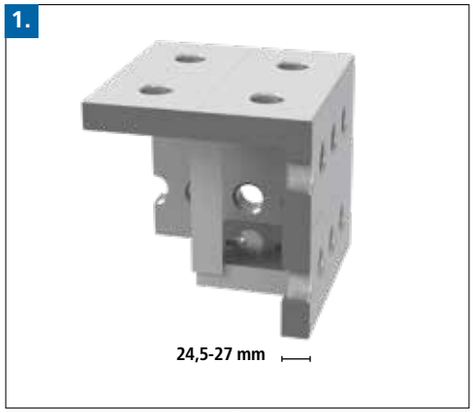

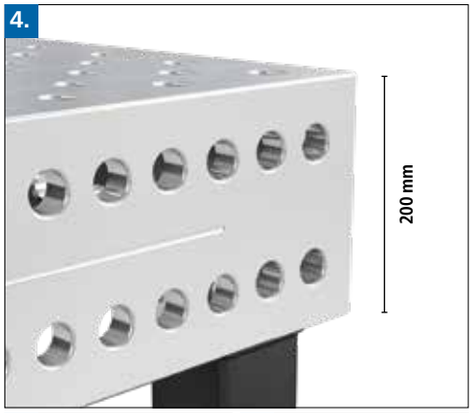

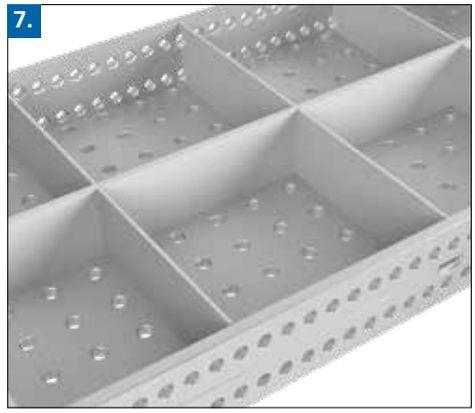



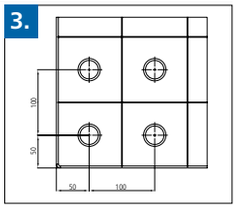



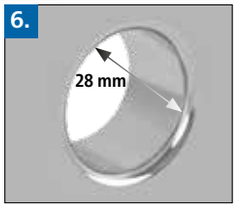





1. GRUBOŚĆ MATERIAŁU

- ok. 24,5 – 27 mm (stal nierdzewna)
- ok. 14,5 – 17 mm (stal nierdzewna lekka)

2. MATERIAŁ

wysokiej jakości stal nierdzewna X5CrNi18-10 (1.4301)

SKALA TWARDOŚCI VICKERS

Twardość podstawowa ok. 266 – 382

3. DANE

- Siatka otworów 100 mm
- Siatka linii 100 mm

4. BOK STOŁU

- wysokość 200 mm
- dodatkowe otwory umożliwiają równoległe mocowanie w siatce 50 mm

5. OPRACOWANE PROMIENIE

- promienie 3 mm górnych poziomych krawędzi zmniejszają uszkodzenia akcesoriów Siegmund i komponentów klienta
- promienie 6 mm pionowych narożników redukują ryzyko zranienia

6. OTWORY SYSTEMOWE

- Ø 28,15 mm

promień R3 w otworach systemowych na powierzchni stołu:

(nie dotyczy stali nierdzewnej lekkiej)

- redukcja zniszczeń stołu, akcesoriów Siegmund i komponentów klienta
- łatwiejsze wkładanie trzpieni i akcesoriów
- duży skos na spodzie stołu dla optymalnej siły mocowania trzpieni (patrz strona 246)

7. ŻEBROWANIE

- w odstępach co 500 – 600 mm
- wyższe żebrowanie

8. NOGI DO STOŁU

- korpus 90x90 mm
- stopka Ø 90 mm (ze skręconej bryły)
- prezycyjna regulacja nogi w zakresie 50 mm (dane dotyczą nogi podstawowej)

9. NOŚNOŚĆ

nośność na nogę 2.000 kg
maksymalne zalecane całkowite obciążenie:
z 4 nogami = 4.000 kg
z 6 nogami = 6.000 kg
z 8 nogami = 8.000 kg
przy równomiernym rozłożeniu ciężaru.
(dane dotyczą nogi podstawowej)

Matematycznie znacznie wyższa całkowita ładowność. Wymienione dozwolone obciążenia są obliczone z pewnym zapasem ze względów bezpieczeństwa.

W przypadku, gdy wymagane jest większe obciążenie, prosimy o kontakt z producentem.

Stal nierdzewna / Stal nierdzewna lekka Stół spawalniczy



Na zdjęciu stół w wersji z siatką ukośną.

Opis:

Wersja Stal nierdzewna posiada wykonane w układzie siatki - otwory pionowe i poziome na górnej powierzchni oraz równolegle otwory w siatce 50 mm na powierzchniach bocznych. Stół wykonany jest z wysokiej jakości stali nierdzewnej. Grubość materiału wynosi 24,5-27 mm a średnica otworów 28 mm. Rozstaw linii siatki co 100 mm ułatwia pozycjonowanie i montaż osprzętu.

Grubość stołu spawalniczego ze stali nierdzewnej lekkiej wynosi 14,5-17 mm. W przypadku użycia trzpieni mocujących, zalecane jest zastosowanie pierścienia dystansowego (Nr artykułu 280653) dla kompensacji odległości.

Przegląd informacji odnośnie wariantów zastosowania nóg znajdziesz na stronie 162.

Stoły ze stali nierdzewnej dostępne są także z platformą podnoszącą i ramą połączeniową.

Na zamówienie dostępne są dodatkowe specjalne opcje dla stołów spawalniczych, jak: podziałka, siatka ukośna i podziałka, podziałka koordynująca, siatka 50 mm, siatka ukośna z gwintem M8 / M12 / M16.

Zdjęcia wszystkich wymiarów dostępne są na stronie www.siegmund.com.

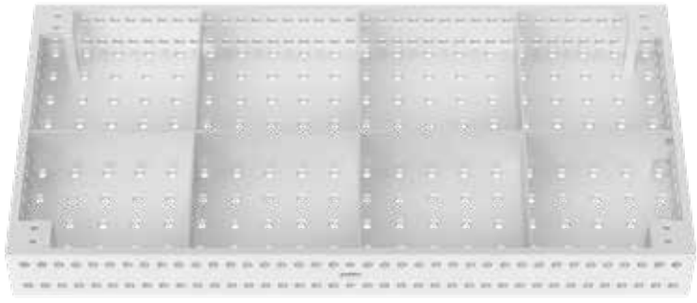

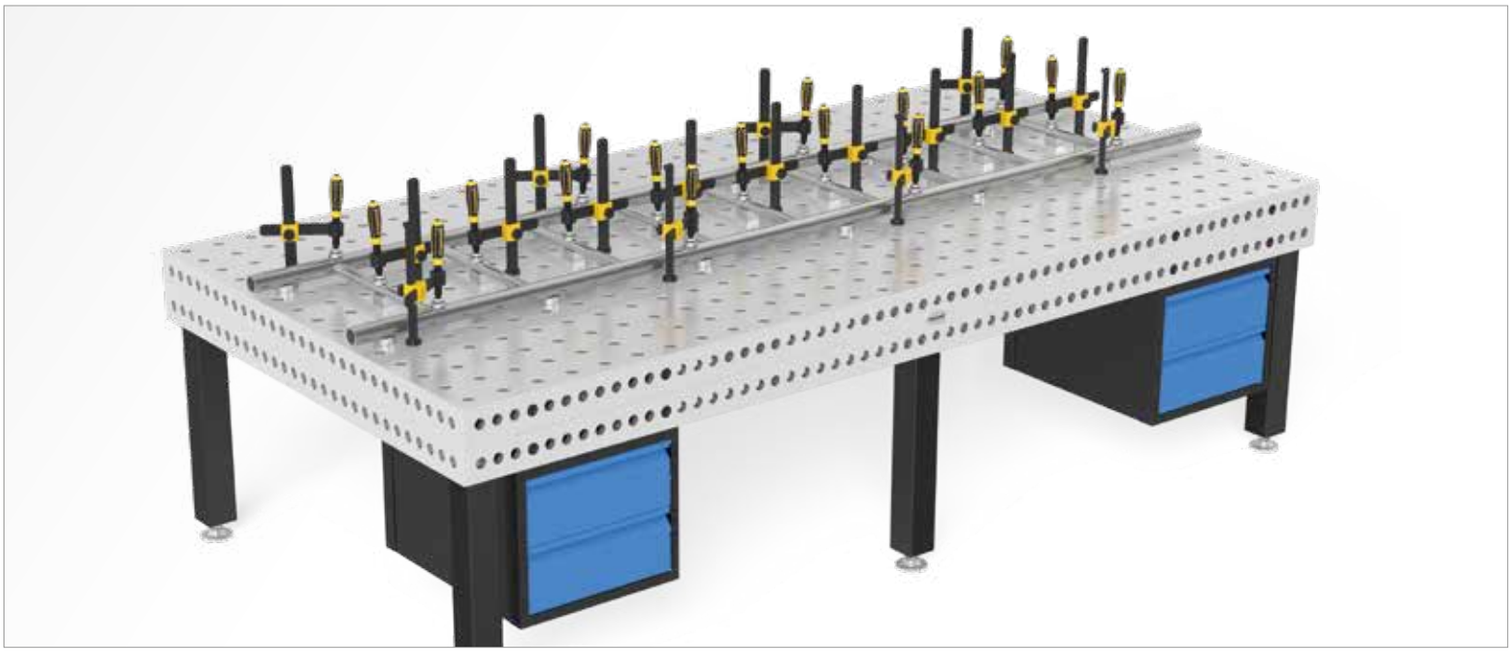

	Nogi do stołu:	Długość: (a)	Szerokość: (b)	Wysokość: (c)	Waga:	Stal nierdzewna	Stal nierdzewna lekka
Professional 1000x1000x200 Stal nierdzewna z Noga podstawowa 650 Regulacja wysokości stołu 850	4	1000 mm	1000 mm	200 mm	ok. 469 kg	2-280010.E ○ **22.040,-**	2-800010.E ○ **16.078,-**
Professional 1200x800x200 Stal nierdzewna z Noga podstawowa 650 Regulacja wysokości stołu 850	4	1200 mm	800 mm	200 mm	ok. 459 kg	2-280025.E ○ **22.040,-**	2-800025.E ○ **16.078,-**
Professional 1200x1200x200 Stal nierdzewna z Noga podstawowa 650 Regulacja wysokości stołu 850	4	1200 mm	1200 mm	200 mm	ok. 599 kg	2-280015.E ○ **29.031,-**	2-800015.E ○ **20.403,-**
Professional 1500x1000x200 Stal nierdzewna z Noga podstawowa 650 Regulacja wysokości stołu 850	4	1500 mm	1000 mm	200 mm	ok. 629 kg	2-280035.E ○ **30.643,-**	2-800035.E ○ **21.949,-**
Professional 1500x1500x200 Stal nierdzewna z Noga podstawowa 650 Regulacja wysokości stołu 850	4	1500 mm	1500 mm	200 mm	ok. 864 kg	2-280050.E ○ **43.008,-**	2-800050.E ○ **30.605,-**
Professional 2000x1000x200 Stal nierdzewna z Noga podstawowa 650 Regulacja wysokości stołu 850	4	2000 mm	1000 mm	200 mm	ok. 814 kg	2-280020.E ○ **39.247,-**	2-800020.E ○ **29.313,-**
Professional 2000x1200x200 Stal nierdzewna z Noga podstawowa 650 Regulacja wysokości stołu 850	4	2000 mm	1200 mm	200 mm	ok. 924 kg	2-280060.E ○ **43.544,-**	2-800060.E ○ **32.476,-**
Professional 2000x2000x200 Stal nierdzewna z Noga podstawowa 650 Regulacja wysokości stołu 850	4	2000 mm	2000 mm	200 mm	ok. 1389 kg	2-280045.E ○ **66.124,-**	2-800045.E ○ **47.132,-**
Professional 2400x1200x200 Stal nierdzewna z Noga podstawowa 650 Regulacja wysokości stołu 850	4	2400 mm	1200 mm	200 mm	ok. 1069 kg	2-280030.E ○ **53.759,-**	2-800030.E ○ **36.605,-**
Professional 3000x1500x200 Stal nierdzewna z Noga podstawowa 650 Regulacja wysokości stołu 850	6	3000 mm	1500 mm	200 mm	ok. 1631 kg	2-280040.E ○ **76.876,-**	2-800040.E ○ **61.660,-**
Professional 4000x2000x200 Stal nierdzewna z Noga podstawowa 650 Regulacja wysokości stołu 850	8	4000 mm	2000 mm	200 mm	ok. 2568 kg	2-280055.E ○ **129.023,-**	2-800055.E ○ **97.097,-**
Inne wymiary na zamówienie							. ○

● = Produkt jest dostępny w magazynie ; ○ = Produkt jest dostępny na zamówienie; Wyjaśnienia na stronie 84

Dopłata do stołu z nogami innego typu wynika z różnicy pomiędzy nogą standardową a wybranym typem nogi.
Waga = Stół + Paleta + Noga podstawowa

Professional 750



Professional 750

Twardość powierzchni do 750 Vickersów!

Stoły spawalnicze Professional 750 są produkowane ze stali S355J2+N, dodatkowo azotowane plazmowo i powlekane BAR. Dzięki zwiększonej nośności przeznaczony jest szczególnie do pracy z ciężkimi komponentami.

W przypadku stołów z siatką ukośną opcje mocowania są prawie dwukrotnie większe.

NOGI DO STOŁU



Strona 164
Noga podstawowa

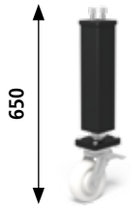

Strona 168
Noga na kółku z hamulcem



Strona 166
Noga z regulowaną wysokością



Strona 169
Noga z regulowaną wysokością na kółku z hamulcem



Strona 170
Noga z zakotwieniem

Wysokość nogi w mm.
Numery na czarno to standardowa wysokość nogi do stołu pokazanego powyżej. Numery na szaro, w zależności od typu nogi, wysokość, która musi być oznaczona w zamówieniu, bez dopłaty.

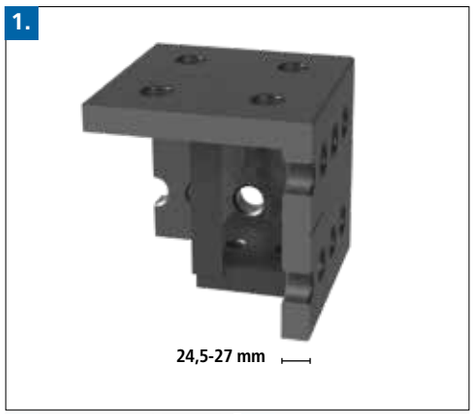

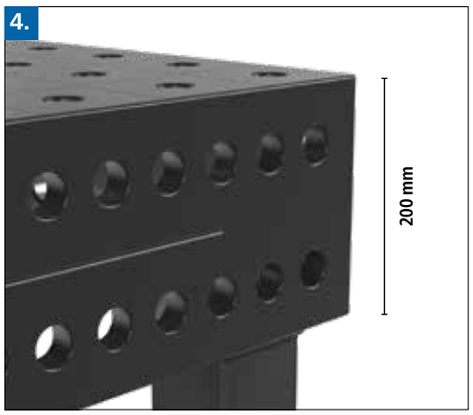

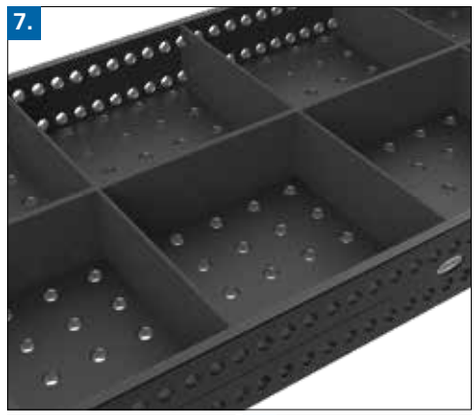



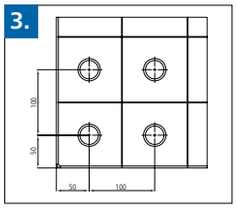



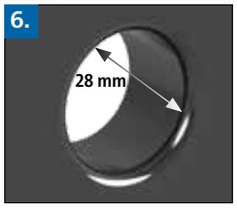





1. GRUBOŚĆ MATERIAŁU

- ok. 24,5 – 27 mm

2. MATERIAŁ

Wysokiej jakości stal S355J2+N,
azotowanie plazmowe, powlekanie BAR*

SKALA TWARDOŚCI VICKERS

Twardość powierzchni: ok. 450 – 750
Twardość podstawowa: ok. 165 – 220

* Ze względu na mniejszą twardość materiału Professional 750 większe zużycie

3. DANE

- Siatka otworów 100 mm
- Siatka linii 100 mm

4. BOK STOŁU

- wysokość 200 mm
- dodatkowe otwory umożliwiają równoległe mocowanie w siatce 50 mm

5. OPRACOWANE PROMIENIE

- promienie 3 mm górnych poziomych krawędzi zmniejszają uszkodzenia akcesoriów Siegmund i komponentów klienta
- promienie 6 mm pionowych narożników redukują ryzyko zranienia

6. OTWORY SYSTEMOWE

- Ø 28,15 mm

promień R3 w otworach systemowych na powierzchni stołu:

- redukcja zniszczeń stołu, akcesoriów Siegmund i komponentów klienta
- łatwiejsze wkładanie trzpieni i akcesoriów
- mniejsza przyczepność odprysków spawalniczych na krawędziach otworów systemowych
- mniej zniszczeń na krawędziach otworów systemowych podczas przenoszenia ciężkich elementów
- duży skos na spodzie stołu dla optymalnej siły mocowania trzpieni (patrz strona 246)

7. ŻEBROWANIE

- w odstępach co 500 – 600 mm
- wyższe żebrowanie

8. NOGI DO STOŁU

- korpus 90x90 mm
- stopka Ø 90 mm (ze skręconej bryły)
- 50 mm precyzyjnej regulacji (dane dotyczą nogi podstawowej)

9. NOŚNOŚĆ

nośność na nogę 2.000 kg
maksymalne zalecane całkowite obciążenie:
z 4 nogami = 4.000 kg
z 6 nogami = 6.000 kg
z 8 nogami = 8.000 kg
przy równomiernym rozłożeniu ciężaru.
(dane dotyczą nogi podstawowej)

Matematycznie znacznie wyższa całkowita ładowność. Wymienione dozwolone obciążenia są obliczone z pewnym zapasem ze względów bezpieczeństwa.

W przypadku, gdy wymagane jest większe obciążenie, prosimy o kontakt z producentem.

Professional 750



Opis:

Stół Professional 750 z prostą siatką otworów na blacie stołu oraz równoległym układem otworów w siatce 50 mm na bocznych płytach stołu. Stół wykonany jest z wysokiej jakości materiału S355J2+N. Grubość materiału wynosi 24,5-27 mm a średnica otworów 28 mm. Rozstaw linii siatki co 100 mm ułatwia pozycjonowanie i montaż osprzętu.

Stoły spawalnicze seryjnie wykonywane są z podziałką.

Na zdjęciu stół w wersji z siatką ukośną.



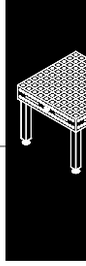

	Nogi do stołu:	Długość: (a)	Szerokość: (b)	Wysokość: (c)	Waga:	Professional 750 azotowany plazmowo Siatka 100 mm		Professional 750 azotowany plazmowo Siatka ukośna		Niższa cena dla wersji bez azotowania plazmowego	
Professional 750 1000x1000x200 azotowany plazmowo z Noga podstawowa 650 Regulacja wysokości stołu 850	4	1000 mm	1000 mm	200 mm	ok. 416 kg	2-280010.P **8.833,-**	●	2-280010.PD **9.943,-**	○	2-285110 **-934,-**	○
Professional 750 1200x800x200 azotowany plazmowo z Noga podstawowa 650 Regulacja wysokości stołu 850	4	1200 mm	800 mm	200 mm	ok. 408 kg	2-280025.P **8.833,-**	●	2-280025.PD **9.943,-**	○	2-285125 **-934,-**	○
Professional 750 1200x1200x200 azotowany plazmowo z Noga podstawowa 650 Regulacja wysokości stołu 850	4	1200 mm	1200 mm	200 mm	ok. 544 kg	2-280015.P **11.881,-**	●	2-280015.PD **13.264,-**	○	2-285115 **-1.411,-**	○
Professional 750 1500x1000x200 azotowany plazmowo z Noga podstawowa 650 Regulacja wysokości stołu 850	4	1500 mm	1000 mm	200 mm	ok. 577 kg	2-280035.P **12.159,-**	●	2-280035.PD **13.819,-**	○	2-285135 **-1.411,-**	○
Professional 750 1500x1500x200 azotowany plazmowo z Noga podstawowa 650 Regulacja wysokości stołu 850	4	1500 mm	1500 mm	200 mm	ok. 801 kg	2-280050.P **16.585,-**	●	2-280050.PD **18.800,-**	○	2-285150 **-1.891,-**	○
Professional 750 2000x1000x200 azotowany plazmowo z Noga podstawowa 650 Regulacja wysokości stołu 850	4	2000 mm	1000 mm	200 mm	ok. 730 kg	2-280020.P **14.369,-**	●	2-280020.PD **16.585,-**	●	2-285120 **-1.891,-**	○
Professional 750 2000x1200x200 azotowany plazmowo z Noga podstawowa 650 Regulacja wysokości stołu 850	4	2000 mm	1200 mm	200 mm	ok. 843 kg	2-280060.P **16.312,-**	●	2-280060.PD **18.800,-**	○	2-285160 **-1.891,-**	○
Professional 750 2000x2000x200 azotowany plazmowo z Noga podstawowa 650 Regulacja wysokości stołu 850	4	2000 mm	2000 mm	200 mm	ok. 1299 kg	2-280045.P **25.227,-**	●	2-280045.PD **28.547,-**	○	2-285145 **-2.848,-**	○
Professional 750 2400x1200x200 azotowany plazmowo z Noga podstawowa 650 Regulacja wysokości stołu 850	4	2400 mm	1200 mm	200 mm	ok. 986 kg	2-280030.P **18.250,-**	●	2-280030.PD **21.016,-**	●	2-285130 **-2.368,-**	○
Professional 750 3000x1500x200 azotowany plazmowo z Noga podstawowa 650 Regulacja wysokości stołu 850	6	3000 mm	1500 mm	200 mm	ok. 1517 kg	2-280040.P **26.557,-**	●	2-280040.PD **29.322,-**	●	2-285140 **-3.325,-**	○
Professional 750 4000x2000x200 azotowany plazmowo z Noga podstawowa 650 Regulacja wysokości stołu 850	8	4000 mm	2000 mm	200 mm	ok. 2501 kg	2-280055.P **39.849,-**	●	2-280055.PD **43.725,-**	○	2-285155 **-4.282,-**	○
Inne wymiary na zamówienie										.	○

● = Produkt jest dostępny w magazynie ; ○ = Produkt jest dostępny na zamówienie; Wyjaśnienia na stronie 84

Dopłata do stołu z nogami innego typu wynika z różnicy pomiędzy nogą standardową a wybranym typem nogi.

Waga = Stół + Paleta + Noga podstawowa

Professional Extreme 8.7



Professional Extreme 8.7

Twardość powierzchni do 850 Vickersów!

Stoły spawalnicze Professional Extreme 8.7 wykonane są ze specjalnej stali narzędziowej i dodatkowo azotowane oraz powlekane. Wzrasta także nośność stołu, który jest odpowiedni do pracy z bardzo ciężkimi elementami. W przypadku stołów z siatką ukośną opcje mocowania są prawie dwukrotnie większe.

Video produktu znajdziesz na:

www.siegmund.com/V280020.X

NOGI DO STOŁU



Strona 164
Noga podstawowa

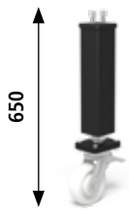

Strona 168
Noga na kółku z hamulcem



Strona 166
Noga z regulowaną wysokością



Strona 169
Noga z regulowaną wysokością na kółku z hamulcem



Strona 170
Noga z zakotwieniem

Wysokość nogi w mm.
Numery na czarno to standardowa wysokość nogi do stołu pokazanego powyżej. Numery na szaro, w zależności od typu nogi, wysokość, która musi być oznaczona w zamówieniu, bez dopłaty.

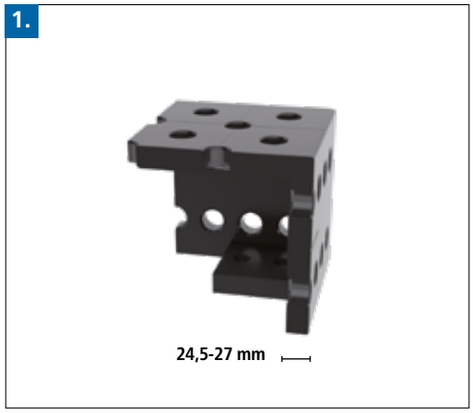

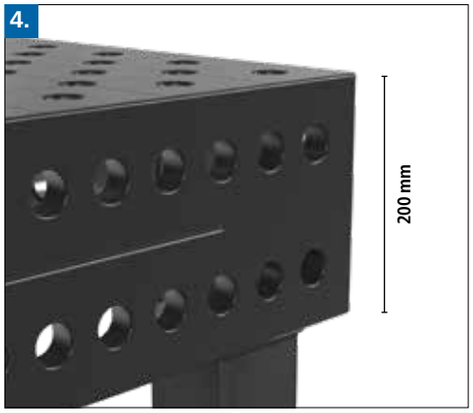

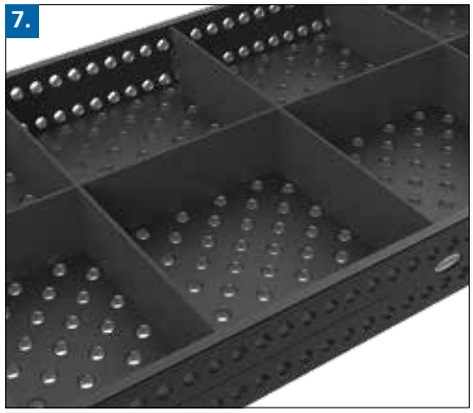



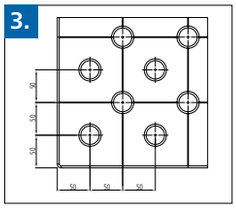



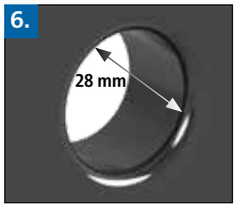





1. GRUBOŚĆ MATERIAŁU

- ok. 24,5 – 27 mm

2. MATERIAŁ

Stal narzędziowa X8.7,
azotowanie plazmowe, powlekanie BAR*

SKALA TWARDOŚCI VICKERS

Płyta stołu:
Twardość powierzchni: ok. 450 – 850
Twardość podstawowa: ok. 280 – 340

Bok stołu:
Twardość powierzchni: ok. 450 – 750
Twardość podstawowa: ok. 165 – 220

* Cztery powierzchnie boczne nadal produkowane są z wysokiej jakości stali S355J2+N, by zapewnić idealną równowagę takich właściwości jak działanie, trwałość i koszty.

3. DANE

- Siatka otworów 100 mm
- Siatka linii 100 mm

4. BOK STOŁU

- wysokość 200 mm
- dodatkowe otwory umożliwiają równoległe mocowanie w siatce 50 mm

5. OPRACOWANE PROMIENIE

- promienie 3 mm górnych poziomych krawędzi zmniejszają uszkodzenia akcesoriów Siegmund i komponentów klienta
- promienie 6 mm pionowych narożników redukują ryzyko zranienia

6. OTWORY SYSTEMOWE

- Ø 28,15 mm

promień R3 w otworach systemowych na powierzchni stołu:

- redukcja zniszczeń stołu, akcesoriów Siegmund i komponentów klienta
- łatwiejsze wkładanie trzpieni i akcesoriów
- mniejsza przyczepność odprysków spawalniczych na krawędziach otworów systemowych
- mniej zniszczeń na krawędziach otworów systemowych podczas przenoszenia ciężkich elementów
- duży skos na spodzie stołu dla optymalnej siły mocowania trzpieni (patrz strona 246)

7. ŻEBROWANIE

- w odstępach co 500 – 600 mm
- wyższe żebrowanie

8. NOGI DO STOŁU

- korpus 90x90 mm
- stopka Ø 90 mm (ze skręconej bryły)
- precyzyjna regulacja nogi w zakresie 50 mm (dane dotyczą nogi podstawowej)

9. NOŚNOŚĆ

nośność na nogę 2.000 kg
maksymalne zalecane całkowite obciążenie:
z 4 nogami = 4.000 kg
z 6 nogami = 6.000 kg
z 8 nogami = 8.000 kg
przy równomiernym rozłożeniu ciężaru.
(dane dotyczą nogi podstawowej)

Matematycznie znacznie wyższa całkowita ładowność. Wymienione dozwolone obciążenia są obliczone z pewnym zapasem ze względów bezpieczeństwa.

W przypadku, gdy wymagane jest większe obciążenie, prosimy o kontakt z producentem.

Professional Extreme 8.8



Professional Extreme 8.8

Twardość powierzchni do 900 Vickersów!

Stoły spawalnicze Professional Extreme 8.8 wykonane są ze specjalnej stali narzędziowej i dodatkowo azotowane oraz powlekane. Ze względu na dużą twardość powierzchni, stoły te mają wysoką odporność na uderzenia i korozję. Wzrasta także nośność stołu, który jest odpowiedni do pracy z bardzo ciężkimi elementami.

W przypadku stołów z siatką ukośną opcje mocowania są prawie dwukrotnie większe.



Video produktu znajdziesz na:

www.siegmund.com/VHardness

NOGI DO STOŁU



Strona 164
Noga podstawowa

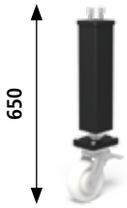

Strona 168
Noga na kółku z hamulcem



Strona 166
Noga z regulowaną wysokością



Strona 169
Noga z regulowaną wysokością na kółku z hamulcem



Strona 170
Noga z zakotwieniem

Wysokość nogi w mm.
Numery na czarno to standardowa wysokość nogi do stołu pokazanego powyżej. Numery na szaro, w zależności od typu nogi, wysokość, która musi być oznaczona w zamówieniu, bez dopłaty.

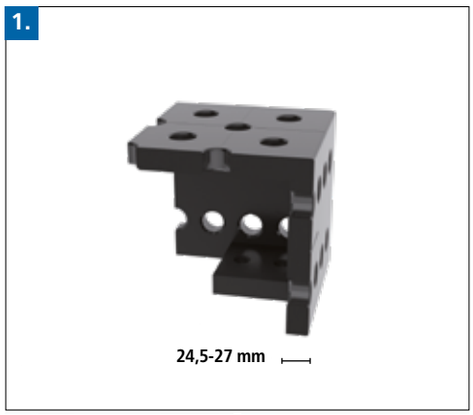

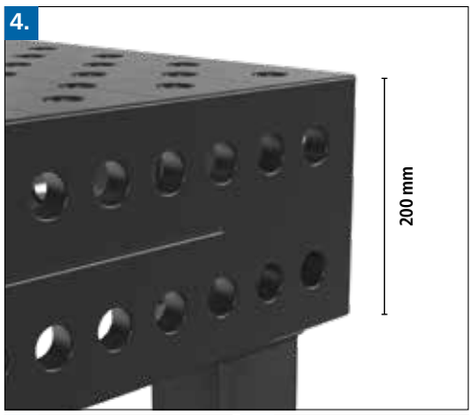

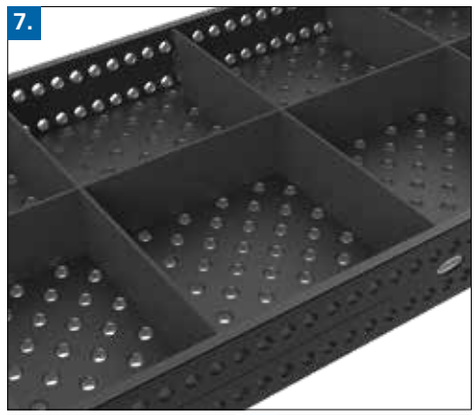



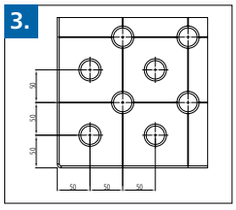



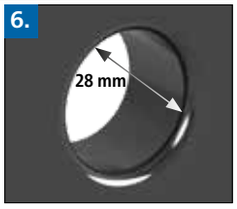





1. GRUBOŚĆ MATERIAŁU

- ok. 24,5 – 27 mm

2. MATERIAŁ

Stal narzędziowa X8.8,
azotowanie plazmowe, oksydacja poprodukcyjna BAR*

SKALA TWARDOŚCI VICKERS

Płyta stołu:
Twardość powierzchni: ok. 500 – 900
Twardość podstawowa: ok. 360 – 420

Bok stołu:
Twardość powierzchni: ok. 450 – 750
Twardość podstawowa: ok. 165 – 220
opcjonalnie:
Twardość powierzchni: ok. 500 – 900
Twardość podstawowa: ok. 360 – 420

* Cztery powierzchnie boczne nadal produkowane są z wysokiej jakości stali S355J2+N, by zapewnić idealną równowagę takich właściwości jak działanie, trwałość i koszty.

3. DANE

- Siatka otworów 100 mm
- Siatka linii 100 mm

4. BOK STOŁU

- wysokość 200 mm
- dodatkowe otwory umożliwiają równoległe mocowanie w siatce 50 mm

5. OPRACOWANE PROMIENIE

- promienie 3 mm górnych poziomych krawędzi zmniejszają uszkodzenia akcesoriów Siegmund i komponentów klienta
- promienie 6 mm pionowych narożników redukują ryzyko zranienia

6. OTWORY SYSTEMOWE

- Ø 28,15 mm

promień R3 w otworach systemowych na powierzchni stołu:

- redukcja zniszczeń stołu, akcesoriów Siegmund i komponentów klienta
- łatwiejsze wkładanie trzpieni i akcesoriów
- mniejsza przyczepność odprysków spawalniczych na krawędziach otworów systemowych
- mniej zniszczeń na krawędziach otworów systemowych podczas przenoszenia ciężkich elementów
- duży skos na spodzie stołu dla optymalnej siły mocowania trzpieni (patrz strona 246)

7. ŻEBROWANIE

- w odstępach co 500 – 600 mm
- wyższe żebrowanie

8. NOGI DO STOŁU

- korpus 90x90 mm
- stopka Ø 90 mm (ze skręconej bryły)
- prezycyjna regulacja nogi w zakresie 50 mm (dane dotyczą nogi podstawowej)

9. NOŚNOŚĆ

nośność na nogę 2.000 kg
maksymalne zalecane całkowite obciążenie:
z 4 nogami = 4.000 kg
z 6 nogami = 6.000 kg
z 8 nogami = 8.000 kg
przy równomiernym rozłożeniu ciężaru.
(dane dotyczą nogi podstawowej)

Matematycznie znacznie wyższa całkowita ładowność. Wymienione dozwolone obciążenia są obliczone z pewnym zapasem ze względów bezpieczeństwa.

W przypadku, gdy wymagane jest większe obciążenie, prosimy o kontakt z producentem.

Professional Extreme 8.7 / Professional Extreme 8.8
1000x1000x200 mm



Opis:

Stół Professional Extreme, 1000x1000x200 mm, z prostą siatką otworów na blacie stołu oraz równoległym układem otworów w siatce 50 mm na bocznych płytach stołu. Grubość materiału wynosi ok. 24,5-27 mm a średnica otworów 28 mm. Górna płyta wykonana jest z podwójnie hartowanej i powlekanej stali narzędziowej. Ze względów finansowych, boki wykonywane są nadal z wysokiej jakości materiału Stal S355J2+N.
Rozstaw linii siatki co 100 mm ułatwia pozycjonowanie i montaż osprzętu.

Stoły spawalnicze seryjnie wykonywane są z podziałką.

Przegląd informacji odnośnie wariantów zastosowania nóg znajdziesz na stronie 162.

Waga: ok. 416 kg
Waga = Stół + Paleta + Noga podstawowa

Na zdjęciu stół Professional Extreme w wersji z siatką ukośną.

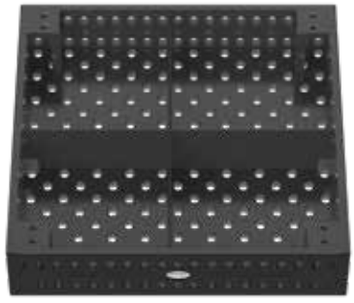

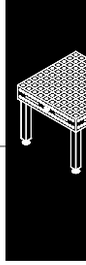

Professional Extreme 8.7 / Professional Extreme 8.8
1000x1000x200 mm

1000x1000x200 - azotowany plazmowo	Professional Extreme 8.7 - Siatka 100 mm	Professional Extreme 8.7 - Siatka ukośna	Professional Extreme 8.8 - Siatka 100 mm	Professional Extreme 8.8 - Siatka ukośna	Niższa cena dla wersji bez azotowania plazmowego
bez nóg	2-280010.X7.T1 **9.063,-** ●	2-280010.XD7.T1 **10.168,-** ●	2-280010.X8.T1 **11.551,-** ○	2-280010.XD8.T1 **12.881,-** ○	2-285110 **-934,-** ○
z Noga podstawowa 650 Regulacja wysokości stołu 850	2-280010.X7 **9.943,-** ●	2-280010.XD7 **11.049,-** ●	2-280010.X8 **12.431,-** ○	2-280010.XD8 **13.762,-** ○	2-285110 **-934,-** ○

● = Produkt jest dostępny w magazynie ; ○ = Produkt jest dostępny na zamówieniu; Wyjaśnienia na stronie 84

Rodzaje nóg dla stołów Professional Extreme

Dopłata Noga podstawowa (patrz strona 164) **Wymienne bez dopłaty**	**Dopłata Noga na kółku z hamulcem 650** (patrz strona 168)	**Dopłata Noga z zakotwieniem 650** (patrz strona 170)	**Dopłata Noga z zakotwieniem 750** (patrz strona 170)	**Dopłata Noga z regulowaną wysokością 550-900** (patrz strona 166)	**Dopłata Noga z regulowaną wysokością 450-700** (patrz strona 166)	**Dopłata Noga z regulowaną wysokością na kółku z hamulcem 550-750** (patrz strona 169)
						
2-280857.XX	2-280876.XX	2-280874.XX	2-280875.XX	2-280877.XX	2-280878.XX	2-280879.XX
•	**392,00 PLN**	**249,00 PLN**	**249,00 PLN**	**301,00 PLN**	**301,00 PLN**	**493,00 PLN**

Specjalne wyposażenie dla stołów Professional Extreme



Przykład dla
Siatka ukośna + miarka

	Bok stołu		**Powierzchnia**			
	Dopłata za podwójne hartowanie boków stołu (patrz strona 104)	**Dopłata za siatkę ukośną na powierzchni bocznej** (patrz strona 82)	**Dopłata za siatkę 50 mm** (patrz strona 82)	**Dopłata za siatkę ukośną gwint M8 / M12 / M16** (patrz strona 82)		
	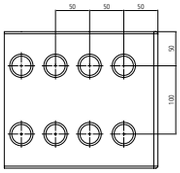	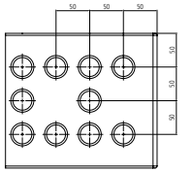	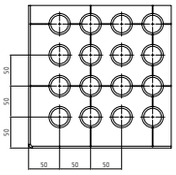	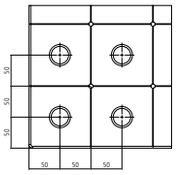	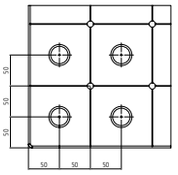	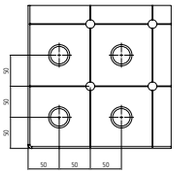
				M8	**M12**	**M16**
Professional Extreme	2-286710.X **2.613,-**	2-286610.X **1.086,-**	2-286510.X **2.172,-**	2-286110.X **2.292,-**	2-286210.X **2.292,-**	2-286310.X **2.292,-**

Odpowiednie ramy połączeniowe dla tego rozmiaru stołu można znaleźć na stronie 370, odpowiednie platformy podnoszące na stronie 174.





Professional Extreme 8.7 / Professional Extreme 8.8
1200x800x200 mm



Opis:

Stół Professional Extreme, 1200x800x200 mm, z prostą siatką otworów na blacie stołu oraz równoległym układem otworów w siatce 50 mm na bocznych płytach stołu. Grubość materiału wynosi ok. 24,5-27 mm a średnica otworów 28 mm. Górna płyta wykonana jest z podwójnie hartowanej i powlekanej stali narzędziowej. Ze względów finansowych, boki wykonywane są nadal z wysokiej jakości materiału Stal S355J2+N.
Rozstaw linii siatki co 100 mm ułatwia pozycjonowanie i montaż osprzętu.

Stoły spawalnicze seryjnie wykonywane są z podziałką.

Przegląd informacji odnośnie wariantów zastosowania nóg znajdziesz na stronie 162.

Waga: ok. 408 kg
Waga = Stół + Paleta + Noga podstawowa

Na zdjęciu stół Professional Extreme w wersji z siatką ukośną.

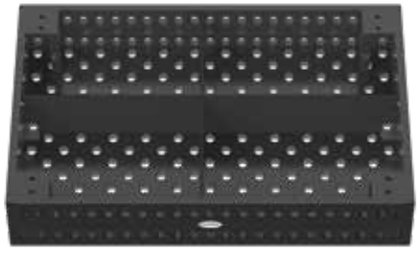

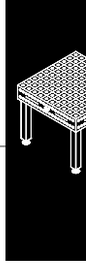

Professional Extreme 8.7 / Professional Extreme 8.8
1200x800x200 mm

1200x800x200 - azotowany plazmowo	Professional Extreme 8.7 - Siatka 100 mm	Professional Extreme 8.7 - Siatka ukośna	Professional Extreme 8.8 - Siatka 100 mm	Professional Extreme 8.8 - Siatka ukośna	Niższa cena dla wersji bez azotowania plazmowego
bez nóg	2-280025.X7.T1 **9.063,-** ○	2-280025.XD7.T1 **10.168,-** ●	2-280025.X8.T1 **11.551,-** ○	2-280025.XD8.T1 **12.881,-** ○	2-285125 **-934,-** ○
z Noga podstawowa 650 Regulacja wysokości stołu 850	2-280025.X7 **9.943,-** ○	2-280025.XD7 **11.049,-** ●	2-280025.X8 **12.431,-** ○	2-280025.XD8 **13.762,-** ○	2-285125 **-934,-** ○

● = Produkt jest dostępny w magazynie ; ○ = Produkt jest dostępny na zamówieniu; Wyjaśnienia na stronie 84

Rodzaje nóg dla stołów Professional Extreme

Dopłata Noga podstawowa (patrz strona 164) **Wymienne bez dopłaty**	**Dopłata Noga na kółku z hamulcem 650** (patrz strona 168)	**Dopłata Noga z zakotwieniem 650** (patrz strona 170)	**Dopłata Noga z zakotwieniem 750** (patrz strona 170)	**Dopłata Noga z regulowaną wysokością 550-900** (patrz strona 166)	**Dopłata Noga z regulowaną wysokością 450-700** (patrz strona 166)	**Dopłata Noga z regulowaną wysokością na kółku z hamulcem 550-750** (patrz strona 169)
						
2-280857.XX	2-280876.XX	2-280874.XX	2-280875.XX	2-280877.XX	2-280878.XX	2-280879.XX
•	**392,00 PLN**	**249,00 PLN**	**249,00 PLN**	**301,00 PLN**	**301,00 PLN**	**493,00 PLN**

Specjalne wyposażenie dla stołów Professional Extreme



Przykład dla Siatka 50 mm

	Bok stołu		**Powierzchnia**			
	Dopłata za podwójne hartowanie boków stołu (patrz strona 104)	**Dopłata za siatkę ukośną na powierzchni bocznej** (patrz strona 82)	**Dopłata za siatkę 50 mm** (patrz strona 82)	**Dopłata za siatkę ukośną gwint M8 / M12 / M16** (patrz strona 82)		
	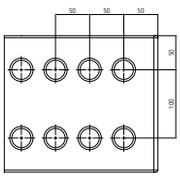	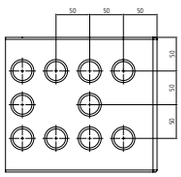	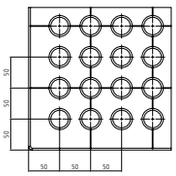	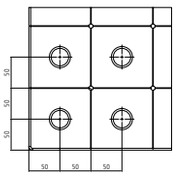	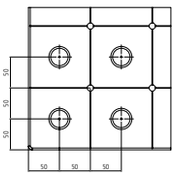	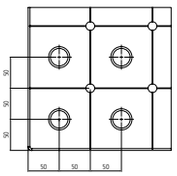
				M8	**M12**	**M16**
Professional Extreme	2-286725.X **2.613,-**	2-286625.X **1.086,-**	2-286525.X **2.172,-**	2-286125.X **2.292,-**	2-286225.X **2.292,-**	2-286325.X **2.292,-**

Odpowiednie ramy połączeniowe dla tego rozmiaru stołu można znaleźć na stronie 370, odpowiednie platformy podnoszące na stronie 174.





Professional Extreme 8.7 / Professional Extreme 8.8
1200x1200x200 mm



Opis:

Stół Professional Extreme, 1200x1200x200 mm, z prostą siatką otworów na blacie stołu oraz równoległym układem otworów w siatce 50 mm na bocznych płytach stołu. Grubość materiału wynosi ok. 24,5-27 mm a średnica otworów 28 mm. Górna płyta wykonana jest z podwójnie hartowanej i powlekanej stali narzędziowej. Ze względów finansowych, boki wykonywane są nadal z wysokiej jakości materiału Stal S355J2+N.
Rozstaw linii siatki co 100 mm ułatwia pozycjonowanie i montaż osprzętu.

Stoły spawalnicze seryjnie wykonywane są z podziałką.

Przegląd informacji odnośnie wariantów zastosowania nóg znajdziesz na stronie 162.

Waga: ok. 544 kg
Waga = Stół + Paleta + Noga podstawowa

Na zdjęciu stół Professional Extreme w wersji z siatką ukośną.

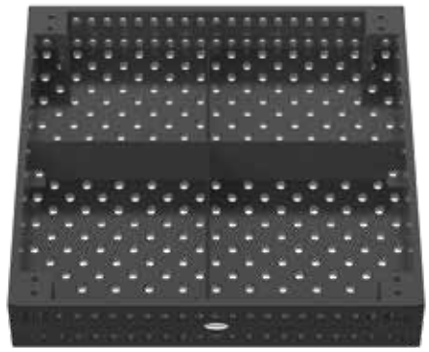

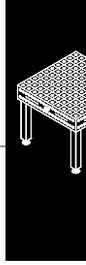

Professional Extreme 8.7 / Professional Extreme 8.8
1200x1200x200 mm

1200x1200x200 - azotowany plazmowo	Professional Extreme 8.7 - Siatka 100 mm	Professional Extreme 8.7 - Siatka ukośna	Professional Extreme 8.8 - Siatka 100 mm	Professional Extreme 8.8 - Siatka ukośna	Niższa cena dla wersji bez azotowania plazmowego
bez nóg	2-280015.X7.T1 **12.106,-** ●	2-280015.XD7.T1 **13.489,-** ●	2-280015.X8.T1 **13.489,-** ○	2-280015.XD8.T1 **14.929,-** ○	2-285115 **-1.411,-** ○
z Noga podstawowa 650 Regulacja wysokości stołu 850	2-280015.X7 **12.986,-** ●	2-280015.XD7 **14.369,-** ●	2-280015.X8 **14.369,-** ○	2-280015.XD8 **15.810,-** ○	2-285115 **-1.411,-** ○

● = Produkt jest dostępny w magazynie ; ○ = Produkt jest dostępny na zamówieniu; Wyjaśnienia na stronie 84

Rodzaje nóg dla stołów Professional Extreme

Dopłata Noga podstawowa (patrz strona 164) **Wymienne bez dopłaty**	**Dopłata Noga na kółku z hamulcem 650** (patrz strona 168)	**Dopłata Noga z zakotwieniem 650** (patrz strona 170)	**Dopłata Noga z zakotwieniem 750** (patrz strona 170)	**Dopłata Noga z regulowaną wysokością 550-900** (patrz strona 166)	**Dopłata Noga z regulowaną wysokością 450-700** (patrz strona 166)	**Dopłata Noga z regulowaną wysokością na kółku z hamulcem 550-750** (patrz strona 169)
						
2-280857.XX	2-280876.XX	2-280874.XX	2-280875.XX	2-280877.XX	2-280878.XX	2-280879.XX
•	**392,00 PLN**	**249,00 PLN**	**249,00 PLN**	**301,00 PLN**	**301,00 PLN**	**493,00 PLN**

Specjalne wyposażenie dla stołów Professional Extreme



Przykład dla skoordynowaną miarkę

	Bok stołu		**Powierzchnia**			
	Dopłata za podwójne hartowanie boków stołu (patrz strona 104)	**Dopłata za siatkę ukośną na powierzchni bocznej** (patrz strona 82)	**Dopłata za siatkę 50 mm** (patrz strona 82)	**Dopłata za siatkę ukośną gwint M8 / M12 / M16** (patrz strona 82)		
	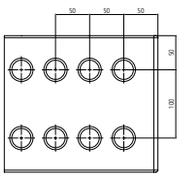	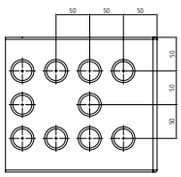	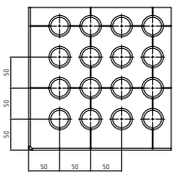	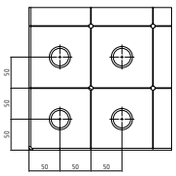	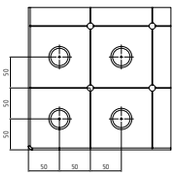	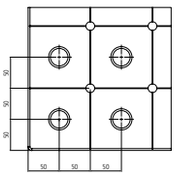
				M8	**M12**	**M16**
Professional Extreme	2-286715.X **3.158,-**	2-286615.X **1.086,-**	2-286515.X **2.986,-**	2-286115.X **2.292,-**	2-286215.X **2.292,-**	2-286315.X **2.292,-**

Odpowiednie ramy połączeniowe dla tego rozmiaru stołu można znaleźć na stronie 370, odpowiednie platformy podnoszące na stronie 174.





Professional Extreme 8.7 / Professional Extreme 8.8
1500x1000x200 mm



Opis:

Stół Professional Extreme, 1500x1000x200 mm, z prostą siatką otworów na blacie stołu oraz równoległym układem otworów w siatce 50 mm na bocznych płytach stołu. Grubość materiału wynosi ok. 24,5-27 mm a średnica otworów 28 mm. Górna płyta wykonana jest z podwójnie hartowanej i powlekanej stali narzędziowej. Ze względów finansowych, boki wykonywane są nadal z wysokiej jakości materiału Stal S355J2+N.
Rozstaw linii siatki co 100 mm ułatwia pozycjonowanie i montaż osprzętu.

Stoły spawalnicze seryjnie wykonywane są z podziałką.

Przegląd informacji odnośnie wariantów zastosowania nóg znajdziesz na stronie 162.

Waga: ok. 577 kg
Waga = Stół + Paleta + Noga podstawowa

Na zdjęciu stół Professional Extreme w wersji z siatką ukośną.

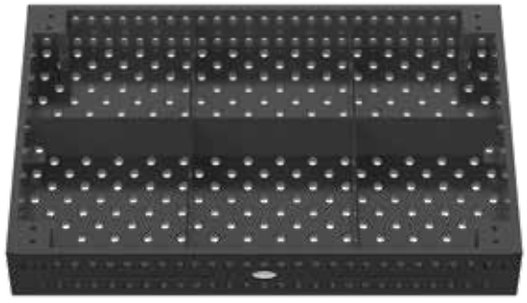

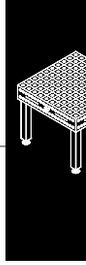

Professional Extreme 8.7 / Professional Extreme 8.8
1500x1000x200 mm

1500x1000x200 - azotowany plazmowo	Professional Extreme 8.7 - Siatka 100 mm	Professional Extreme 8.7 - Siatka ukośna	Professional Extreme 8.8 - Siatka 100 mm	Professional Extreme 8.8 - Siatka ukośna	Niższa cena dla wersji bez azotowania plazmowego
bez nóg	2-280035.X7.T1 **12.939,-** ●	2-280035.XD7.T1 **14.599,-** ●	2-280035.X8.T1 **14.211,-** ○	2-280035.XD8.T1 **15.704,-** ○	2-285135 **-1.411,-** ○
z Noga podstawowa 650 Regulacja wysokości stołu 850	2-280035.X7 **13.819,-** ●	2-280035.XD7 **15.479,-** ●	2-280035.X8 **15.092,-** ○	2-280035.XD8 **16.585,-** ○	2-285135 **-1.411,-** ○

● = Produkt jest dostępny w magazynie ; ○ = Produkt jest dostępny na zamówieniu; Wyjaśnienia na stronie 84

Rodzaje nóg dla stołów Professional Extreme

Dopłata Noga podstawowa (patrz strona 164) **Wymienne bez dopłaty**	**Dopłata Noga na kółku z hamulcem 650** (patrz strona 168)	**Dopłata Noga z zakotwieniem 650** (patrz strona 170)	**Dopłata Noga z zakotwieniem 750** (patrz strona 170)	**Dopłata Noga z regulowaną wysokością 550-900** (patrz strona 166)	**Dopłata Noga z regulowaną wysokością 450-700** (patrz strona 166)	**Dopłata Noga z regulowaną wysokością na kółku z hamulcem 550-750** (patrz strona 169)
						
2-280857.XX	2-280876.XX	2-280874.XX	2-280875.XX	2-280877.XX	2-280878.XX	2-280879.XX
•	**392,00 PLN**	**249,00 PLN**	**249,00 PLN**	**301,00 PLN**	**301,00 PLN**	**493,00 PLN**

Specjalne wyposażenie dla stołów Professional Extreme

	Bok stołu		Powierzchnia			
	Dopłata za podwójne hartowanie boków stołu (patrz strona 104)	**Dopłata za siatkę ukośną na powierzchni bocznej** (patrz strona 82)	**Dopłata za siatkę 50 mm** (patrz strona 82)	**Dopłata za siatkę ukośną gwint M8 / M12 / M16** (patrz strona 82)		
 Przykład dla Siatka ukośna M8	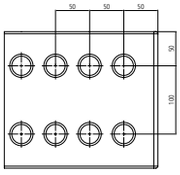	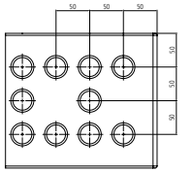	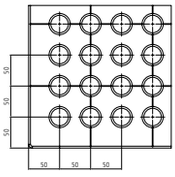	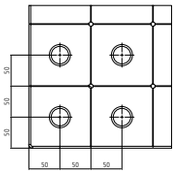 **M8**	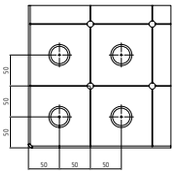 **M12**	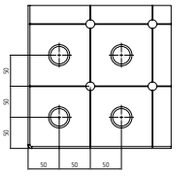 **M16**
Professional Extreme	2-286735.X **3.302,-**	2-286635.X **1.086,-**	2-286535.X **2.986,-**	2-286135.X **2.292,-**	2-286235.X **2.292,-**	2-286335.X **2.292,-**

Odpowiednie ramy połączeniowe dla tego rozmiaru stołu można znaleźć na stronie 370, odpowiednie platformy podnoszące na stronie 174.





Professional Extreme 8.7 / Professional Extreme 8.8
1500x1500x200 mm



Opis:

Stół Professional Extreme, 1500x1500x200 mm, z prostą siatką otworów na blacie stołu oraz równoległym układem otworów w siatce 50 mm na bocznych płytach stołu. Grubość materiału wynosi ok. 24,5-27 mm a średnica otworów 28 mm. Górna płyta wykonana jest z podwójnie hartowanej i powlekanej stali narzędziowej. Ze względów finansowych, boki wykonywane są nadal z wysokiej jakości materiału Stal S355J2+N.
Rozstaw linii siatki co 100 mm ułatwia pozycjonowanie i montaż osprzętu.

Stoły spawalnicze seryjnie wykonywane są z podziałką.

Przegląd informacji odnośnie wariantów zastosowania nóg znajdziesz na stronie 162.

Waga: ok. 801 kg
Waga = Stół + Paleta + Noga podstawowa

Na zdjęciu stół Professional Extreme w wersji z siatką ukośną.

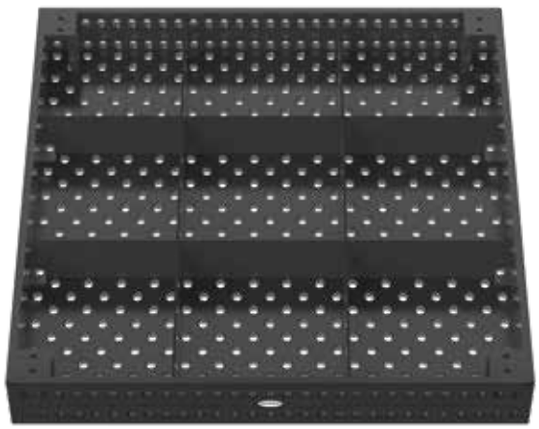

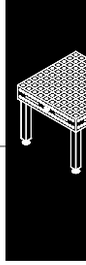

Professional Extreme 8.7 / Professional Extreme 8.8
1500x1500x200 mm

1500x1500x200 - azotowany plazmowo	Professional Extreme 8.7 - Siatka 100 mm	Professional Extreme 8.7 - Siatka ukośna	Professional Extreme 8.8 - Siatka 100 mm	Professional Extreme 8.8 - Siatka ukośna	Niższa cena dla wersji bez azotowania plazmowego
bez nóg	2-280050.X7.T1 **16.814,-** ●	2-280050.XD7.T1 **19.030,-** ●	2-280050.X8.T1 **19.030,-** ○	2-280050.XD8.T1 **21.245,-** ○	2-285150 **-1.891,-** ○
z Noga podstawowa 650 Regulacja wysokości stołu 850	2-280050.X7 **17.695,-** ●	2-280050.XD7 **19.910,-** ●	2-280050.X8 **19.910,-** ○	2-280050.XD8 **22.126,-** ○	2-285150 **-1.891,-** ○

● = Produkt jest dostępny w magazynie ; ○ = Produkt jest dostępny na zamówieniu; Wyjaśnienia na stronie 84

Rodzaje nóg dla stołów Professional Extreme

Dopłata Noga podstawowa (patrz strona 164) **Wymienne bez dopłaty**	**Dopłata Noga na kółku z hamulcem 650** (patrz strona 168)	**Dopłata Noga z zakotwieniem 650** (patrz strona 170)	**Dopłata Noga z zakotwieniem 750** (patrz strona 170)	**Dopłata Noga z regulowaną wysokością 550-900** (patrz strona 166)	**Dopłata Noga z regulowaną wysokością 450-700** (patrz strona 166)	**Dopłata Noga z regulowaną wysokością na kółku z hamulcem 550-750** (patrz strona 169)
						
2-280857.XX	2-280876.XX	2-280874.XX	2-280875.XX	2-280877.XX	2-280878.XX	2-280879.XX
•	**392,00 PLN**	**249,00 PLN**	**249,00 PLN**	**301,00 PLN**	**301,00 PLN**	**493,00 PLN**

Specjalne wyposażenie dla stołów Professional Extreme

	Bok stołu		**Powierzchnia**			
	Dopłata za podwójne hartowanie boków stołu (patrz strona 104)	**Dopłata za siatkę ukośną na powierzchni bocznej** (patrz strona 82)	**Dopłata za siatkę 50 mm** (patrz strona 82)	**Dopłata za siatkę ukośną gwint M8 / M12 / M16** (patrz strona 82)		
 Przykład dla Siatka ukośna M12	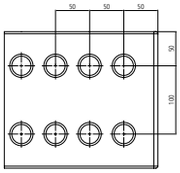	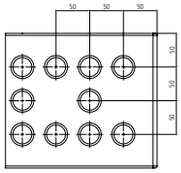	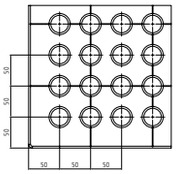	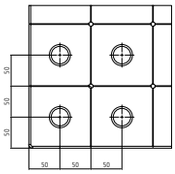 **M8**	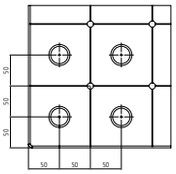 **M12**	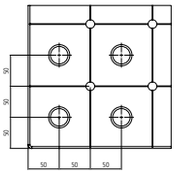 **M16**
Professional Extreme	2-286750.X **4.273,-**	2-286650.X **1.034,-**	2-286550.X **4.297,-**	2-286150.X **3.015,-**	2-286250.X **3.015,-**	2-286350.X **3.015,-**

Odpowiednie ramy połączeniowe dla tego rozmiaru stołu można znaleźć na stronie 370, odpowiednie platformy podnoszące na stronie 174.





Professional Extreme 8.7 / Professional Extreme 8.8
2000x1000x200 mm



Opis:

Stół Professional Extreme, 2000x1000x200 mm, z prostą siatką otworów na blacie stołu oraz równoległym układem otworów w siatce 50 mm na bocznych płytach stołu. Grubość materiału wynosi ok. 24,5-27 mm a średnica otworów 28 mm. Górna płyta wykonana jest z podwójnie hartowanej i powlekanej stali narzędziowej. Ze względów finansowych, boki wykonywane są nadal z wysokiej jakości materiału Stal S355J2+N.
Rozstaw linii siatki co 100 mm ułatwia pozycjonowanie i montaż osprzętu.

Stoły spawalnicze seryjnie wykonywane są z podziałką.

Przegląd informacji odnośnie wariantów zastosowania nóg znajdziesz na stronie 162.

Waga: ok. 730 kg
Waga = Stół + Paleta + Noga podstawowa

Na zdjęciu stół Professional Extreme w wersji z siatką ukośną.



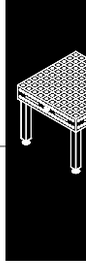

Professional Extreme 8.7 / Professional Extreme 8.8
2000x1000x200 mm

2000x1000x200 - azotowany plazmowo	Professional Extreme 8.7 - Siatka 100 mm		Professional Extreme 8.7 - Siatka ukośna		Professional Extreme 8.8 - Siatka 100 mm		Professional Extreme 8.8 - Siatka ukośna		Niższa cena dla wersji bez azotowania plazmowego	
bez nóg	2-280020.X7.T1 **15.154,-**	●	2-280020.XD7.T1 **17.312,-**	●	2-280020.X8.T1 **17.145,-**	●	2-280020.XD8.T1 **19.360,-**	●	2-285120 **-1.891,-**	○
z Noga podstawowa 650 Regulacja wysokości stołu 850	2-280020.X7 **16.035,-**	●	2-280020.XD7 **18.193,-**	●	2-280020.X8 **18.025,-**	●	2-280020.XD8 **20.241,-**	●	2-285120 **-1.891,-**	○

● = Produkt jest dostępny w magazynie ; ○ = Produkt jest dostępny na zamówieniu; Wyjaśnienia na stronie 84

Rodzaje nóg dla stołów Professional Extreme

Dopłata Noga podstawowa (patrz strona 164) **Wymienne bez dopłaty**	**Dopłata Noga na kółku z hamulcem 650** (patrz strona 168)	**Dopłata Noga z zakotwieniem 650** (patrz strona 170)	**Dopłata Noga z zakotwieniem 750** (patrz strona 170)	**Dopłata Noga z regulowaną wysokością 550-900** (patrz strona 166)	**Dopłata Noga z regulowaną wysokością 450-700** (patrz strona 166)	**Dopłata Noga z regulowaną wysokością na kółku z hamulcem 550-750** (patrz strona 169)
						
2-280857.XX	2-280876.XX	2-280874.XX	2-280875.XX	2-280877.XX	2-280878.XX	2-280879.XX
•	**392,00 PLN**	**249,00 PLN**	**249,00 PLN**	**301,00 PLN**	**301,00 PLN**	**493,00 PLN**

Specjalne wyposażenie dla stołów Professional Extreme

	Bok stołu		**Powierzchnia**			
	Dopłata za podwójne hartowanie boków stołu (patrz strona 104)	**Dopłata za siatkę ukośną na powierzchni bocznej** (patrz strona 82)	**Dopłata za siatkę 50 mm** (patrz strona 82)	**Dopłata za siatkę ukośną gwint M8 / M12 / M16** (patrz strona 82)		
 Przykład dla Siatka ukośna M16	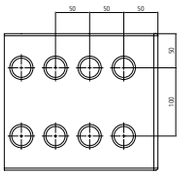	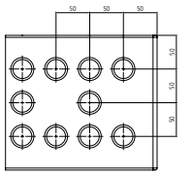	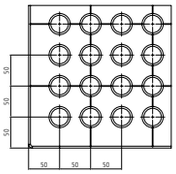	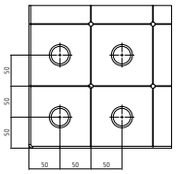 **M8**	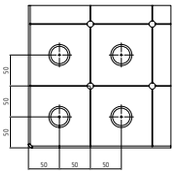 **M12**	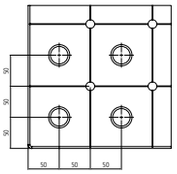 **M16**
Professional Extreme	2-286720.X **4.106,-**	2-286620.X **1.086,-**	2-286520.X **4.072,-**	2-286120.X **3.015,-**	2-286220.X **3.015,-**	2-286320.X **3.015,-**

Odpowiednie ramy połączeniowe dla tego rozmiaru stołu można znaleźć na stronie 370, odpowiednie platformy podnoszące na stronie 174.





Professional Extreme 8.7 / Professional Extreme 8.8
2000x1200x200 mm



Opis:

Stół Professional Extreme, 2000x1000x100 mm, z prostą siatką otworów na blacie stołu oraz równoległym układem otworów w siatce 50 mm na bocznych płytach stołu. Grubość materiału wynosi ok. 24,5-27 mm a średnica otworów 28 mm. Górna płyta wykonana jest z podwójnie hartowanej i powlekanej stali narzędziowej. Ze względów finansowych, boki wykonywane są nadal z wysokiej jakości materiału Stal S355J2+N.
Rozstaw linii siatki co 100 mm ułatwia pozycjonowanie i montaż osprzętu.

Stoły spawalnicze seryjnie wykonywane są z podziałką.

Przegląd informacji odnośnie wariantów zastosowania nóg znajdziesz na stronie 162.

Waga: ok. 843 kg
Waga = Stół + Paleta + Noga podstawowa

Na zdjęciu stół Professional Extreme w wersji z siatką ukośną.

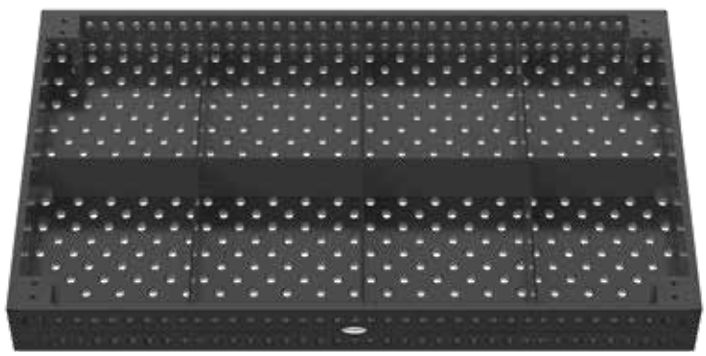

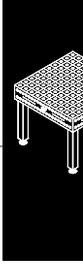

Professional Extreme 8.7 / Professional Extreme 8.8
2000x1200x200 mm

2000x1200x200 - azotowany plazmowo	Professional Extreme 8.7 - siatka 100 mm	Professional Extreme 8.7 - Siatka ukośna	Professional Extreme 8.8 - siatka 100 mm	Professional Extreme 8.8 - Siatka ukośna	Niższa cena dla wersji bez azotowania plazmowego
bez nóg	2-280060.X7.T1 **17.092,-** ○	2-280060.XD7.T1 **19.528,-** ●	2-280060.X8.T1 **19.585,-** ○	2-280060.XD8.T1 **21.800,-** ○	2-285160 **-1.891,-** ○
z Noga podstawowa 650 Regulacja wysokości stołu 850	2-280060.X7 **17.972,-** ○	2-280060.XD7 **20.408,-** ●	2-280060.X8 **20.465,-** ○	2-280060.XD8 **22.681,-** ○	2-285160 **-1.891,-** ○

● = Produkt jest dostępny w magazynie ; ○ = Produkt jest dostępny na zamówieniu; Wyjaśnienia na stronie 84

Rodzaje nóg dla stołów Professional Extreme

Dopłata Noga podstawowa (patrz strona 164) **Wymienne bez dopłaty**	**Dopłata Noga na kółku z hamulcem 650** (patrz strona 168)	**Dopłata Noga z zakotwieniem 650** (patrz strona 170)	**Dopłata Noga z zakotwieniem 750** (patrz strona 170)	**Dopłata Noga z regulowaną wysokością 550-900** (patrz strona 166)	**Dopłata Noga z regulowaną wysokością 450-700** (patrz strona 166)	**Dopłata Noga z regulowaną wysokością na kółku z hamulcem 550-750** (patrz strona 169)
						
2-280857.XX	2-280876.XX	2-280874.XX	2-280875.XX	2-280877.XX	2-280878.XX	2-280879.XX
•	**392,00 PLN**	**249,00 PLN**	**249,00 PLN**	**301,00 PLN**	**301,00 PLN**	**493,00 PLN**

Specjalne wyposażenie dla stołów Professional Extreme



Przykład dla siatka ukośna na powierzchni bocznej.

	Bok stołu		**Powierzchnia**			
	Dopłata za podwójne hartowanie boków stołu (patrz strona 104)	**Dopłata za siatkę ukośną na powierzchni bocznej** (patrz strona 82)	**Dopłata za siatkę 50 mm** (patrz strona 82)	**Dopłata za siatkę ukośną gwint M8 / M12 / M16** (patrz strona 82)		
	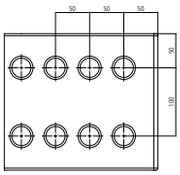	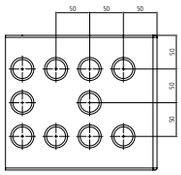	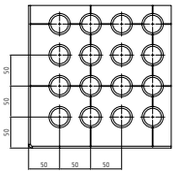	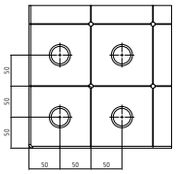 **M8**	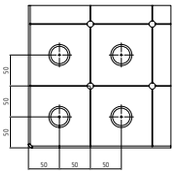 **M12**	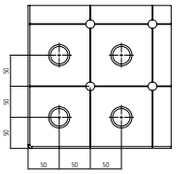 **M16**
Professional Extreme	2-286760.X **4.503,-**	2-286660.X **1.086,-**	2-286560.X **4.656,-**	2-286160.X **3.316,-**	2-286260.X **3.316,-**	2-286360.X **3.316,-**

Odpowiednie ramy połączeniowe dla tego rozmiaru stołu można znaleźć na stronie 370, odpowiednie platformy podnoszące na stronie 174.





Professional Extreme 8.7 / Professional Extreme 8.8
2000x2000x200 mm



Opis:

Stół Professional Extreme, 2000x2000x200 mm, z prostą siatką otworów na blacie stołu oraz równoległym układem otworów w siatce 50 mm na bocznych płytach stołu. Grubość materiału wynosi ok. 24,5-27 mm a średnica otworów 28 mm. Górna płyta wykonana jest z podwójnie hartowanej i powlekanej stali narzędziowej. Ze względów finansowych, boki wykonywane są nadal z wysokiej jakości materiału Stal S355J2+N.
Rozstaw linii siatki co 100 mm ułatwia pozycjonowanie i montaż osprzętu.

Stoły spawalnicze seryjnie wykonywane są z podziałką.

Przegląd informacji odnośnie wariantów zastosowania nóg znajdziesz na stronie 162.

Waga: ok. 1.299 kg
Waga = Stół + Paleta + Noga podstawowa

Na zdjęciu stół Professional Extreme w wersji z siatką ukośną.

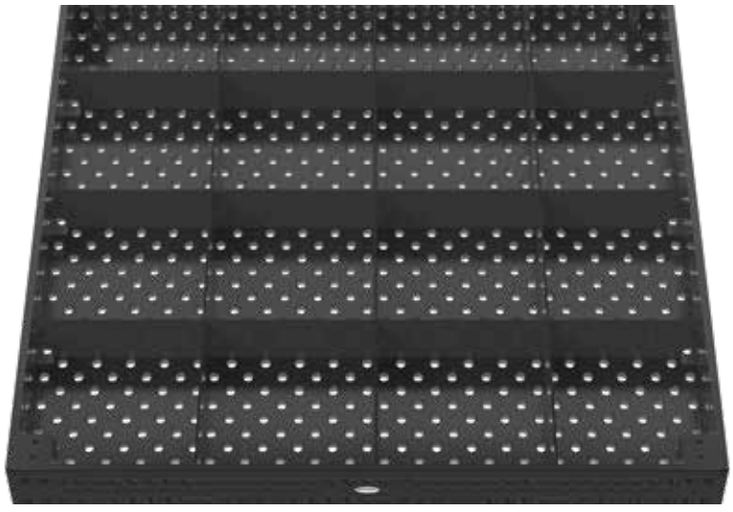

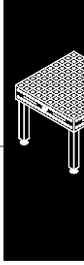

Professional Extreme 8.7 / Professional Extreme 8.8
2000x2000x200 mm

2000x2000x200 - azotowany plazmowo	Professional Extreme 8.7 - siatka 100 mm	Professional Extreme 8.7 - Siatka ukośna	Professional Extreme 8.8 - siatka 100 mm	Professional Extreme 8.8 - Siatka ukośna	Niższa cena dla wersji bez azotowania plazmowego
bez nóg	2-280045.X7.T1 ○ **26.006,-**	2-280045.XD7.T1 ● **29.332,-**	2-280045.X8.T1 ○ **29.552,-**	2-280045.XD8.T1 ○ **33.428,-**	2-285145 ○ **-2.848,-**
z Noga podstawowa 650 Regulacja wysokości stołu 850	2-280045.X7 ○ **26.887,-**	2-280045.XD7 ● **30.212,-**	2-280045.X8 ○ **30.433,-**	2-280045.XD8 ○ **34.308,-**	2-285145 ○ **-2.848,-**

● = Produkt jest dostępny w magazynie ; ○ = Produkt jest dostępny na zamówieniu; Wyjaśnienia na stronie 84

Rodzaje nóg dla stołów Professional Extreme

Dopłata Noga podstawowa (patrz strona 164) **Wymienne bez dopłaty**	**Dopłata Noga na kółku z hamulcem 650** (patrz strona 168)	**Dopłata Noga z zakotwieniem 650** (patrz strona 170)	**Dopłata Noga z zakotwieniem 750** (patrz strona 170)	**Dopłata Noga z regulowaną wysokością 550-900** (patrz strona 166)	**Dopłata Noga z regulowaną wysokością 450-700** (patrz strona 166)	**Dopłata Noga z regulowaną wysokością na kółku z hamulcem 550-750** (patrz strona 169)
						
2-280857.XX	2-280876.XX	2-280874.XX	2-280875.XX	2-280877.XX	2-280878.XX	2-280879.XX
•	**392,00 PLN**	**249,00 PLN**	**249,00 PLN**	**301,00 PLN**	**301,00 PLN**	**493,00 PLN**

Specjalne wyposażenie dla stołów Professional Extreme

	Bok stołu		**Powierzchnia**			
	Dopłata za podwójne hartowanie boków stołu (patrz strona 104)	**Dopłata za siatkę ukośną na powierzchni bocznej** (patrz strona 82)	**Dopłata za siatkę 50 mm** (patrz strona 82)	**Dopłata za siatkę ukośną gwint M8 / M12 / M16** (patrz strona 82)		
 Przykład dla siatka 100 mm	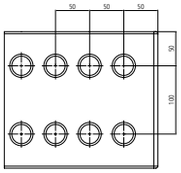	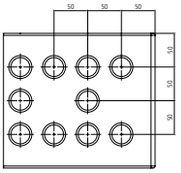	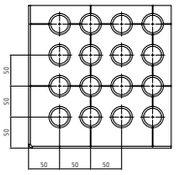	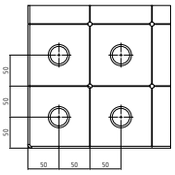 **M8**	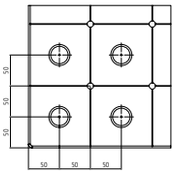 **M12**	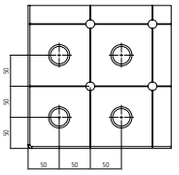 **M16**
Professional Extreme	2-286745.X **6.919,-**	2-286645.X **1.775,-**	2-286545.X **7.823,-**	2-286145.X **5.307,-**	2-286245.X **5.307,-**	2-286345.X **5.307,-**

Odpowiednie ramy połączeniowe dla tego rozmiaru stołu można znaleźć na stronie 370, odpowiednie platformy podnoszące na stronie 174.





Professional Extreme 8.7 / Professional Extreme 8.8
2400x1200x200 mm



Opis:

Stół Professional Extreme, 2400x1200x200 mm, z prostą siatką otworów na blacie stołu oraz równoległym układem otworów w siatce 50 mm na bocznych płytach stołu. Grubość materiału wynosi ok. 24,5-27 mm a średnica otworów 28 mm. Górna płyta wykonana jest z podwójnie hartowanej i powlekanej stali narzędziowej. Ze względów finansowych, boki wykonywane są nadal z wysokiej jakości materiału Stal S355J2+N.
Rozstaw linii siatki co 100 mm ułatwia pozycjonowanie i montaż osprzętu.

Stoły spawalnicze seryjnie wykonywane są z podziałką.

Przegląd informacji odnośnie wariantów zastosowania nóg znajdziesz na stronie 162.

Waga: ok. 986 kg
Waga = Stół + Paleta + Noga podstawowa

Na zdjęciu stół Professional Extreme w wersji z siatką ukośną.

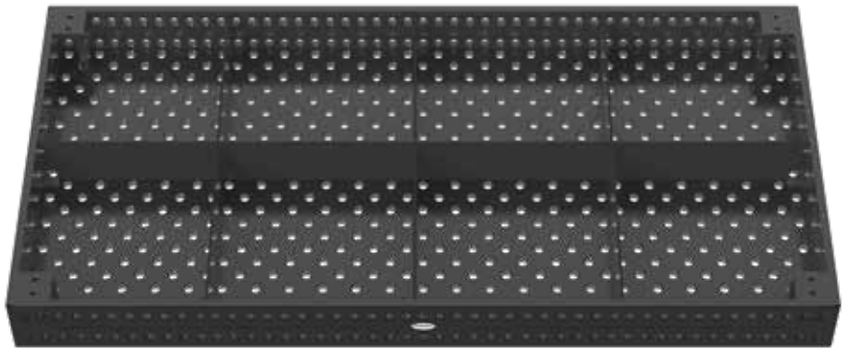

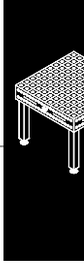

Professional Extreme 8.7 / Professional Extreme 8.8
2400x1200x200 mm

2400x1200x200 - azotowany plazmowo	Professional Extreme 8.7 - siatka 100 mm	Professional Extreme 8.7 - Siatka ukośna	Professional Extreme 8.8 - siatka 100 mm	Professional Extreme 8.8 - Siatka ukośna	Niższa cena dla wersji bez azotowania plazmowego
bez nóg	2-280030.X7.T1 **19.159,-** ●	2-280030.XD7.T1 **21.800,-** ●	2-280030.X8.T1 **21.245,-** ●	2-280030.XD8.T1 **24.566,-** ●	2-285130 **-2.368,-** ○
z Noga podstawowa 650 Regulacja wysokości stołu 850	2-280030.X7 **20.040,-** ●	2-280030.XD7 **22.681,-** ●	2-280030.X8 **22.126,-** ●	2-280030.XD8 **25.447,-** ●	2-285130 **-2.368,-** ○

● = Produkt jest dostępny w magazynie ; ○ = Produkt jest dostępny na zamówieniu; Wyjaśnienia na stronie 84

Rodzaje nóg dla stołów Professional Extreme

Dopłata Noga podstawowa (patrz strona 164) **Wymienne bez dopłaty**	**Dopłata Noga na kółku z hamulcem 650** (patrz strona 168)	**Dopłata Noga z zakotwieniem 650** (patrz strona 170)	**Dopłata Noga z zakotwieniem 750** (patrz strona 170)	**Dopłata Noga z regulowaną wysokością 550-900** (patrz strona 166)	**Dopłata Noga z regulowaną wysokością 450-700** (patrz strona 166)	**Dopłata Noga z regulowaną wysokością na kółku z hamulcem 550-750** (patrz strona 169)
						
2-280857.XX	2-280876.XX	2-280874.XX	2-280875.XX	2-280877.XX	2-280878.XX	2-280879.XX
•	**392,00 PLN**	**249,00 PLN**	**249,00 PLN**	**301,00 PLN**	**301,00 PLN**	**493,00 PLN**

Specjalne wyposażenie dla stołów Professional Extreme

	Bok stołu		**Powierzchnia**			
	Dopłata za podwójne hartowanie boków stołu (patrz strona 104)	**Dopłata za siatkę ukośną na powierzchni bocznej** (patrz strona 82)	**Dopłata za siatkę 50 mm** (patrz strona 82)	**Dopłata za siatkę ukośną gwint M8 / M12 / M16** (patrz strona 82)		
 Przykład dla siatka 50 mm	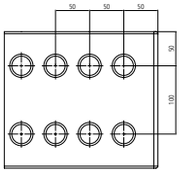	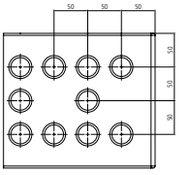	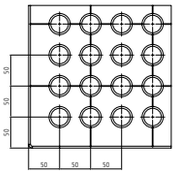	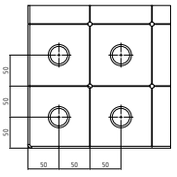 **M8**	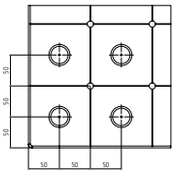 **M12**	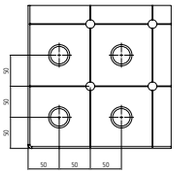 **M16**
Professional Extreme	2-286730.X **5.216,-**	2-286630.X **1.469,-**	2-286530.X **5.407,-**	2-286130.X **3.857,-**	2-286230.X **3.857,-**	2-286330.X **3.857,-**

Odpowiednie ramy połączeniowe dla tego rozmiaru stołu można znaleźć na stronie 370, odpowiednie platformy podnoszące na stronie 174.





Professional Extreme 8.7 / Professional Extreme 8.8
3000x1500x200 mm



Opis:

Stół Professional Extreme, 3000x1500x200 mm, z prostą siatką otworów na blacie stołu oraz równoległym układem otworów w siatce 50 mm na bocznych płytach stołu. Grubość materiału wynosi ok. 24,5-27 mm a średnica otworów 28 mm. Górna płyta wykonana jest z podwójnie hartowanej i powlekanej stali narzędziowej. Ze względów finansowych, boki wykonywane są nadal z wysokiej jakości materiału Stal S355J2+N.
Rozstaw linii siatki co 100 mm ułatwia pozycjonowanie i montaż osprzętu.

Stoły spawalnicze seryjnie wykonywane są z podziałką.

Przegląd informacji odnośnie wariantów zastosowania nóg znajdziesz na stronie 162.

Waga: ok. 1.517 kg
Waga = Stół + Paleta + Noga podstawowa

Na zdjęciu stół Professional Extreme w wersji z siatką ukośną.

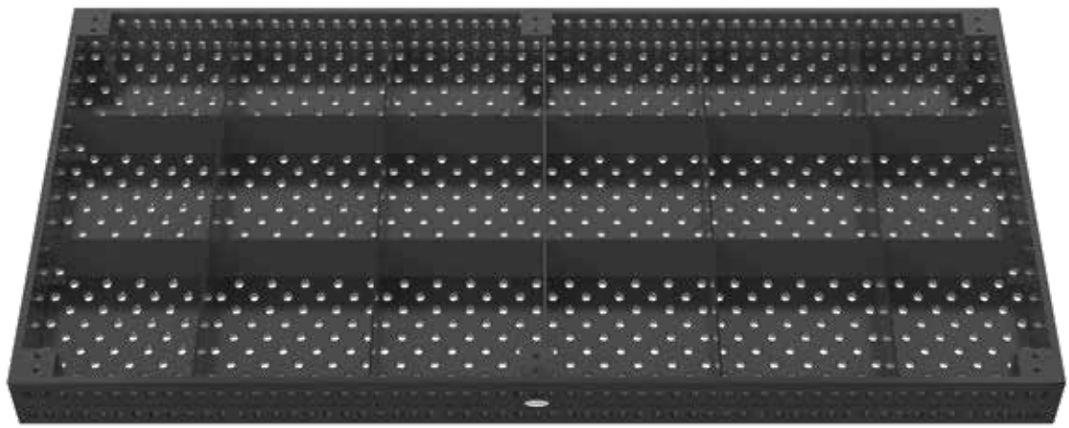

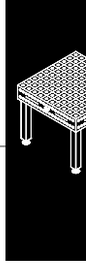

Professional Extreme 8.7 / Professional Extreme 8.8
3000x1500x200 mm

3000x1500x200 - azotowany plazmowo	Professional Extreme 8.7 - siatka 100 mm	Professional Extreme 8.7 - Siatka ukośna	Professional Extreme 8.8 - siatka 100 mm	Professional Extreme 8.8 - Siatka ukośna	Niższa cena dla wersji bez azotowania plazmowego
bez nóg	2-280040.X7.T1 **27.160,-** ●	2-280040.XD7.T1 **30.217,-** ●	2-280040.X8.T1 **31.882,-** ●	2-280040.XD8.T1 **34.648,-** ●	2-285140 **-3.325,-** ○
z Noga podstawowa 650 Regulacja wysokości stołu 850	2-280040.X7 **28.480,-** ●	2-280040.XD7 **31.538,-** ●	2-280040.X8 **33.203,-** ●	2-280040.XD8 **35.969,-** ●	2-285140 **-3.325,-** ○

● = Produkt jest dostępny w magazynie ; ○ = Produkt jest dostępny na zamówienie; Wyjaśnienia na stronie 84

Rodzaje nóg dla stołów Professional Extreme

Dopłata Noga podstawowa (patrz strona 164) **Wymienne bez dopłaty**	**Dopłata Noga z zakotwieniem 650** (patrz strona 170)	**Dopłata Noga z zakotwieniem 750** (patrz strona 170)	**Dopłata Noga z regulowaną wysokością 550-900** (patrz strona 166)	**Dopłata Noga z regulowaną wysokością 450-700** (patrz strona 166)
				
2-280857.XX	2-280874.XX	2-280875.XX	2-280877.XX	2-280878.XX
•	**249,00 PLN**	**249,00 PLN**	**301,00 PLN**	**301,00 PLN**

Specjalne wyposażenie dla stołów Professional Extreme

	Bok stołu		**Powierzchnia**			
	Dopłata za podwójne hartowanie boków stołu (patrz strona 104)	**Dopłata za siatkę ukośną na powierzchni bocznej** (patrz strona 82)	**Dopłata za siatkę 50 mm** (patrz strona 82)	**Dopłata za siatkę ukośną gwint M8 / M12 / M16** (patrz strona 82)		
 Przykład dla Siatka ukośna M8	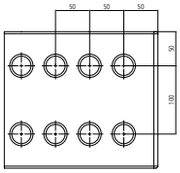	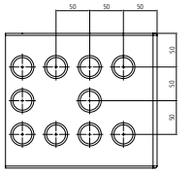	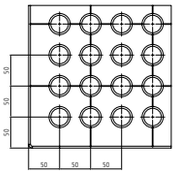	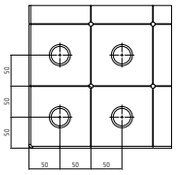 **M8**	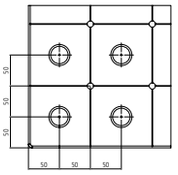 **M12**	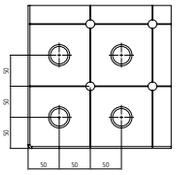 **M16**
Professional Extreme	2-286740.X **7.134,-**	2-286640.X **1.469,-**	2-286540.X **8.637,-**	2-286140.X **4.522,-**	2-286240.X **4.522,-**	2-286340.X **4.522,-**

Odpowiednie ramy połączeniowe dla tego rozmiaru stołu można znaleźć na stronie 370, odpowiednie platformy podnoszące na stronie 174.





Professional Extreme 8.7 / Professional Extreme 8.8
4000x2000x200 mm



Opis:

Stół Professional Extreme, 4000x2000x200 mm, z prostą siatką otworów na blacie stołu oraz równoległym układem otworów w siatce 50 mm na bocznych płytach stołu. Grubość materiału wynosi ok. 24,5-27 mm a średnica otworów 28 mm. Górna płyta wykonana jest z podwójnie hartowanej i powlekanej stali narzędziowej. Ze względów finansowych, boki wykonywane są nadal z wysokiej jakości materiału Stal S355J2+N.
Rozstaw linii siatki co 100 mm ułatwia pozycjonowanie i montaż osprzętu.

Stoły spawalnicze seryjnie wykonywane są z podziałką.

Przegląd informacji odnośnie wariantów zastosowania nóg znajdziesz na stronie 162.

Waga: ok. 2.501 kg
Waga = Stół + Paleta + Noga podstawowa

Na zdjęciu stół Professional Extreme w wersji z siatką ukośną.

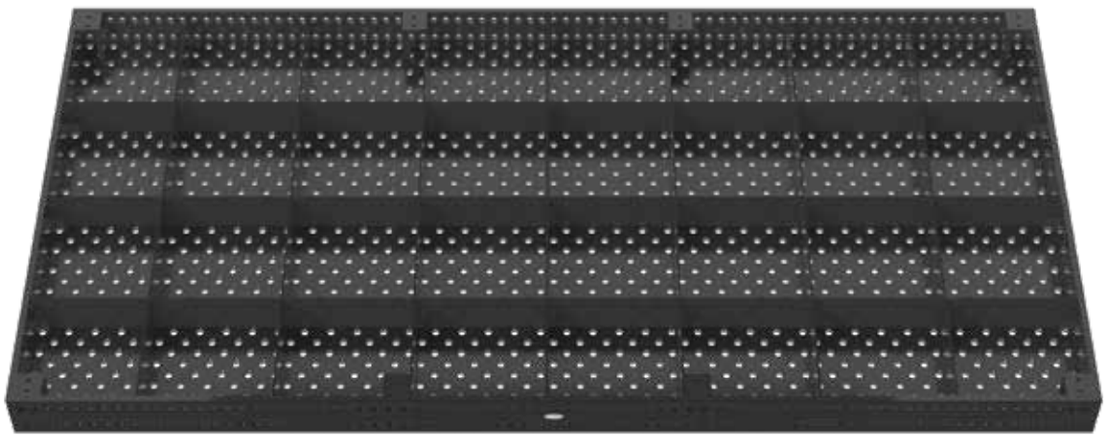

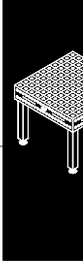

Professional Extreme 8.7 / Professional Extreme 8.8
4000x2000x200 mm

4000x2000x200 - azotowany plazmowo	Professional Extreme 8.7 - siatka 100 mm		Professional Extreme 8.7 - Siatka ukośna		Professional Extreme 8.8 - siatka 100 mm		Professional Extreme 8.8 - Siatka ukośna		Niższa cena dla wersji bez azotowania plazmowego	
bez nóg	2-280055.X7.T1 **42.075,-**	●	2-280055.XD7.T1 **46.395,-**	●	2-280055.X8.T1 **50.161,-**	○	2-280055.XD8.T1 **54.147,-**	○	2-285155 **-4.282,-**	○
z Noga podstawowa 650 Regulacja wysokości stołu 850	2-280055.X7 **43.835,-**	●	2-280055.XD7 **48.156,-**	●	2-280055.X8 **51.922,-**	○	2-280055.XD8 **55.908,-**	○	2-285155 **-4.282,-**	○

● = Produkt jest dostępny w magazynie ; ○ = Produkt jest dostępny na zamówienie; Wyjaśnienia na stronie 84

Rodzaje nóg dla stołów Professional Extreme

Dopłata Noga podstawowa (patrz strona 164) **Wymienne bez dopłaty**	**Dopłata Noga z zakotwieniem 650** (patrz strona 170)	**Dopłata Noga z zakotwieniem 750** (patrz strona 170)	**Dopłata Noga z regulowaną wysokością 550-900** (patrz strona 166)	**Dopłata Noga z regulowaną wysokością 450-700** (patrz strona 166)
				
2-280857.XX •	2-280874.XX **249,00 PLN**	2-280875.XX **249,00 PLN**	2-280877.XX **301,00 PLN**	2-280878.XX **301,00 PLN**

Specjalne wyposażenie dla stołów Professional Extreme



Przykład dla
Siatka ukośna + miarka

	Bok stołu		**Powierzchnia**			
	Dopłata za podwójne hartowanie boków stołu (patrz strona 104)	**Dopłata za siatkę ukośną na powierzchni bocznej** (patrz strona 82)	**Dopłata za siatkę 50 mm** (patrz strona 82)	**Dopłata za siatkę ukośną gwint M8 / M12 / M16** (patrz strona 82)		
	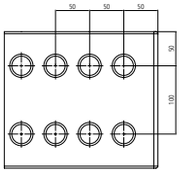	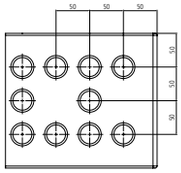	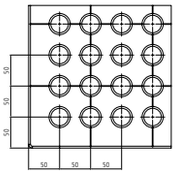	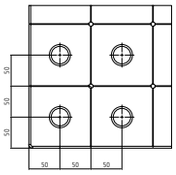	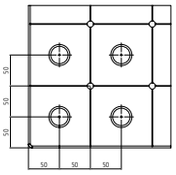	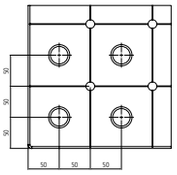
				M8	**M12**	**M16**
Professional Extreme	2-286755.X .	2-286655.X **2.172,-**	2-286555.X **14.877,-**	2-286155.X **9.044,-**	2-286255.X **9.044,-**	2-286355.X **9.044,-**

Odpowiednie ramy połączeniowe dla tego rozmiaru stołu można znaleźć na stronie 370, odpowiednie platformy podnoszące na stronie 174.





Professional Extreme 8.7 / Professional Extreme 8.8 - Wymiary specjalne





Opis:

Jeżeli stoły o standardowych wymiarach nie są dla Państwa odpowiednie, możemy zaproponować stoły w wymiarach specjalnych - do maksymalnej wielkości 1400x3800 mm, wykończone z różnych materiałów.

Wymiary specjalne na zamówienie. Ceny uzależnione są od ilości zamawianych stołów.

Rabat:
2 lub więcej sztuk: 5 %
5 lub więcej sztuk: 10 %
10 lub więcej sztuk: 15 %

Przegląd informacji odnośnie wariantów zastosowania nóg znajdziesz na stronie 162.

Na zamówienie dostępne są dodatkowe specjalne opcje dla stołów spawalniczych, jak: podziałka, siatka ukośna i podziałka, podziałka koordynująca, siatka 50 mm, siatka ukośna z gwintem M8 / M12 / M16.

Produkt jest dostępny na zamówienie.

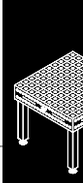

Professional Extreme 8.7 / Professional Extreme 8.8 - Wymiary specjalne

Wymiary	Professional Extreme 8.7	Professional Extreme 8.8
600 x 600	**18.487,-** 2-910606.XD7	**23.529,-** 2-910606.XD
600 x 800	**19.678,-** 2-910608.XD7	**25.044,-** 2-910608.XD
600 x 1000	**20.868,-** 2-910610.XD7	**26.560,-** 2-910610.XD
600 x 1400	**23.250,-** 2-910614.XD7	**29.590,-** 2-910614.XD
600 x 1600	**24.440,-** 2-910616.XD7	**31.106,-** 2-910616.XD
600 x 1800	**25.631,-** 2-910618.XD7	**32.621,-** 2-910618.XD
600 x 2000	**26.821,-** 2-910620.XD7	**34.136,-** 2-910620.XD
600 x 2200	**28.012,-** 2-910622.XD7	**35.652,-** 2-910622.XD
600 x 2400	**29.203,-** 2-910624.XD7	**37.167,-** 2-910624.XD
600 x 2600	**30.393,-** 2-910626.XD7	**38.683,-** 2-910626.XD
600 x 2800	**31.584,-** 2-910628.XD7	**40.198,-** 2-910628.XD
600 x 3000	**32.775,-** 2-910630.XD7	**41.713,-** 2-910630.XD
600 x 3200	**33.965,-** 2-910632.XD7	**43.229,-** 2-910632.XD
600 x 3400	**35.156,-** 2-910634.XD7	**44.744,-** 2-910634.XD
600 x 3600	**36.347,-** 2-910636.XD7	**46.259,-** 2-910636.XD
600 x 3800	**37.536,-** 2-910638.XD7	**47.773,-** 2-910638.XD
600 x 4000	**38.727,-** 2-910640.XD7	**49.288,-** 2-910640.XD
800 x 800	**21.094,-** 2-910808.XD7	**26.847,-** 2-910808.XD
800 x 1000	**22.512,-** 2-910810.XD7	**28.652,-** 2-910810.XD
800 x 1400	**25.346,-** 2-910814.XD7	**32.258,-** 2-910814.XD
800 x 1600	**26.764,-** 2-910816.XD7	**34.063,-** 2-910816.XD
800 x 1800	**28.180,-** 2-910818.XD7	**35.866,-** 2-910818.XD
800 x 2000	**29.597,-** 2-910820.XD7	**37.669,-** 2-910820.XD
800 x 2200	**31.013,-** 2-910822.XD7	**39.472,-** 2-910822.XD
800 x 2400	**32.432,-** 2-910824.XD7	**41.276,-** 2-910824.XD
800 x 2600	**33.848,-** 2-910826.XD7	**43.079,-** 2-910826.XD
800 x 2800	**35.265,-** 2-910828.XD7	**44.882,-** 2-910828.XD

Wymiary	Professional Extreme 8.7	Professional Extreme 8.8
800 x 3000	**36.683,-** 2-910830.XD7	**46.687,-** 2-910830.XD
800 x 3200	**38.099,-** 2-910832.XD7	**48.490,-** 2-910832.XD
800 x 3400	**39.516,-** 2-910834.XD7	**50.293,-** 2-910834.XD
800 x 3600	**40.934,-** 2-910836.XD7	**52.098,-** 2-910836.XD
800 x 3800	**42.351,-** 2-910838.XD7	**53.901,-** 2-910838.XD
800 x 4000	**43.767,-** 2-910840.XD7	**55.704,-** 2-910840.XD
1000 x 1200	**25.799,-** 2-911012.XD7	**32.835,-** 2-911012.XD
1000 x 1400	**27.443,-** 2-911014.XD7	**34.927,-** 2-911014.XD
1000 x 1600	**29.086,-** 2-911016.XD7	**37.018,-** 2-911016.XD
1000 x 1800	**30.730,-** 2-911018.XD7	**39.110,-** 2-911018.XD
1000 x 2200	**34.016,-** 2-911022.XD7	**43.293,-** 2-911022.XD
1000 x 2400	**35.660,-** 2-911024.XD7	**45.386,-** 2-911024.XD
1000 x 2600	**37.304,-** 2-911026.XD7	**47.478,-** 2-911026.XD
1000 x 2800	**38.947,-** 2-911028.XD7	**49.569,-** 2-911028.XD
1000 x 3000	**40.591,-** 2-911030.XD7	**51.661,-** 2-911030.XD
1000 x 3200	**42.235,-** 2-911032.XD7	**53.754,-** 2-911032.XD
1000 x 3400	**43.878,-** 2-911034.XD7	**55.844,-** 2-911034.XD
1000 x 3600	**45.522,-** 2-911036.XD7	**57.937,-** 2-911036.XD
1000 x 3800	**47.166,-** 2-911038.XD7	**60.029,-** 2-911038.XD
1000 x 4000	**48.808,-** 2-911040.XD7	**62.120,-** 2-911040.XD
1200 x 1400	**29.539,-** 2-911214.XD7	**37.595,-** 2-911214.XD
1200 x 1600	**31.409,-** 2-911216.XD7	**39.975,-** 2-911216.XD
1200 x 1800	**33.279,-** 2-911218.XD7	**42.355,-** 2-911218.XD
1200 x 2200	**37.019,-** 2-911222.XD7	**47.115,-** 2-911222.XD
1200 x 2600	**40.759,-** 2-911226.XD7	**51.875,-** 2-911226.XD
1200 x 2800	**42.629,-** 2-911228.XD7	**54.255,-** 2-911228.XD
1200 x 3000	**44.499,-** 2-911230.XD7	**56.635,-** 2-911230.XD

Wymiary	Professional Extreme 8.7	Professional Extreme 8.8
1200 x 3200	**46.369,-** 2-911232.XD7	**59.015,-** 2-911232.XD
1200 x 3400	**48.239,-** 2-911234.XD7	**61.395,-** 2-911234.XD
1200 x 3600	**50.109,-** 2-911236.XD7	**63.775,-** 2-911236.XD
1200 x 3800	**51.979,-** 2-911238.XD7	**66.155,-** 2-911238.XD
1200 x 4000	**53.849,-** 2-911240.XD7	**68.535,-** 2-911240.XD
1400 x 1400	**31.635,-** 2-911414.XD7	**40.263,-** 2-911414.XD
1400 x 1600	**33.732,-** 2-911416.XD7	**42.932,-** 2-911416.XD
1400 x 1800	**35.828,-** 2-911418.XD7	**45.600,-** 2-911418.XD
1400 x 2000	**37.924,-** 2-911420.XD7	**48.267,-** 2-911420.XD
1400 x 2200	**40.022,-** 2-911422.XD7	**50.937,-** 2-911422.XD
1400 x 2400	**42.118,-** 2-911424.XD7	**53.604,-** 2-911424.XD
1400 x 2600	**44.214,-** 2-911426.XD7	**56.272,-** 2-911426.XD
1400 x 2800	**46.311,-** 2-911428.XD7	**58.942,-** 2-911428.XD
1400 x 3000	**48.407,-** 2-911430.XD7	**61.609,-** 2-911430.XD
1400 x 3200	**50.505,-** 2-911432.XD7	**64.279,-** 2-911432.XD
1400 x 3400	**52.601,-** 2-911434.XD7	**66.946,-** 2-911434.XD
1400 x 3600	**54.697,-** 2-911436.XD7	**69.614,-** 2-911436.XD
1400 x 3800	**56.794,-** 2-911438.XD7	**72.283,-** 2-911438.XD

Płyta aluminiowa z otworami

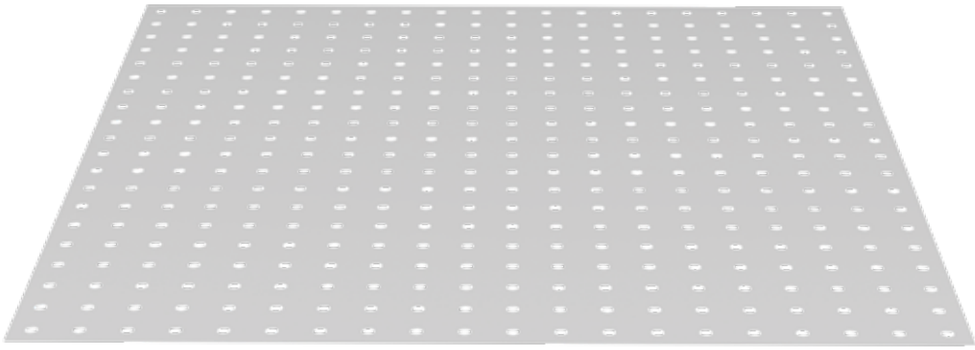

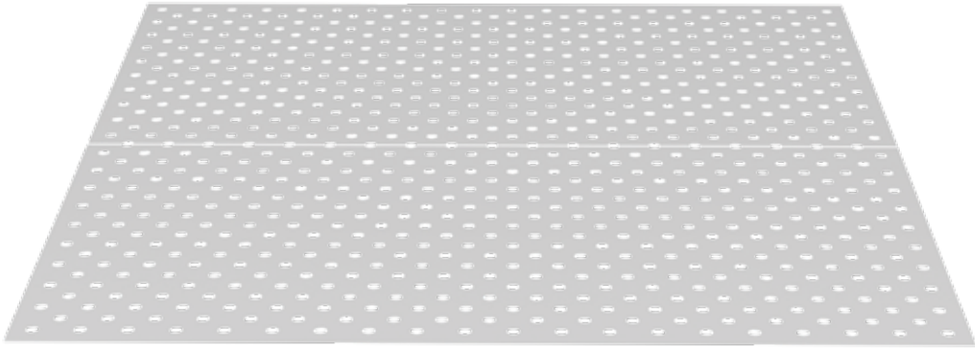

Opis:

Aluminiowa płyta z otworami jest szczególnie zalecana w specjalnych procesach obróbczych stali nierdzewnej, do odizolowania zwykłej (czarnej) stali od stali nierdzewnej.
Rozmieszczenie otworów płyty odpowiada otworom stołu.
Wersja ze stali nierdzewnej z siatką linii dostępna na zamówienie.

Zaleca się zamawianie płyty razem ze stołem ze względu na wysokie koszty transportu.

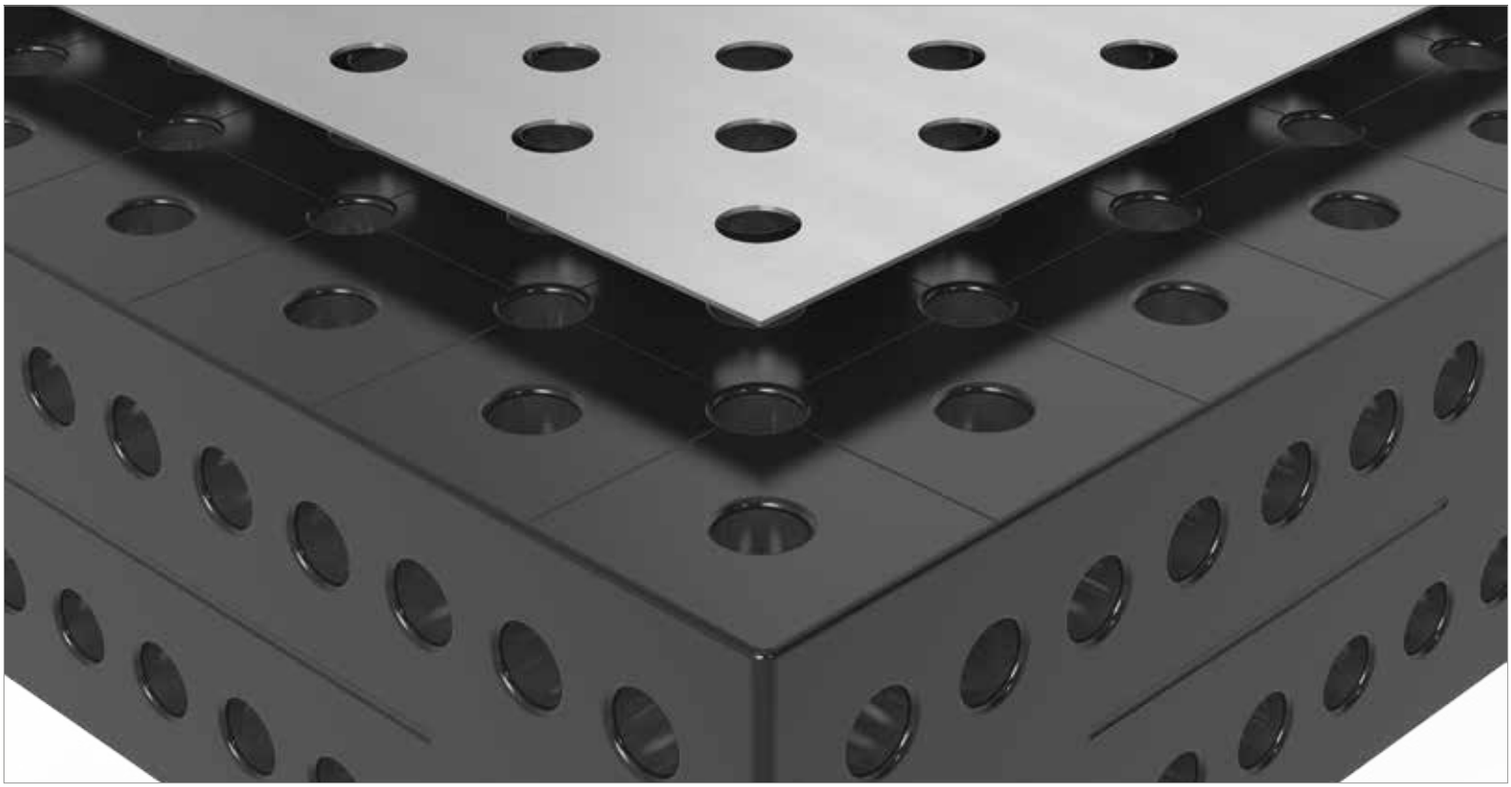

	Długość: (a)	Szerokość: (b)	Wysokość: (c)	Waga:	Siatka linii 100 mm	Siatka ukośna
Płyta aluminiowa z otworami do stołu 280010	994 mm	994 mm	2 mm	ok. 5,00 kg	2-280200 **522,-** ●	2-280200.D **665,-** ●
Płyta aluminiowa z otworami do stołu 280025	1194 mm	794 mm	2 mm	ok. 4,80 kg	2-280202 **502,-** ●	2-280202.D **641,-** ●
Płyta aluminiowa z otworami do stołu 280015	1194 mm	1194 mm	2 mm	ok. 7,30 kg	2-280204 **751,-** ●	2-280204.D **962,-** ●
Płyta aluminiowa z otworami do stołu 280035	1494 mm	994 mm	2 mm	ok. 7,50 kg	2-280206 **785,-** ●	2-280206.D **995,-** ●
Płyta aluminiowa z otworami do stołu 280050	1494 mm	1494 mm	2 mm	ok. 11 kg	2-280207 **1.177,-** ●	2-280207.D **1.498,-** ●
Płyta aluminiowa z otworami do stołu 280020	1994 mm	994 mm	2 mm	ok. 10 kg	2-280201 **1.048,-** ●	2-280201.D **1.335,-** ●
Płyta aluminiowa z otworami do stołu 280060	994 mm	1194 mm	2 mm	ok. 6,00 kg	2-280208 **632,-** ●	2-280208.D **799,-** ●
Płyta aluminiowa z otworami do stołu 280060 (2x 280208 / 280208.D)				ok. 12 kg	2-280208.2 **1.254,-** ●	2-280208.D.2 **1.598,-** ●
Płyta aluminiowa z otworami do stołu 280045 (2x 280201 / 280201.D)				ok. 20 kg	2-280201.2 **2.096,-** ●	2-280201.D.2 **2.665,-** ●
Płyta aluminiowa z otworami do stołu 280030 (2x 280204 / 280204.D)				ok. 15 kg	2-280204.2 **1.507,-** ●	2-280204.D.2 **1.919,-** ●
Płyta aluminiowa z otworami do stołu 280040 (2x 280207 / 280207.D)				ok. 23 kg	2-280207.2 **2.359,-** ●	2-280207.D.2 **2.986,-** ●
Płyta aluminiowa z otworami do stołu 280055 (4x 280201 / 280201.D)				ok. 40 kg	2-280201.4 **4.192,-** ●	2-280201.D.4 **5.335,-** ●
Płyta aluminiowa z otworami do stołu 280040 (3x 280206 / 280206.D)				ok. 23 kg	2-280206.3 **2.354,-** ●	2-280206.D.3 **2.986,-** ●

● = Produkt jest dostępny w magazynie ; ○ = Produkt jest dostępny na zamówienie; Wyjaśnienia na stronie 84

Stół rowkowany

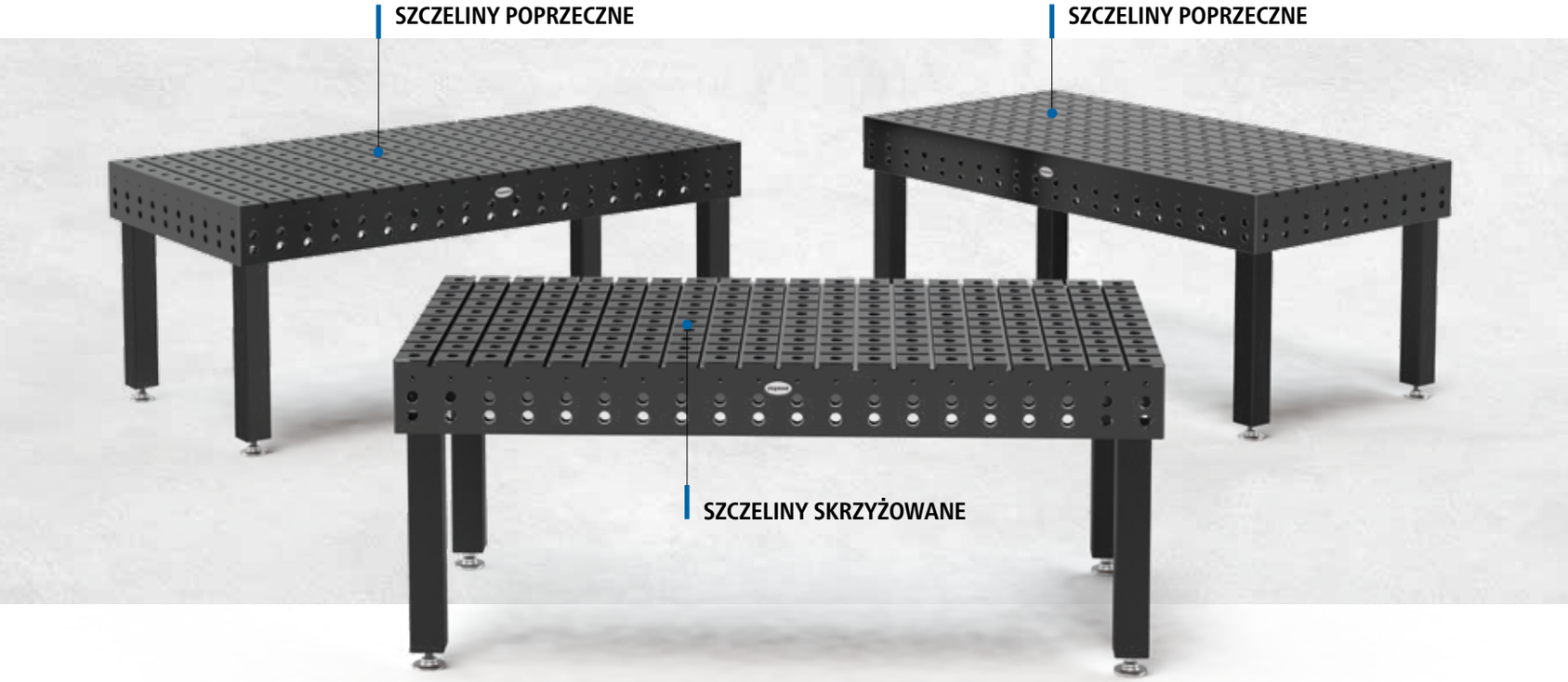

Stół rowkowany

Stoły spawalnicze rowkowane wykonane są z wysokiej jakości stali S355J2+N i poddane są termochemicznemu procesowi azotowania plazmowego. Dzięki dodatkowej obróbce, stół jest bardziej odporny na rdzę. Dodatkowo wzrasta nośność stołu.

Stół rowkowany dostępny jest ze szczelinami skrzyżowanymi, podłużnymi lub poprzecznymi. Na zamówienie dostępna jest także wersja bez otworów systemowych.

Video produktu znajdziesz na:

www.siegmund.com/V280020.PN

NOGI DO STOŁU



Strona 164
Noga podstawowa



reddot design award
winner 2012

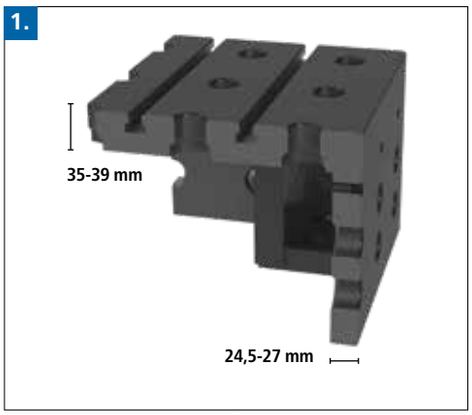

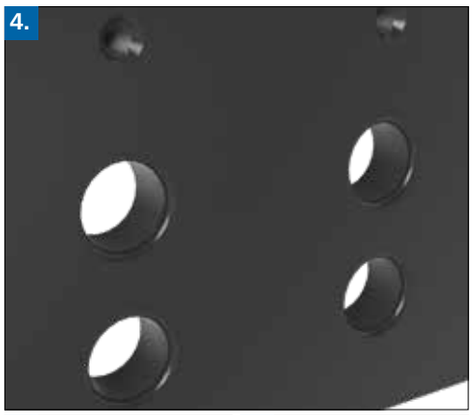

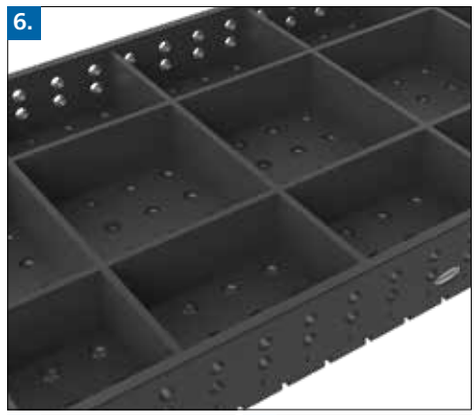

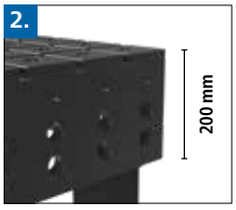

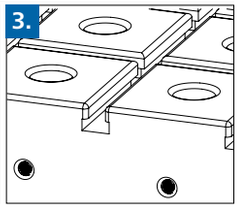









1. GRUBOŚĆ MATERIAŁU

- ok. 35 – 39 mm / 24,5 – 27 mm

2. SZCZELINY

Zmiany dostępne za dopłatą:

- Odległość między szczelinami (Standard 100 mm)
- rozmiar rowków (Standard 12 mm)

3. BOK STOŁU

- wysokość 200 mm

4. OTWORY SYSTEMOWE

promień R3 w otworach systemowych na powierzchni stołu:

- redukcja zniszczeń stołu, akcesoriów Siegmund i komponentów klienta
- łatwiejsze wkładanie trzpieni i akcesoriów
- mniejsza przyczepność odprysków spawalniczych na krawędziach otworów systemowych
- mniej zniszczeń na krawędziach otworów systemowych podczas przenoszenia ciężkich elementów
- duży skos na spodzie stołu dla optymalnej siły mocowania trzpieni (patrz strona 246)

5. OTWORY GINTOWANE

Zmiany dostępne za dopłatą:

- odległość między otworami gwintowanymi (Standard 100 mm)
- rozmiar otworów gwintowanych (Standard M10)
- dodatkowe otwory gwintowane na powierzchni (M8 / M10 / M12 / M16)

Na zamówienie stół rowkowany bez otworów systemowych.

6. ŻEBROWANIE

- w odstępach co 300-400 mm
- wyższe żebrowanie

7. AKCESORIA

Dla stołów rowkowanych dostępne są specjalne akcesoria jak trzpienie gwintowane, tuleja gwintowana czy wkładki do szczelin. Możesz oczywiście stosować także wszystkie inne akcesoria Siegmund systemu 28.

8. NOŚNOŚĆ

nośność na nogę 2.000 kg
maksymalne zalecane całkowite obciążenie:
z 4 nogami = 4.000 kg
z 6 nogami = 6.000 kg
z 8 nogami = 8.000 kg
przy równomiernym rozłożeniu ciężaru.
(dane dotyczą nogi podstawowej)

Matematycznie znacznie wyższa całkowita ładowność. Wymienione dozwolone obciążenia są obliczone z pewnym zapasem ze względów bezpieczeństwa.

W przypadku, gdy wymagane jest większe obciążenie, prosimy o kontakt z producentem.

Wszystkie korzyści stołu spawalniczego Professional Extreme 8.7 posiada także stół rowkowany. Patrz strona 103, rozdział 2, 3, 5, 6, 8 i 9.

Stół rowkowany ze szczelinami skrzyżowanymi



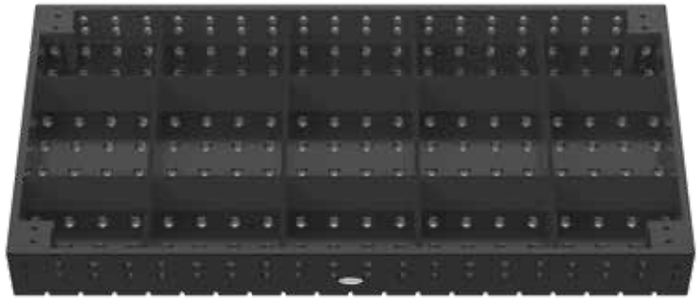

Opis:

Stół rowkowany posiada wykonane w układzie siatki - otwory pionowe i poziome na swej powierzchni oraz równolegle otwory w siatce 100 mm na powierzchniach bocznych. Dodatkowo wykonano w nim otwory gwintowane M10 oraz poprzeczne rowki.

Skrzyżowane szczeliny rozmieszczone w siatce 100 mm, umożliwiają ustawianie elementów z podłużnymi otworami w dowolnej pozycji. Akcesoria do stołów rowkowanych na stronie 140.

Ze względu na trudności w czyszczeniu rowków, zalecamy używanie stołów rowkowanych do 'czystej' pracy. Przy zastosowaniu jako stół spawalniczy radzimy stosować bezodpryskowe techniki spawalnicze.

Na zamówienie stół rowkowany bez otworów systemowych.

Zmiany dostępne za dopłatą:

- odległość między rowkami (Standard 100 mm)
- rozmiar rowków (Standard 12 mm)
- odległość między otworami gwintowanymi (Standard 100 mm)
- dodatkowe otwory gwintowane na powierzchni
- rozmiar otworów gwintowanych (Standard M10)

Przegląd informacji odnośnie wariantów zastosowania nóg znajdziesz na stronie 162.

Zdjęcia wszystkich wymiarów dostępne są na stronie www.siegmund.com.



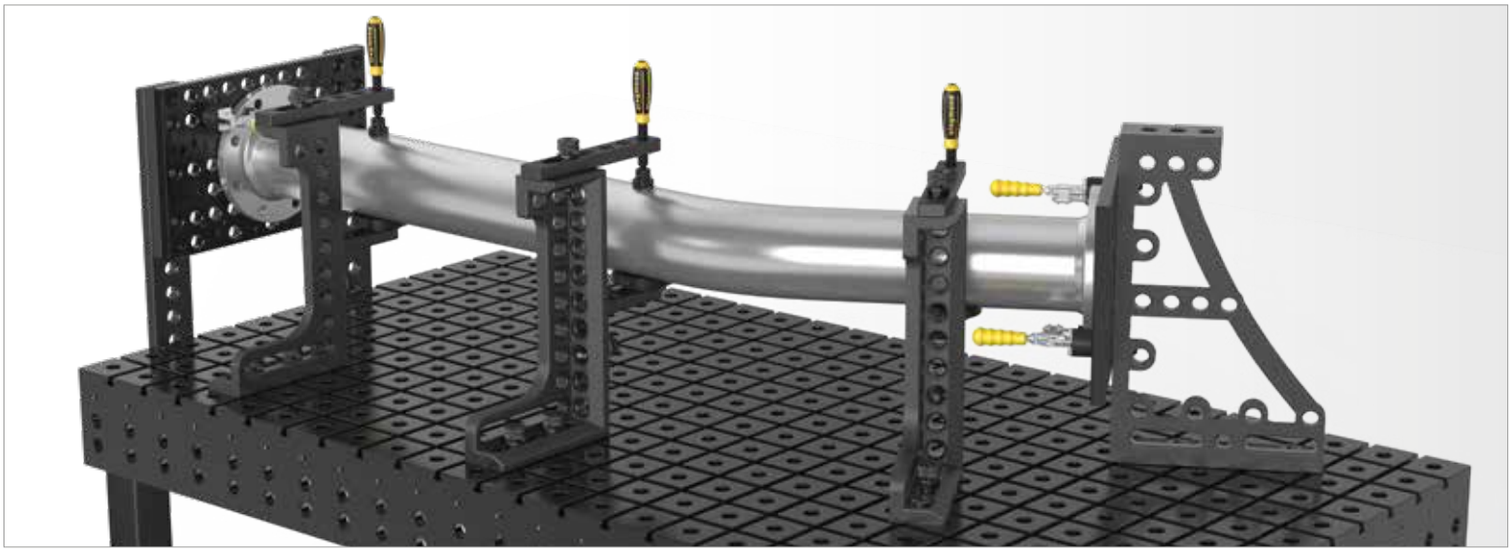

	Nogi do stołu:	Długość: (a)	Szerokość: (b)	Wysokość: (c)	Waga:	Stół rowkowany ze szczelinami skrzyżowanymi azotowany plazmowo	
Stół rowkowany 1000x1000x200 azotowany plazmowo ze szczelinami skrzyżowanymi z Noga podstawowa 650 Regulacja wysokości stołu 850	4	1000 mm	1000 mm	200 mm	ok. 520 kg	2-280010.PN **18.695,-**	○
Stół rowkowany 1200x800x200 azotowany plazmowo ze szczelinami skrzyżowanymi z Noga podstawowa 650 Regulacja wysokości stołu 850	4	1200 mm	800 mm	200 mm	ok. 488 kg	2-280025.PN **18.145,-**	○
Stół rowkowany 1200x1200x200 azotowany plazmowo ze szczelinami skrzyżowanymi z Noga podstawowa 650 Regulacja wysokości stołu 850	4	1200 mm	1200 mm	200 mm	ok. 725 kg	2-280015.PN **25.145,-**	○
Stół rowkowany 1500x1000x200 azotowany plazmowo ze szczelinami skrzyżowanymi z Noga podstawowa 650 Regulacja wysokości stołu 850	4	1500 mm	1000 mm	200 mm	ok. 728 kg	2-280035.PN **26.002,-**	○
Stół rowkowany 1500x1500x200 azotowany plazmowo ze szczelinami skrzyżowanymi z Noga podstawowa 650 Regulacja wysokości stołu 850	4	1500 mm	1500 mm	200 mm	ok. 1026 kg	2-280050.PN **35.620,-**	○
Stół rowkowany 2000x1000x200 azotowany plazmowo ze szczelinami skrzyżowanymi z Noga podstawowa 650 Regulacja wysokości stołu 850	4	2000 mm	1000 mm	200 mm	ok. 928 kg	2-280020.PN **31.993,-**	○
Stół rowkowany 2000x1200x200 azotowany plazmowo ze szczelinami skrzyżowanymi z Noga podstawowa 650 Regulacja wysokości stołu 850	4	2000 mm	1200 mm	200 mm	ok. 1069 kg	2-280060.PN **36.122,-**	○
Stół rowkowany 2000x2000x200 azotowany plazmowo ze szczelinami skrzyżowanymi z Noga podstawowa 650 Regulacja wysokości stołu 850	4	2000 mm	2000 mm	200 mm	ok. 1671 kg	2-280045.PN **58.186,-**	○
Stół rowkowany 2400x1200x200 azotowany plazmowo ze szczelinami skrzyżowanymi z Noga podstawowa 650 Regulacja wysokości stołu 850	4	2400 mm	1200 mm	200 mm	ok. 1269 kg	2-280030.PN **42.926,-**	○
Stół rowkowany 3000x1500x200 azotowany plazmowo ze szczelinami skrzyżowanymi z Noga podstawowa 650 Regulacja wysokości stołu 850	6	3000 mm	1500 mm	200 mm	ok. 1938 kg	2-280040.PN **60.181,-**	○
Stół rowkowany 4000x2000x200 azotowany plazmowo ze szczelinami skrzyżowanymi z Noga podstawowa 650 Regulacja wysokości stołu 850	8	4000 mm	2000 mm	200 mm	ok. 3270 kg	2-280055.PN **99.547,-**	○
Inne wymiary na zamówienie						.	○

● = Produkt jest dostępny w magazynie ; ○ = Produkt jest dostępny na zamówienie; Wyjaśnienia na stronie 84

Dopłata do stołu z nogami innego typu wynika z różnicy pomiędzy nogą standardową a wybranym typem nogi.

Waga = Stół + Paleta + Noga podstawowa

Stół rowkowany ze szczelinami podłużnymi





Opis:

Stół rowkowany posiada wykonane w układzie siatki - otwory pionowe i poziome na górnej powierzchni oraz równolegle otwory w siatce 100 mm na powierzchniach bocznych. Dodatkowo wyposażony jest w otwory gwintowane M10 oraz poprzeczne szczeliny.

Podłużne szczeliny w odległości 100 mm pozwalają na zmianę ustawienia komponentów z podluznymi otworami w dowolnym kierunku. Akcesoria do stołów rowkowanych na stronie 140.

Ze względu na trudność utrzymania stołu rowkowanego w czystości, zalecamy stosowanie go do prac "czystych". Przy wykorzystaniu jako stół spawalniczy zalecamy techniki spawania bezodpryskowego.

Na zamówienie stół rowkowany bez otworów systemowych.

Zmiany dostępne za dopłatą:

- odległość między rowkami (Standard 100 mm)
- rozmiar rowków (Standard 12 mm)
- odległość między otworami gwintowanymi (Standard 100 mm)
- dodatkowe otwory gwintowane na powierzchni
- rozmiar otworów gwintowanych (Standard M10)

Przegląd informacji odnośnie wariantów zastosowania nóg znajdziesz na stronie 162.

Zdjęcia wszystkich wymiarów dostępne są na stronie www.siegmund.com.

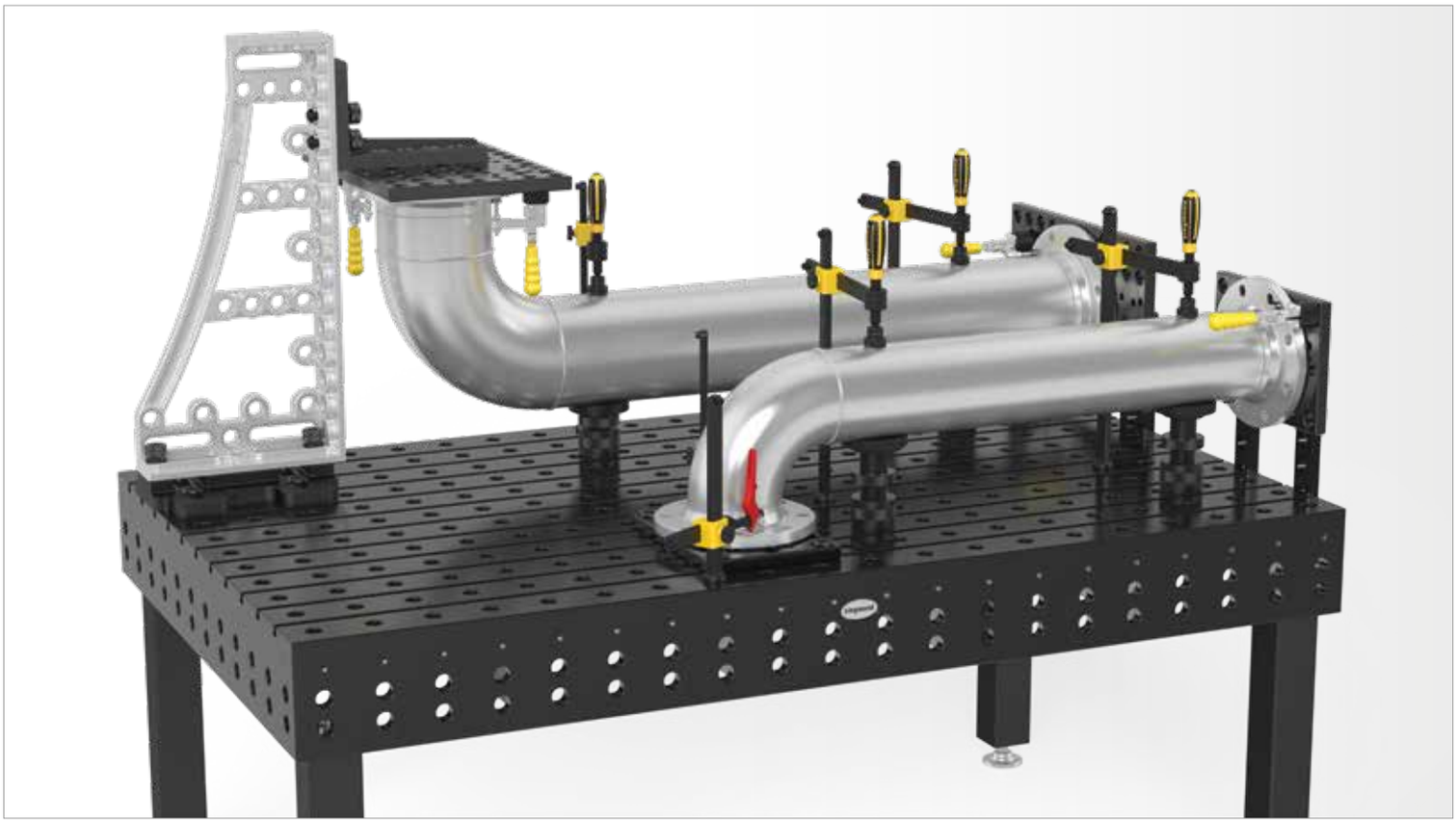

	Nogi do stołu:	Długość: (a)	Szerokość: (b)	Wysokość: (c)	Waga:	Stół rowkowany ze szczelinami podłużnymi azotowany plazmowo	
Stół rowkowany 1200x800x200 azotowany plazmowo ze szczelinami podłużnymi z Noga podstawowa 650 Regulacja wysokości stołu 850	4	1200 mm	800 mm	200 mm	ok. 505 kg	2-280025.PNL **15.412,-**	○
Stół rowkowany 1500x1000x200 azotowany plazmowo ze szczelinami podłużnymi z Noga podstawowa 650 Regulacja wysokości stołu 850	4	1500 mm	1000 mm	200 mm	ok. 756 kg	2-280035.PNL **22.011,-**	○
Stół rowkowany 2000x1000x200 azotowany plazmowo ze szczelinami podłużnymi z Noga podstawowa 650 Regulacja wysokości stołu 850	4	2000 mm	1000 mm	200 mm	ok. 965 kg	2-280020.PNL **27.050,-**	○
Stół rowkowany 2000x1200x200 azotowany plazmowo ze szczelinami podłużnymi z Noga podstawowa 650 Regulacja wysokości stołu 850	4	2000 mm	1200 mm	200 mm	ok. 1114 kg	2-280060.PNL **30.514,-**	○
Stół rowkowany 2400x1200x200 azotowany plazmowo ze szczelinami podłużnymi z Noga podstawowa 650 Regulacja wysokości stołu 850	4	2400 mm	1200 mm	200 mm	ok. 1323 kg	2-280030.PNL **36.227,-**	○
Stół rowkowany 3000x1500x200 azotowany plazmowo ze szczelinami podłużnymi z Noga podstawowa 650 Regulacja wysokości stołu 850	6	3000 mm	1500 mm	200 mm	ok. 2023 kg	2-280040.PNL **50.807,-**	○
Stół rowkowany 4000x2000x200 azotowany plazmowo ze szczelinami podłużnymi z Noga podstawowa 650 Regulacja wysokości stołu 850	8	4000 mm	2000 mm	200 mm	ok. 3422 kg	2-280055.PNL **83.962,-**	○
Inne wymiary na zamówienie						.	○

● = Produkt jest dostępny w magazynie ; ○ = Produkt jest dostępny na zamówienie; Wyjaśnienia na stronie 84

Dopłata do stołu z nogami innego typu wynika z różnicy pomiędzy nogą standardową a wybranym typem nogi.
Waga = Stół + Paleta + Noga podstawowa

Stół rowkowany ze szczelinami poprzecznymi



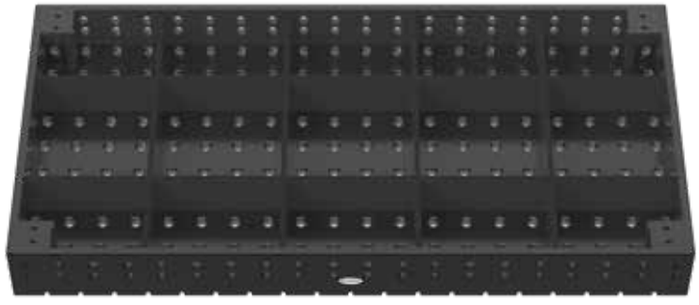

Opis:

Stół rowkowany posiada wykonane w układzie siatki - otwory pionowe i poziome na górnej powierzchni oraz równolegle otwory w siatce 100 mm na powierzchniach bocznych. Dodatkowo wyposażony jest w otwory gwintowane M10 oraz poprzeczne szczeliny.

Poprzeczne szczeliny w odległości 100 mm pozwalają na zmianę ustawienia komponentów z podłużnymi otworami w dowolnym kierunku. Akcesoria do stołów rowkowanych na stronie 140.

Ze względu na trudność utrzymania stołu rowkowanego w czystości, zalecamy stosowanie go do prac "czystych". Przy wykorzystaniu jako stół spawalniczy zalecamy techniki spawania bezodpryskowego.

Na zamówienie stół rowkowany bez otworów systemowych.

Zmiany dostępne za dopłatą:

- odległość między rowkami (Standard 100 mm)
- rozmiar rowków (Standard 12 mm)
- odległość między otworami gwintowanymi (Standard 100 mm)
- dodatkowe otwory gwintowane na powierzchni
- rozmiar otworów gwintowanych (Standard M10)

Przegląd informacji odnośnie wariantów zastosowania nóg znajdziesz na stronie 162.

Zdjęcia wszystkich wymiarów dostępne są na stronie www.siegmund.com.

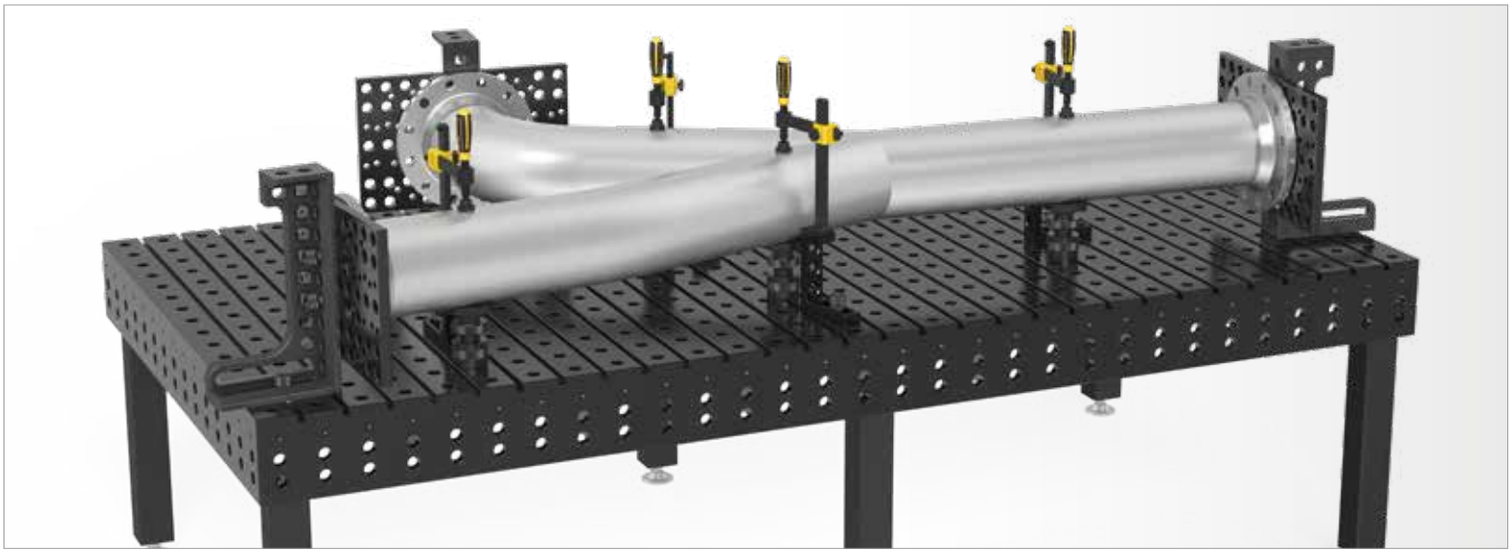

	Nogi do stołu:	Długość: (a)	Szerokość: (b)	Wysokość: (c)	Waga:	Stół rowkowany ze szczelinami poprzecznymi azotowany plazmowo	
Stół rowkowany 1000x1000x200 azotowany plazmowo ze szczelinami poprzecznymi z Noga podstawowa 650 Regulacja wysokości stołu 850	4	1000 mm	1000 mm	200 mm	ok. 537 kg	2-280010.PNK **16.231,-**	○
Stół rowkowany 1200x800x200 azotowany plazmowo ze szczelinami poprzecznymi z Noga podstawowa 650 Regulacja wysokości stołu 850	4	1200 mm	800 mm	200 mm	ok. 504 kg	2-280025.PNK **15.752,-**	○
Stół rowkowany 1200x1200x200 azotowany plazmowo ze szczelinami poprzecznymi z Noga podstawowa 650 Regulacja wysokości stołu 850	4	1200 mm	1200 mm	200 mm	ok. 751 kg	2-280015.PNK **21.777,-**	○
Stół rowkowany 1500x1000x200 azotowany plazmowo ze szczelinami poprzecznymi z Noga podstawowa 650 Regulacja wysokości stołu 850	4	1500 mm	1000 mm	200 mm	ok. 755 kg	2-280035.PNK **22.509,-**	○
Stół rowkowany 1500x1500x200 azotowany plazmowo ze szczelinami poprzecznymi z Noga podstawowa 650 Regulacja wysokości stołu 850	4	1500 mm	1500 mm	200 mm	ok. 1067 kg	2-280050.PNK **30.787,-**	○
Stół rowkowany 2000x1000x200 azotowany plazmowo ze szczelinami poprzecznymi z Noga podstawowa 650 Regulacja wysokości stołu 850	4	2000 mm	1000 mm	200 mm	ok. 963 kg	2-280020.PNK **27.662,-**	○
Stół rowkowany 2000x1200x200 azotowany plazmowo ze szczelinami poprzecznymi z Noga podstawowa 650 Regulacja wysokości stołu 850	4	2000 mm	1200 mm	200 mm	ok. 1112 kg	2-280060.PNK **31.217,-**	○
Stół rowkowany 2000x2000x200 azotowany plazmowo ze szczelinami poprzecznymi z Noga podstawowa 650 Regulacja wysokości stołu 850	4	2000 mm	2000 mm	200 mm	ok. 1745 kg	2-280045.PNK **50.185,-**	○
Stół rowkowany 2400x1200x200 azotowany plazmowo ze szczelinami poprzecznymi z Noga podstawowa 650 Regulacja wysokości stołu 850	4	2400 mm	1200 mm	200 mm	ok. 1321 kg	2-280030.PNK **37.065,-**	○
Stół rowkowany 3000x1500x200 azotowany plazmowo ze szczelinami poprzecznymi z Noga podstawowa 650 Regulacja wysokości stołu 850	6	3000 mm	1500 mm	200 mm	ok. 2020 kg	2-280040.PNK **51.979,-**	○
Stół rowkowany 4000x2000x200 azotowany plazmowo ze szczelinami poprzecznymi z Noga podstawowa 650 Regulacja wysokości stołu 850	8	4000 mm	2000 mm	200 mm	ok. 3417 kg	2-280055.PNK **85.910,-**	○
Inne wymiary na zamówienie						.	○

● = Produkt jest dostępny w magazynie ; ○ = Produkt jest dostępny na zamówienie; Wyjaśnienia na stronie 84

Dopłata do stołu z nogami innego typu wynika z różnicy pomiędzy nogą standardową a wybranym typem nogi.
Waga = Stół + Paleta + Noga podstawowa

Tuleja mocująca dla stołu rowkowanego i do stołów z otworami gwintowanymi

Opis:

Oksydowana tuleja mocująca dla stołu rowkowanego w połączeniu z nakrętką rowkową (Nr artykułu 280547) jest idealnym elementem połączeniowym elementów Siegmund ze stołem rowkowanym.

Za pomocą tulei zaciskowej dla gwintów M8 / M12 / M16 można stosować narzędzia Siegmund na stołach spawalniczych przy użyciu otworów gwintowanych.

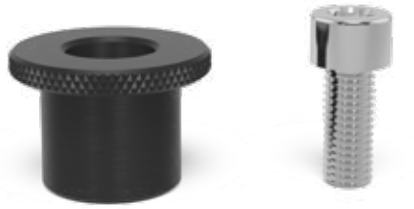



280546.1

280546



280546.2



280546.3



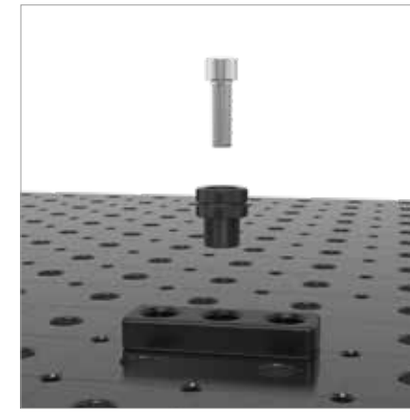

	Wysokość: (c)	Ø: (o)	Waga:	Nr artykułu	
Tuleja mocująca dla gwintów M10 - stół rowkowany - w tym śruba - oksydowany/-a	28 mm	40 mm	0,11 kg	2-280546 **62,-**	●
Tuleja mocująca dla gwintu M8 - w tym śruba - oksydowany/-a	28 mm	40 mm	0,11 kg	2-280546.1 **62,-**	●
Tuleja mocująca dla gwintu M12 - w tym śruba - oksydowany/-a	28 mm	40 mm	0,10 kg	2-280546.2 **62,-**	●
Tuleja mocująca dla gwintu M16 - w tym śruba - oksydowany/-a	45 mm	40 mm	0,21 kg	2-280546.3 **62,-**	●

● = Produkt jest dostępny w magazynie ; ○ = Produkt jest dostępny na zamówienie; Wyjaśnienia na stronie 84

Wkładka gwintowana do szczelin

Opis:

Wkładka szczelinowa daje możliwości elastycznego mocowania na stołach rowkowanych.





280547 280547.1

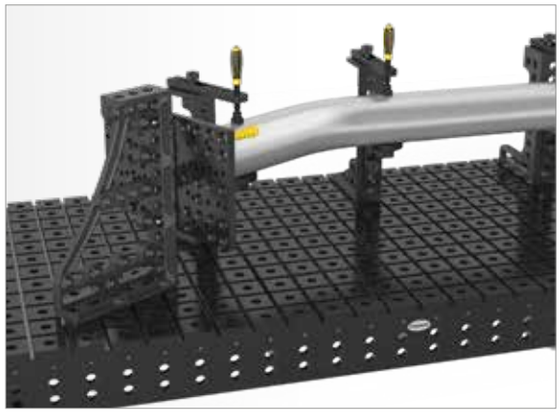

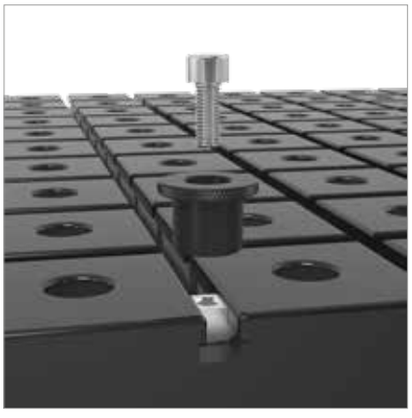

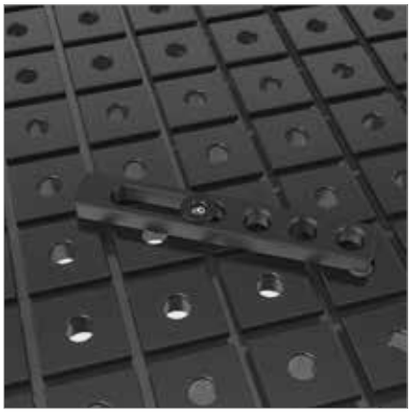

	Długość: (a)	Szerokość: (b)	Wysokość: (c)	Waga:	Nr artykułu
Wkładka gwintowana do szczelin 18 - z otworem gwintowanym M10 - DIN 508	18 mm	18 mm	14 mm	0,02 kg	2-280547 **33,-** ●
Wkładka gwintowana do szczelin 30 - z otworem gwintowanym M10 - DIN 508	30 mm	18 mm	14 mm	0,04 kg	2-280547.1 **53,-** ●

● = Produkt jest dostępny w magazynie ; ○ = Produkt jest dostępny na zamówienie; Wyjaśnienia na stronie 84

Stół ośmiokątny z powierzchnią boczną 200 mm Premium Light

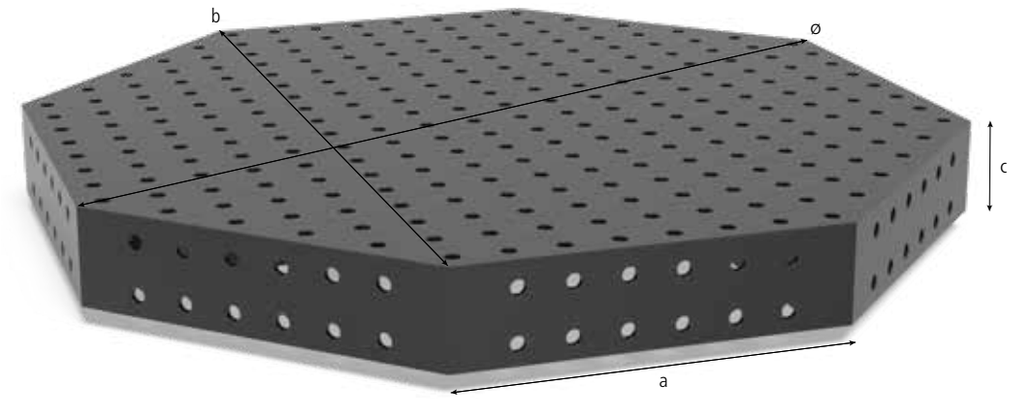

Opis:

Stoły ośmiokątne dedykowane są do pracy na stanowiskach zrobotyzowanych, jako elementy manipulatorów. Stół ośmiokątny oferuje takie same możliwości mocowania jak stół Professional, ze względu na rozmieszczenie siatki otworów na wszystkich dziewięciu powierzchniach. By sprostać indywidualnym potrzebom, stół może być wykonany z odpowiednimi modyfikacjami.

Do mocowania detali na Premium Light przy pomocy trzpienia, wymagany jest pierścień dystansowy (nr kat. 280653).

Materiał podstawowy hartowana specjalna stal narzędziowa Siegmund X8.7.

Ceny zależą od zakupionej ilości.

Rabat:
2 lub więcej sztuk: 5 %
5 lub więcej sztuk: 10 %
10 lub więcej sztuk: 15 %

Aby płytę ośmiokątną z powierzchnią boczną połączyć z obrotnikiem, wykorzystuje się adapter płytowy. Za dodatkową opłatą możliwa jest produkcja adaptera ze specjalnym układem otworów w zależności od zapotrzebowania.

Ze względu na specyfikę adaptacji klienta, waga może się zmieniać.

Na zamówienie dostępne są dodatkowe specjalne opcje dla stołów spawalniczych, jak: podziałka, siatka ukośna i podziałka, podziałka koordynująca, siatka 50 mm, siatka ukośna z gwintem M8 / M12 / M16.

Zdjęcia wszystkich wymiarów dostępne są na stronie www.siegmund.com.

Stopki do stołu lub adaptery płytowe do mocowania nie są oferowane standardowo.



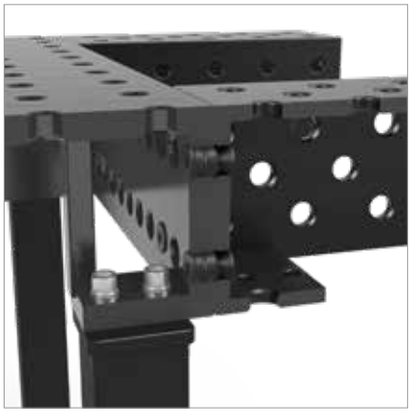

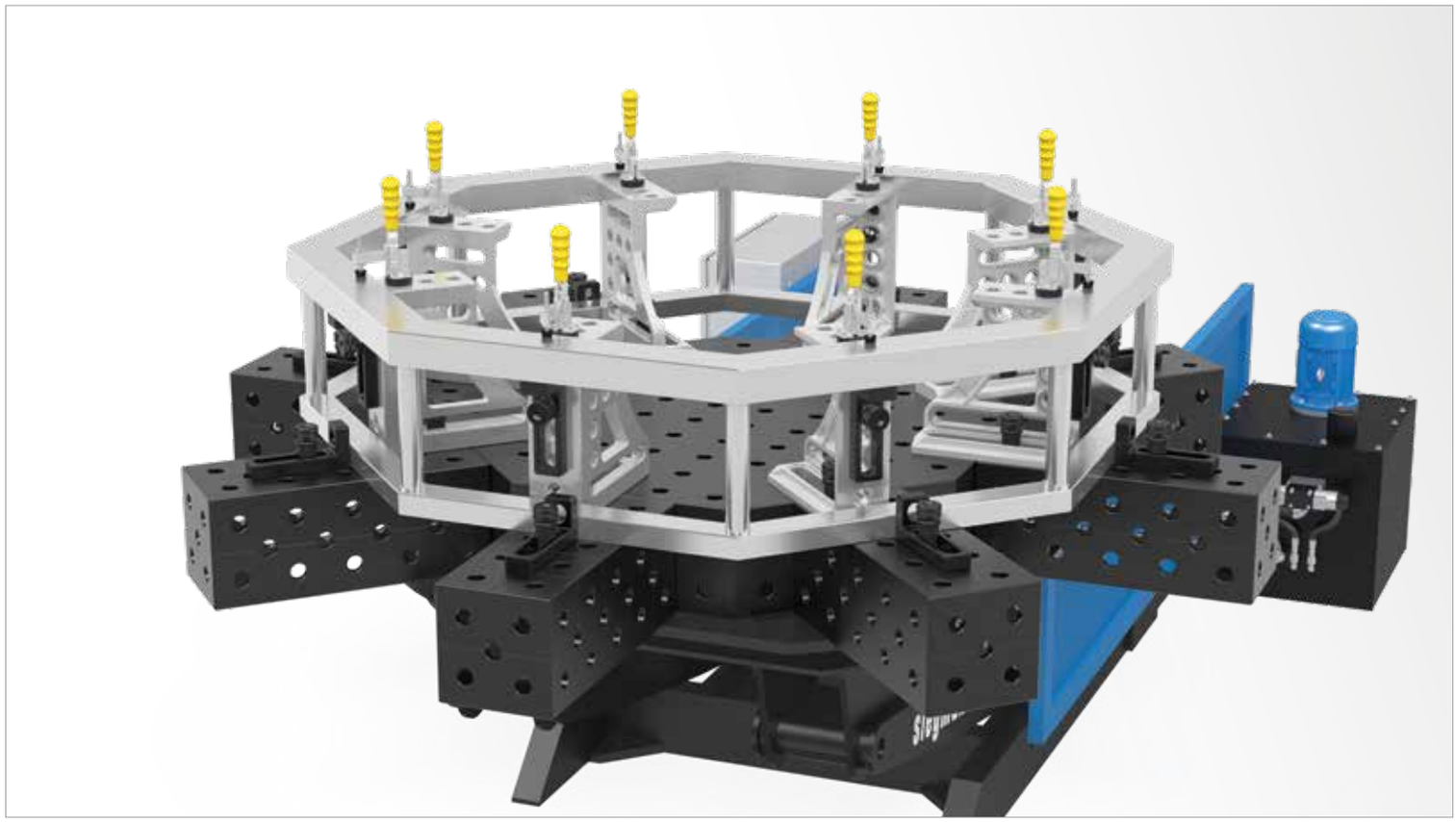

	Długość: (a)	Szerokość: (b)	Wysokość: (c)	Ø: (o)	MS: (d)	Waga:	azotowany plazmowo	
Stół ośmiokątny Premium Light SW 800x200 azotowany plazmowo bez nóg	331 mm	800 mm	200 mm	866 mm	15 mm	ok. 216 kg	2-820800.P **17.078,-**	○
Stół ośmiokątny Premium Light SW 1000x200 azotowany plazmowo bez nóg	414 mm	1000 mm	200 mm	1082 mm	15 mm	ok. 280 kg	2-821000.P **19.590,-**	○
Stół ośmiokątny Premium Light SW 1200x200 azotowany plazmowo bez nóg	497 mm	1200 mm	200 mm	1299 mm	15 mm	ok. 367 kg	2-821200.P **29.136,-**	○
Stół ośmiokątny Premium Light SW 1400x200 azotowany plazmowo bez nóg	580 mm	1400 mm	200 mm	1515 mm	15 mm	ok. 467 kg	2-821400.P **31.648,-**	○
Stół ośmiokątny Premium Light SW 1500x200 azotowany plazmowo bez nóg	621 mm	1500 mm	200 mm	1624 mm	15 mm	ok. 511 kg	2-821500.P **34.160,-**	○
Stół ośmiokątny Premium Light SW 1600x200 azotowany plazmowo bez nóg	663 mm	1600 mm	200 mm	1732 mm	15 mm	ok. 585 kg	2-821600.P **36.672,-**	○
Stół ośmiokątny Premium Light SW 1700x200 azotowany plazmowo bez nóg	704 mm	1700 mm	200 mm	1840 mm	15 mm	ok. 630 kg	2-821700.P **39.792,-**	○
Stół ośmiokątny Premium Light SW 1800x200 azotowany plazmowo bez nóg	746 mm	1800 mm	200 mm	1948 mm	15 mm	ok. 679 kg	2-821800.P **39.184,-**	○
Inne wymiary na zamówienie							.	○
Dopłata za dostosowanie płyty adaptera							0-940000 **2.546,-**	○

MS=Grubość materiału; ● = Produkt jest dostępny w magazynie ; ○ = Produkt jest dostępny na zamówienie; Wyjaśnienia na stronie 84

Do mocowania detali na Premium Light przy pomocy trzpienia, wymagany jest pierścień dystansowy (nr kat. 280653).

Stół ośmiokątny z powierzchnią boczną 200 mm

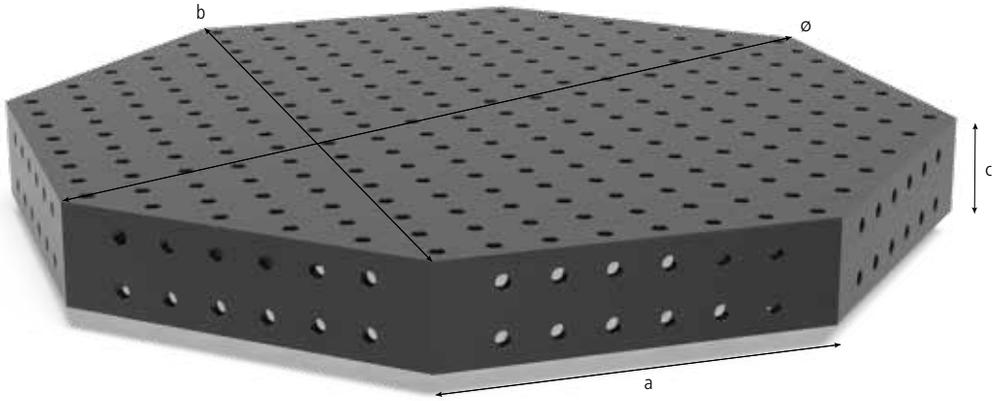



Opis:

Stoły ośmiokątne dedykowane są do pracy na stanowiskach zrobotyzowanych, jako elementy manipulatorów. Stół ośmiokątny oferuje takie same możliwości mocowania jak stół Professional, ze względu na rozmieszczenie siatki otworów na wszystkich dziewięciu powierzchniach. By sprostać indywidualnym potrzebom, stół może być wykonany z odpowiednimi modyfikacjami.

Materiał Stal S355J2+N.

Ceny zależą od zakupionej ilości.

Rabat:
2 lub więcej sztuk: 5 %
5 lub więcej sztuk: 10 %
10 lub więcej sztuk: 15 %

Aby płytę ośmiokątną z powierzchnią boczną połączyć z obrotnikiem, wykorzystuje się adapter płytowy. Za dodatkową opłatą możliwa jest produkcja adaptera ze specjalnym układem otworów w zależności od zapotrzebowania.

Ze względu na specyfikę adaptacji klienta, waga może się zmieniać.

Na zamówienie dostępne są dodatkowe specjalne opcje dla stołów spawalniczych, jak: podziałka, siatka ukośna i podziałka, podziałka koordynująca, siatka 50 mm, siatka ukośna z gwintem M8 / M12 / M16.

Zdjęcia wszystkich wymiarów dostępne są na stronie www.siegmund.com.

Stopki do stołu lub adaptery płytowe do mocowania nie są oferowane standardowo.



	Długość: (a)	Szerokość: (b)	Wysokość: (c)	Ø: (o)	MS: (d)	Waga:	azotowany plazmowo	
Stół ośmiokątny SW 800x200 azotowany plazmowo bez nóg	331 mm	800 mm	200 mm	866 mm	25 mm	ok. 291 kg	2-920800.P **17.078,-**	○
Stół ośmiokątny SW 1000x200 azotowany plazmowo bez nóg	414 mm	1000 mm	200 mm	1082 mm	25 mm	ok. 386 kg	2-921000.P **19.590,-**	○
Stół ośmiokątny SW 1200x200 azotowany plazmowo bez nóg	497 mm	1200 mm	200 mm	1299 mm	25 mm	ok. 513 kg	2-921200.P **29.136,-**	○
Stół ośmiokątny SW 1400x200 azotowany plazmowo bez nóg	580 mm	1400 mm	200 mm	1515 mm	25 mm	ok. 656 kg	2-921400.P **31.648,-**	○
Stół ośmiokątny SW 1500x200 azotowany plazmowo bez nóg	621 mm	1500 mm	200 mm	1624 mm	25 mm	ok. 725 kg	2-921500.P **34.160,-**	○
Stół ośmiokątny SW 1600x200 azotowany plazmowo bez nóg	663 mm	1600 mm	200 mm	1732 mm	25 mm	ok. 825 kg	2-921600.P **36.672,-**	○
Stół ośmiokątny SW 1700x200 azotowany plazmowo bez nóg	704 mm	1700 mm	200 mm	1840 mm	25 mm	ok. 896 kg	2-921700.P **39.792,-**	○
Stół ośmiokątny SW 1800x200 azotowany plazmowo bez nóg	746 mm	1800 mm	200 mm	1948 mm	25 mm	ok. 974 kg	2-921800.P **39.184,-**	○
Inne wymiary na zamówienie							.	○
Dopłata za dostosowanie płyty adaptera							0-940000 **2.546,-**	○

MS=Grubość materiału; ● = Produkt jest dostępny w magazynie ; ○ = Produkt jest dostępny na zamówienie; Wyjaśnienia na stronie 84

Stół ośmiokątny z powierzchnią boczną 100 mm Premium Light

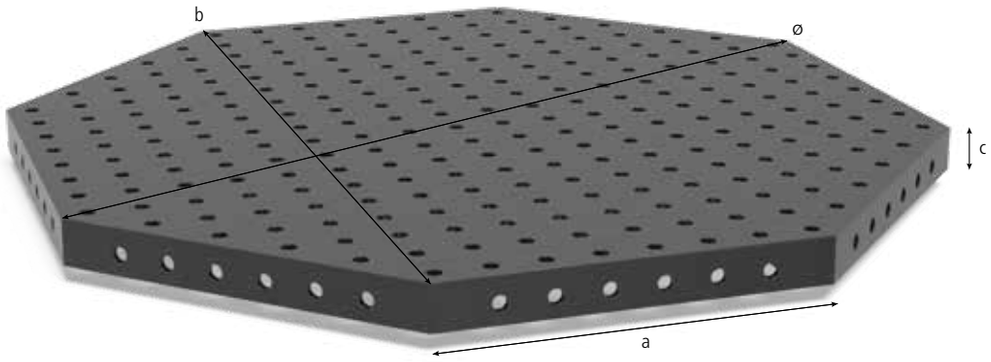

Opis:

Stoły ośmiokątne dedykowane są do pracy na stanowiskach zrobotyzowanych, jako elementy manipulatorów. Stół ośmiokątny oferuje takie same możliwości mocowania jak stół Professional, ze względu na rozmieszczenie siatki otworów na wszystkich dziewięciu powierzchniach. By sprostać indywidualnym potrzebom, stół może być wykonany z odpowiednimi modyfikacjami.

Do mocowania detali na Premium Light przy pomocy trzpienia, wymagany jest pierścień dystansowy (nr kat. 280653).

Materiał podstawowy hartowana specjalna stal narzędziowa Siegmund X8.7.

Ceny zależą od zakupionej ilości.

Rabat:
2 lub więcej sztuk: 5 %
5 lub więcej sztuk: 10 %
10 lub więcej sztuk: 15 %

Aby płytę ośmiokątną z powierzchnią boczną połączyć z obrotnikiem, wykorzystuje się adapter płytowy. Za dodatkową opłatą możliwa jest produkcja adaptera ze specjalnym układem otworów w zależności od zapotrzebowania.

Ze względu na specyfikę adaptacji klienta, waga może się zmieniać.

Na zamówienie dostępne są dodatkowe specjalne opcje dla stołów spawalniczych, jak: podziałka, siatka ukośna i podziałka, podziałka koordynująca, siatka 50 mm, siatka ukośna z gwintem M8 / M12 / M16.

Zdjęcia wszystkich wymiarów dostępne są na stronie www.siegmund.com.

Stopki do stołu lub adaptery płytowe do mocowania nie są oferowane standardowo.

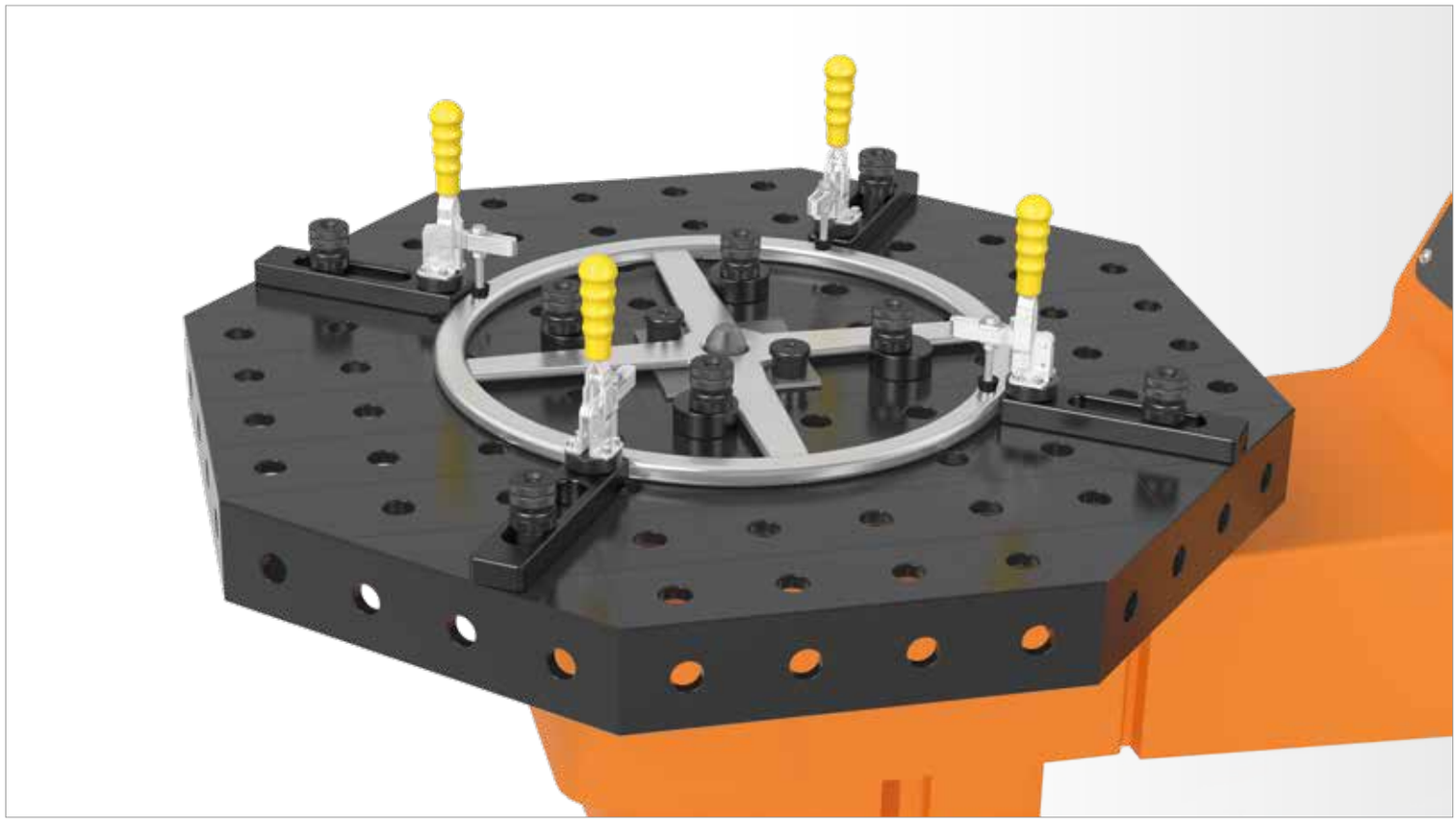

	Długość: (a)	Szerokość: (b)	Wysokość: (c)	Ø: (o)	MS: (d)	Waga:	azotowany plazmowo	
Stół ośmiokątny Premium Light SW 800x100 azotowany plazmowo bez nóg	331 mm	800 mm	100 mm	866 mm	15 mm	ok. 150 kg	2-820800.1.P **15.068,-**	○
Stół ośmiokątny Premium Light SW 1000x100 azotowany plazmowo bez nóg	414 mm	1000 mm	100 mm	1082 mm	15 mm	ok. 197 kg	2-821000.1.P **17.078,-**	○
Stół ośmiokątny Premium Light SW 1200x100 azotowany plazmowo bez nóg	497 mm	1200 mm	100 mm	1299 mm	15 mm	ok. 266 kg	2-821200.1.P **22.102,-**	○
Stół ośmiokątny Premium Light SW 1400x100 azotowany plazmowo bez nóg	580 mm	1400 mm	100 mm	1515 mm	15 mm	ok. 350 kg	2-821400.1.P **27.126,-**	○
Stół ośmiokątny Premium Light SW 1500x100 azotowany plazmowo bez nóg	621 mm	1500 mm	100 mm	1624 mm	15 mm	ok. 385 kg	2-821500.1.P **29.136,-**	○
Stół ośmiokątny Premium Light SW 1600x100 azotowany plazmowo bez nóg	663 mm	1600 mm	100 mm	1732 mm	15 mm	ok. 450 kg	2-821600.1.P **30.141,-**	○
Stół ośmiokątny Premium Light SW 1700x100 azotowany plazmowo bez nóg	704 mm	1700 mm	100 mm	1840 mm	15 mm	ok. 487 kg	2-821700.1.P **33.825,-**	○
Stół ośmiokątny Premium Light SW 1800x100 azotowany plazmowo bez nóg	746 mm	1800 mm	100 mm	1948 mm	15 mm	ok. 530 kg	2-821800.1.P **36.672,-**	○
Inne wymiary na zamówienie							.	○
Dopłata za dostosowanie płyty adaptera							0-940000 **2.546,-**	○

MS=Grubość materiału; ● = Produkt jest dostępny w magazynie ; ○ = Produkt jest dostępny na zamówienie; Wyjaśnienia na stronie 84

Do mocowania detali na Premium Light przy pomocy trzpienia, wymagany jest pierścień dystansowy (nr kat. 280653).

Stół ośmiokątny z powierzchnią boczną 100 mm

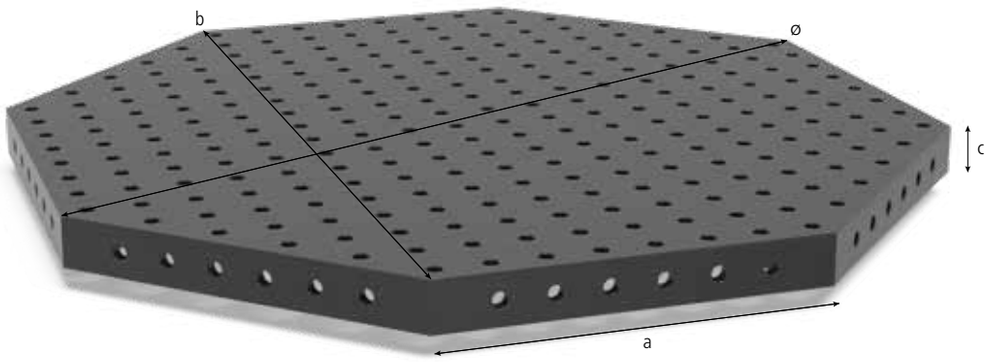

Opis:

Stoły ośmiokątne dedykowane są do pracy na stanowiskach zrobotyzowanych, jako elementy manipulatorów. Stół ośmiokątny oferuje takie same możliwości mocowania jak stół Professional, ze względu na rozmieszczenie siatki otworów na wszystkich dziewięciu powierzchniach. By sprostać indywidualnym potrzebom, stół może być wykonany z odpowiednimi modyfikacjami.

Materiał Stal S355J2+N.

Ceny zależą od zakupionej ilości.

Rabat:
2 lub więcej sztuk: 5 %
5 lub więcej sztuk: 10 %
10 lub więcej sztuk: 15 %

Aby płytę ośmiokątną z powierzchnią boczną połączyć z obrotnikiem, wykorzystuje się adapter płytowy. Za dodatkową opłatą możliwa jest produkcja adaptera ze specjalnym układem otworów w zależności od zapotrzebowania.

Ze względu na specyfikę adaptacji klienta, waga może się zmieniać.

Na zamówienie dostępne są dodatkowe specjalne opcje dla stołów spawalniczych, jak: podziałka, siatka ukośna i podziałka, podziałka koordynująca, siatka 50 mm, siatka ukośna z gwintem M8 / M12 / M16.

Zdjęcia wszystkich wymiarów dostępne są na stronie www.siegmund.com.

Stopki do stołu lub adaptery płytowe do mocowania nie są oferowane standardowo.



	Długość: (a)	Szerokość: (b)	Wysokość: (c)	Ø: (o)	MS: (d)	Waga:	azotowany plazmowo	
Stół ośmiokątny SW 800x100 azotowany plazmowo bez nóg	331 mm	800 mm	100 mm	866 mm	25 mm	ok. 203 kg	2-920800.1.P **15.068,-**	○
Stół ośmiokątny SW 1000x100 azotowany plazmowo bez nóg	414 mm	1000 mm	100 mm	1082 mm	25 mm	ok. 277 kg	2-921000.1.P **17.078,-**	○
Stół ośmiokątny SW 1200x100 azotowany plazmowo bez nóg	497 mm	1200 mm	100 mm	1299 mm	25 mm	ok. 380 kg	2-921200.1.P **22.102,-**	○
Stół ośmiokątny SW 1400x100 azotowany plazmowo bez nóg	580 mm	1400 mm	100 mm	1515 mm	25 mm	ok. 501 kg	2-921400.1.P **27.126,-**	○
Stół ośmiokątny SW 1500x100 azotowany plazmowo bez nóg	621 mm	1500 mm	100 mm	1624 mm	25 mm	ok. 557 kg	2-921500.1.P **29.136,-**	○
Stół ośmiokątny SW 1600x100 azotowany plazmowo bez nóg	663 mm	1600 mm	100 mm	1732 mm	25 mm	ok. 645 kg	2-921600.1.P **30.141,-**	○
Stół ośmiokątny SW 1700x100 azotowany plazmowo bez nóg	704 mm	1700 mm	100 mm	1840 mm	25 mm	ok. 705 kg	2-921700.1.P **33.825,-**	○
Stół ośmiokątny SW 1800x100 azotowany plazmowo bez nóg	746 mm	1800 mm	100 mm	1948 mm	25 mm	ok. 771 kg	2-921800.1.P **36.672,-**	○
Inne wymiary na zamówienie							.	○
Dopłata za dostosowanie płyty adaptera							0-940000 **2.546,-**	○

MS=Grubość materiału; ● = Produkt jest dostępny w magazynie ; ○ = Produkt jest dostępny na zamówienie; Wyjaśnienia na stronie 84

Płyta ośmiokątna bez powierzchni bocznej Premium Light

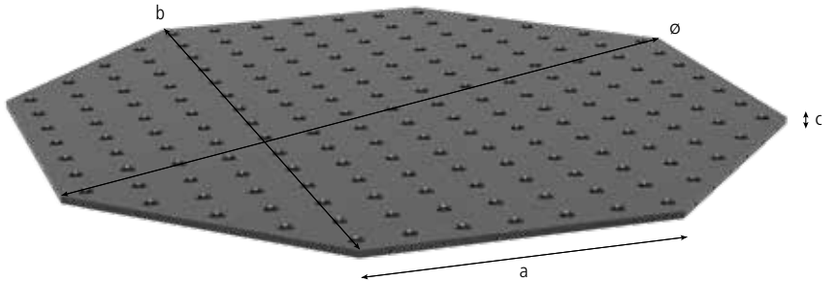

Opis:

Płyty ośmiokątne dedykowane są do pracy na stanowiskach zrobotyzowanych, jako elementy manipulatorów. Stół ośmiokątny oferuje takie same możliwości mocowania jak stół spawalniczy Basic, dzięki takiemu samemu rozmieszczeniu siatki otworów oraz otworom gwintowanym M8 na powierzchniach bocznych. Stół może być wykonany z odpowiednimi modyfikacjami na życzenie.

Płyta ośmiokątna bez powierzchni bocznej może być bezpośrednio i bezpiecznie umieszczona na manipulatorze dzięki otworom systemowym, przy użyciu wkładu podtrzymującego (Nr artykułu 280500) oraz trzpieni.

Do mocowania detali na Premium Light przy pomocy trzpienia, wymagany jest pierścień dystansowy (nr kat. 280653).

Materiał podstawowy hartowana specjalna stal narzędziowa Siegmund X8.7.

Ceny zależą od zakupionej ilości.

Rabat:
2 lub więcej sztuk: 5 %
5 lub więcej sztuk: 10 %
10 lub więcej sztuk: 15 %

Ze względu na specyfikę adaptacji klienta, waga może się zmieniać.

Na zamówienie dostępne są dodatkowe specjalne opcje dla stołów spawalniczych, jak: podziałka, siatka ukośna i podziałka, podziałka koordynująca, siatka 50 mm, siatka ukośna z gwintem M8 / M12 / M16.

Zdjęcia wszystkich wymiarów dostępne są na stronie www.siegmund.com.

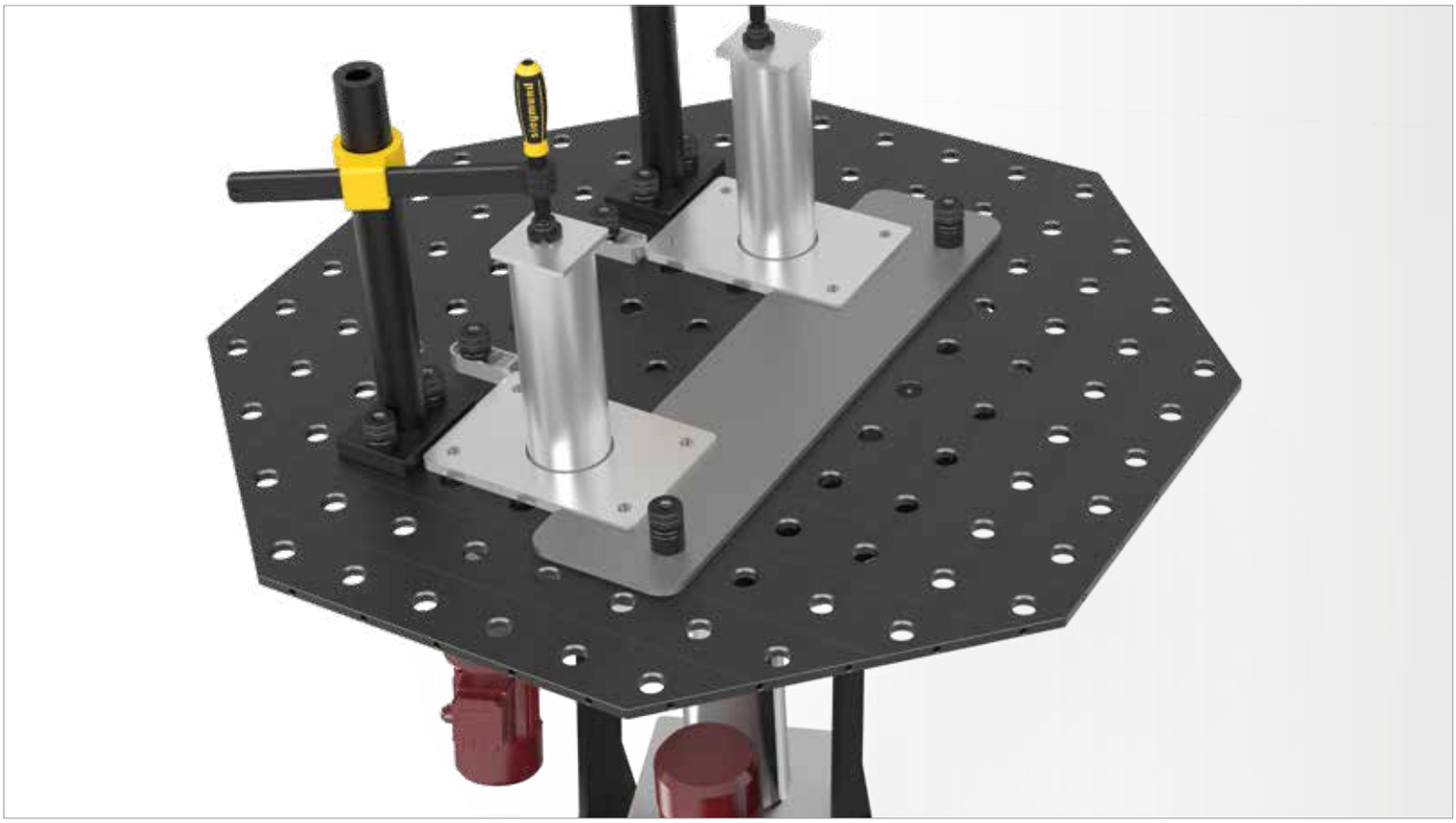

	Długość: (a)	Szerokość: (b)	Wysokość: (c)	Ø: (o)	MS: (d)	Waga:	azotowany plazmowo	
Płyta ośmiokątna Premium Light SW 600x15 azotowany plazmowo bez nóg	249 mm	600 mm	15 mm	649 mm	15 mm	ok. 69 kg	2-840600.P **8.034,-**	○
Płyta ośmiokątna Premium Light SW 800x15 azotowany plazmowo bez nóg	331 mm	800 mm	15 mm	866 mm	15 mm	ok. 95 kg	2-840800.P **10.044,-**	○
Płyta ośmiokątna Premium Light SW 1000x15 azotowany plazmowo bez nóg	414 mm	1000 mm	15 mm	1082 mm	15 mm	ok. 142 kg	2-841000.P **12.053,-**	○
Płyta ośmiokątna Premium Light SW 1200x15 azotowany plazmowo bez nóg	497 mm	1200 mm	15 mm	1299 mm	15 mm	ok. 205 kg	2-841200.P **15.192,-**	○
Płyta ośmiokątna Premium Light SW 1400x15 azotowany plazmowo bez nóg	580 mm	1400 mm	15 mm	1515 mm	15 mm	ok. 254 kg	2-841400.P **19.111,-**	○
Płyta ośmiokątna Premium Light SW 1500x15 azotowany plazmowo bez nóg	621 mm	1500 mm	15 mm	1636 mm	15 mm	ok. 310 kg	2-841500.P **20.260,-**	○
Inne wymiary na zamówienie							.	○
Dopłata za dostosowanie układu otworów							0-940000.1 **1.890,-**	○

MS=Grubość materiału; ● = Produkt jest dostępny w magazynie ; ○ = Produkt jest dostępny na zamówienie; Wyjaśnienia na stronie 84

Do mocowania detali na Premium Light przy pomocy trzpienia, wymagany jest pierścień dystansowy (nr kat. 280653).

Płyta ośmiokątna bez powierzchni bocznej

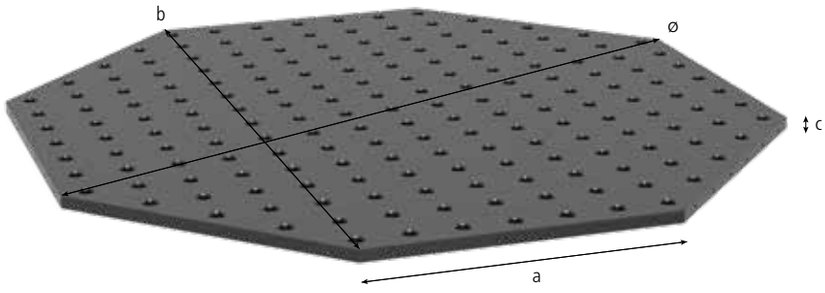

Opis:

Płyty ośmiokątne dedykowane są do pracy na stanowiskach zrobotyzowanych, jako elementy manipulatorów. Stół ośmiokątny oferuje takie same możliwości mocowania jak stół spawalniczy Basic, dzięki takiemu samemu rozmieszczeniu siatki otworów oraz otworom gwintowanym M8 na powierzchniach bocznych. Stół może być wykonany z odpowiednimi modyfikacjami na życzenie.

Płyta ośmiokątna bez powierzchni bocznej może być bezpośrednio i bezpiecznie umieszczona na manipulatorze dzięki otworom systemowym, przy użyciu wkładu podtrzymującego (Nr artykułu 280500) oraz trzpieni.

Materiał Stal S355J2+N.

Ceny zależą od zakupionej ilości.

Rabat:
2 lub więcej sztuk: 5 %
5 lub więcej sztuk: 10 %
10 lub więcej sztuk: 15 %

Ze względu na specyfikę adaptacji klienta, waga może się zmieniać.

Na zamówienie dostępne są dodatkowe specjalne opcje dla stołów spawalniczych, jak: podziałka, siatka ukośna i podziałka, podziałka koordynująca, siatka 50 mm, siatka ukośna z gwintem M8 / M12 / M16.

Zdjęcia wszystkich wymiarów dostępne są na stronie www.siegmund.com.



	Długość: (a)	Szerokość: (b)	Wysokość: (c)	Ø: (o)	MS: (d)	Waga:	azotowany plazmowo	
Płyta ośmiokątna SW 600x25 azotowany plazmowo bez nóg	249 mm	600 mm	25 mm	649 mm	25 mm	ok. 94 kg	2-940600.P **8.034,-**	○
Płyta ośmiokątna SW 800x25 azotowany plazmowo bez nóg	331 mm	800 mm	25 mm	866 mm	25 mm	ok. 139 kg	2-940800.P **10.044,-**	○
Płyta ośmiokątna SW 1000x25 azotowany plazmowo bez nóg	414 mm	1000 mm	25 mm	1082 mm	25 mm	ok. 198 kg	2-941000.P **12.053,-**	○
Płyta ośmiokątna SW 1200x25 azotowany plazmowo bez nóg	497 mm	1200 mm	25 mm	1299 mm	25 mm	ok. 281 kg	2-941200.P **15.192,-**	○
Płyta ośmiokątna SW 1400x25 azotowany plazmowo bez nóg	580 mm	1400 mm	25 mm	1515 mm	25 mm	ok. 388 kg	2-941400.P **19.111,-**	○
Płyta ośmiokątna SW 1500x25 azotowany plazmowo bez nóg	621 mm	1500 mm	25 mm	1636 mm	25 mm	ok. 435 kg	2-941500.P **20.260,-**	○
Inne wymiary na zamówienie							.	○
Dopłata za dostosowanie układu otworów							0-940000.1 **1.890,-**	○

MS=Grubość materiału; ● = Produkt jest dostępny w magazynie ; ○ = Produkt jest dostępny na zamówienie; Wyjaśnienia na stronie 84

Płyta mocująca wymienna z otworami - Siatka ukośna

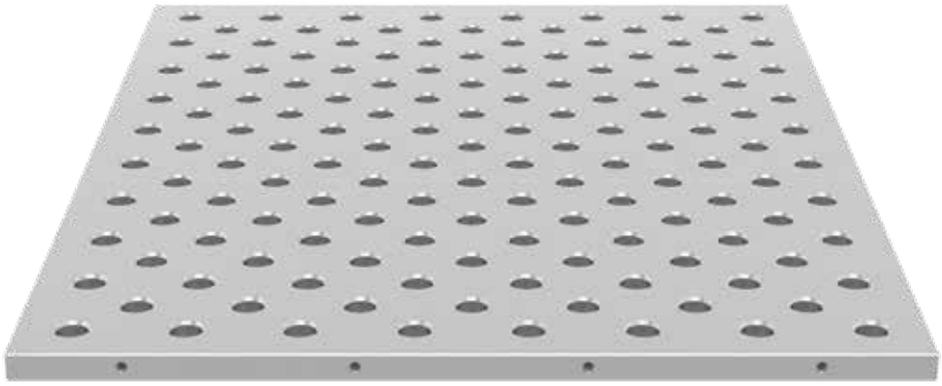

Waga: ok. 137 kg

Opis:

Płyta mocująca wymienna znajduje wielorakie zastosowanie w kombinacji ze stołami montażowymi, manipulatorami, spawalniczymi stołami obrotowymi, a także jako płyta wymienna. Zaletą płyty jest jej wysoka wydajność. Pomimo niewielkiej wagi, oferuje szeroki zakres możliwości mocowania, dzięki podwójnej liczbie otworów (siatka ukośna). Jej zapięcie odbywa się szybko i łatwo dzięki zastosowaniu trzpieni, bądź wkładu podtrzymującego i mocującego (Nr artykułu 280500). Na powierzchniach bocznych posiada otwory gwintowane M8.

Minimalna szerokość: 600 mm
Minimalna długość: 800 mm
Minimalna powierzchnia: 0,64 m^2
Inne wymiary na zamówienie.
Materiał: Stal S355J2+N + azotowanie plazmowe

Ceny zależą od ilości zamawianych elementów.

Rabat:
2 lub więcej sztuk: 5 %
5 lub więcej sztuk:: 10 %
10 lub więcej sztuk: 15 %

Na zamówienie płyta może zostać wykonana ze stali nierdzewnej.

Dodatkowe otwory gwintowane dostępne na zamówienie.

Zdjęcia wszystkich wymiarów dostępne są na stronie www.siegmund.com.

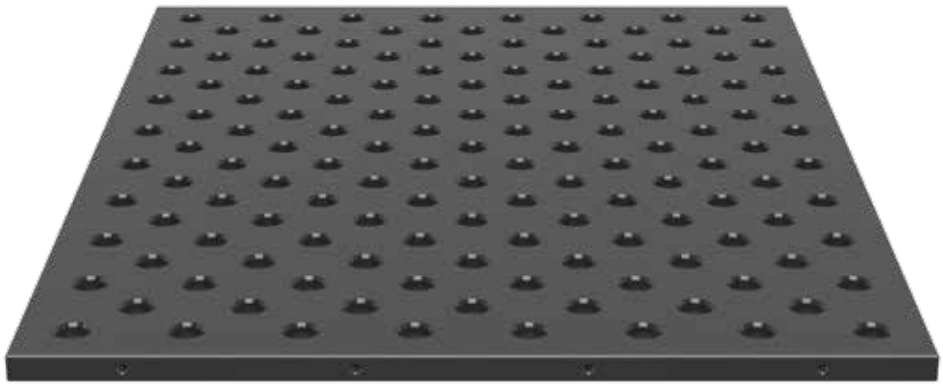

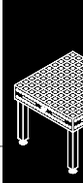

Płyta mocująca wymienna z otworami - Siatka ukośna

Wymiary	Azotowany plazmowo	Stalowy S355J2+N
600 x 800	**6.970,-** 2-940608.PD	**5.836,-** 2-940608.D
600 x 1000	**7.951,-** 2-940610.PD	**6.662,-** 2-940610.D
600 x 1200	**8.931,-** 2-940612.PD	**7.487,-** 2-940612.D
800 x 800	**8.281,-** 2-940808.PD	**6.940,-** 2-940808.D
800 x 1000	**5.725,-** 2-940810.PD	**4.771,-** 2-940810.D
800 x 1200	**10.902,-** 2-940812.PD	**9.146,-** 2-940812.D
800 x 1400	**12.212,-** 2-940814.PD	**10.249,-** 2-940814.D
800 x 1600	**13.523,-** 2-940816.PD	**11.353,-** 2-940816.D
800 x 1800	**14.833,-** 2-940818.PD	**12.456,-** 2-940818.D
800 x 2000	**16.144,-** 2-940820.PD	**13.559,-** 2-940820.D
800 x 2200	**17.454,-** 2-940822.PD	**14.662,-** 2-940822.D
800 x 2400	**18.765,-** 2-940824.PD	**15.766,-** 2-940824.D
1000 x 1000	**11.233,-** 2-941010.PD	**9.425,-** 2-941010.D
1000 x 1200	**12.874,-** 2-941012.PD	**10.807,-** 2-941012.D
1000 x 1400	**14.513,-** 2-941014.PD	**12.188,-** 2-941014.D
1000 x 1600	**16.154,-** 2-941016.PD	**13.569,-** 2-941016.D
1000 x 1800	**17.794,-** 2-941018.PD	**14.950,-** 2-941018.D
1000 x 2000	**19.435,-** 2-941020.PD	**16.332,-** 2-941020.D
1000 x 2200	**21.076,-** 2-941022.PD	**17.714,-** 2-941022.D
1000 x 2400	**22.715,-** 2-941024.PD	**19.094,-** 2-941024.D
1200 x 1200	**14.843,-** 2-941212.PD	**12.466,-** 2-941212.D
1200 x 1400	**16.814,-** 2-941214.PD	**14.125,-** 2-941214.D
1200 x 1600	**18.785,-** 2-941216.PD	**15.786,-** 2-941216.D
1200 x 1800	**20.756,-** 2-941218.PD	**17.446,-** 2-941218.D
1200 x 2000	**22.725,-** 2-941220.PD	**19.104,-** 2-941220.D
1200 x 2200	**24.696,-** 2-941222.PD	**20.764,-** 2-941222.D

Wymiary	Azotowany plazmowo	Stalowy S355J2+N
1200 x 2400	**26.668,-** 2-941224.PD	**22.425,-** 2-941224.D
1400 x 1400	**19.115,-** 2-941414.PD	**16.064,-** 2-941414.D
1400 x 1600	**21.415,-** 2-941416.PD	**18.002,-** 2-941416.D
1400 x 1800	**23.716,-** 2-941418.PD	**19.939,-** 2-941418.D
1400 x 2000	**26.016,-** 2-941420.PD	**21.877,-** 2-941420.D
1400 x 2200	**28.316,-** 2-941422.PD	**23.815,-** 2-941422.D
1400 x 2400	**30.618,-** 2-941424.PD	**25.753,-** 2-941424.D
1500 x 1500	**21.497,-** 2-941515.PD	**18.071,-** 2-941515.D
1500 x 1600	**22.730,-** 2-941516.PD	**19.109,-** 2-941516.D
1500 x 1800	**25.196,-** 2-941518.PD	**21.187,-** 2-941518.D
1500 x 2000	**27.662,-** 2-941520.PD	**23.264,-** 2-941520.D
1500 x 2200	**30.128,-** 2-941522.PD	**25.341,-** 2-941522.D
1500 x 2400	**32.593,-** 2-941524.PD	**27.418,-** 2-941524.D
1500 x 2600	**35.059,-** 2-941526.PD	**29.495,-** 2-941526.D
1500 x 2800	**37.525,-** 2-941528.PD	**31.572,-** 2-941528.D
1500 x 3000	**39.990,-** 2-941530.PD	**33.649,-** 2-941530.D
1600 x 1600	**24.046,-** 2-941616.PD	**20.218,-** 2-941616.D
1600 x 1800	**26.677,-** 2-941618.PD	**22.434,-** 2-941618.D
1600 x 2000	**29.308,-** 2-941620.PD	**24.650,-** 2-941620.D
1600 x 2200	**31.938,-** 2-941622.PD	**26.866,-** 2-941622.D
1600 x 2400	**34.569,-** 2-941624.PD	**29.083,-** 2-941624.D
1600 x 2600	**37.199,-** 2-941626.PD	**31.298,-** 2-941626.D
1600 x 2800	**39.830,-** 2-941628.PD	**33.515,-** 2-941628.D
1600 x 3000	**42.460,-** 2-941630.PD	**35.730,-** 2-941630.D

Płyta mocująca wymienna z otworami - siatka 100 mm

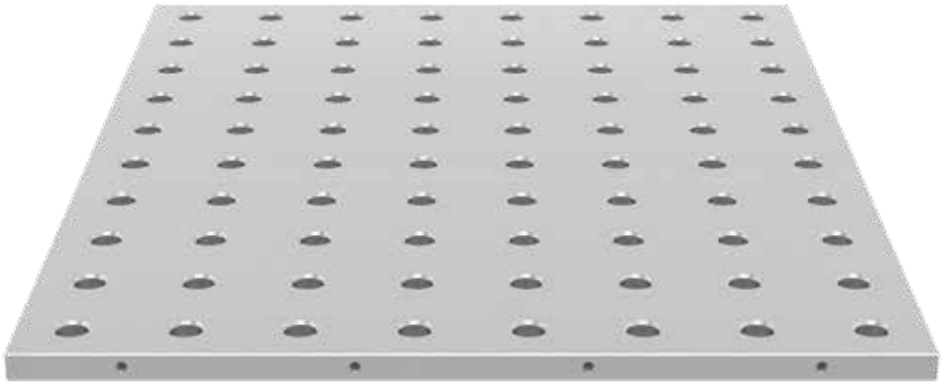

Waga: ok. 137 kg

Opis:

Płyta mocująca wymienna znajduje wielorakie zastosowanie w kombinacji ze stołami montażowymi, manipulatorami, spawalniczymi stołami obrotowymi, a także jako płyta wymienna. Zaletą płyty jest jej wysoka wydajność. Pomimo niewielkiej wagi, oferuje szeroki zakres możliwości mocowania, dzięki podwójnej liczbie otworów (siatka ukośna). Jej zapięcie odbywa się szybko i łatwo dzięki zastosowaniu trzpieni, bądź wkładu podtrzymującego i mocującego (Nr artykułu 280500). Na powierzchniach bocznych posiada otwory gwintowane M8.

Minimalna szerokość: 600 mm
Minimalna długość: 800 mm
Minimalna powierzchnia: 0,64 m^2
Inne wymiary na zamówienie.
Materiał: Stal S355J2+N + azotowanie plazmowe

Ceny zależą od ilości zamawianych elementów.

Rabat:
2 lub więcej sztuk: 5 %
5 lub więcej sztuk:: 10 %
10 lub więcej sztuk: 15 %

Na zamówienie płyta może zostać wykonana ze stali nierdzewnej.

Dodatkowe otwory gwintowane dostępne na zamówienie.

Zdjęcia wszystkich wymiarów dostępne są na stronie www.siegmund.com.

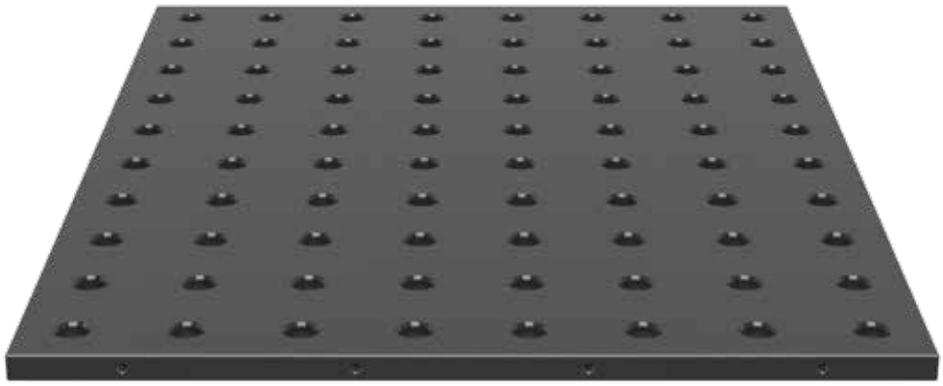

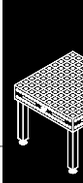

Płyta mocująca wymienna z otworami - siatka 100 mm

Wymiary	Azotowany plazmowo	Stalowy S355J2+N
600 x 800	**6.803,-** 2-940608.P	**5.669,-** 2-940608
600 x 1000	**7.736,-** 2-940610.P	**6.447,-** 2-940610
600 x 1200	**8.668,-** 2-940612.P	**7.224,-** 2-940612
800 x 800	**8.047,-** 2-940808.P	**6.706,-** 2-940808
800 x 1000	**5.725,-** 2-940810.P	**4.771,-** 2-940810
800 x 1200	**10.534,-** 2-940812.P	**8.778,-** 2-940812
800 x 1400	**11.777,-** 2-940814.P	**9.814,-** 2-940814
800 x 1600	**13.021,-** 2-940816.P	**10.851,-** 2-940816
800 x 1800	**14.264,-** 2-940818.P	**11.887,-** 2-940818
800 x 2000	**15.508,-** 2-940820.P	**12.923,-** 2-940820
800 x 2200	**16.751,-** 2-940822.P	**13.959,-** 2-940822
800 x 2400	**17.995,-** 2-940824.P	**14.996,-** 2-940824
1000 x 1000	**10.845,-** 2-941010.P	**9.037,-** 2-941010
1000 x 1200	**12.400,-** 2-941012.P	**10.333,-** 2-941012
1000 x 1400	**13.953,-** 2-941014.P	**11.628,-** 2-941014
1000 x 1600	**15.508,-** 2-941016.P	**12.923,-** 2-941016
1000 x 1800	**17.062,-** 2-941018.P	**14.218,-** 2-941018
1000 x 2000	**18.617,-** 2-941020.P	**15.514,-** 2-941020
1000 x 2200	**20.172,-** 2-941022.P	**16.810,-** 2-941022
1000 x 2400	**21.725,-** 2-941024.P	**18.104,-** 2-941024
1200 x 1200	**14.264,-** 2-941212.P	**11.887,-** 2-941212
1200 x 1400	**16.130,-** 2-941214.P	**13.441,-** 2-941214
1200 x 1600	**17.995,-** 2-941216.P	**14.996,-** 2-941216
1200 x 1800	**19.861,-** 2-941218.P	**16.551,-** 2-941218
1200 x 2000	**21.725,-** 2-941220.P	**18.104,-** 2-941220
1200 x 2200	**23.591,-** 2-941222.P	**19.659,-** 2-941222

Wymiary	Azotowany plazmowo	Stalowy S355J2+N
1200 x 2400	**25.457,-** 2-941224.P	**21.214,-** 2-941224
1400 x 1400	**18.306,-** 2-941414.P	**15.255,-** 2-941414
1400 x 1600	**20.482,-** 2-941416.P	**17.069,-** 2-941416
1400 x 1800	**22.659,-** 2-941418.P	**18.882,-** 2-941418
1400 x 2000	**24.834,-** 2-941420.P	**20.695,-** 2-941420
1400 x 2200	**27.010,-** 2-941422.P	**22.509,-** 2-941422
1400 x 2400	**29.187,-** 2-941424.P	**24.322,-** 2-941424
1500 x 1500	**20.559,-** 2-941515.P	**17.133,-** 2-941515
1500 x 1600	**21.725,-** 2-941516.P	**18.104,-** 2-941516
1500 x 1800	**24.057,-** 2-941518.P	**20.048,-** 2-941518
1500 x 2000	**26.389,-** 2-941520.P	**21.991,-** 2-941520
1500 x 2200	**28.721,-** 2-941522.P	**23.934,-** 2-941522
1500 x 2400	**31.052,-** 2-941524.P	**25.877,-** 2-941524
1500 x 2600	**33.384,-** 2-941526.P	**27.820,-** 2-941526
1500 x 2800	**35.716,-** 2-941528.P	**29.763,-** 2-941528
1500 x 3000	**38.047,-** 2-941530.P	**31.706,-** 2-941530
1600 x 1600	**22.969,-** 2-941616.P	**19.141,-** 2-941616
1600 x 1800	**25.457,-** 2-941618.P	**21.214,-** 2-941618
1600 x 2000	**27.944,-** 2-941620.P	**23.286,-** 2-941620
1600 x 2200	**30.431,-** 2-941622.P	**25.359,-** 2-941622
1600 x 2400	**32.918,-** 2-941624.P	**27.432,-** 2-941624
1600 x 2600	**35.405,-** 2-941626.P	**29.504,-** 2-941626
1600 x 2800	**37.892,-** 2-941628.P	**31.577,-** 2-941628
1600 x 3000	**40.379,-** 2-941630.P	**33.649,-** 2-941630

Wkład podtrzymujący i mocujący

Opis:

Oksydowany wkład podtrzymujący i mocujący jest elastycznym narzędziem potrzebnym do umieszczenia komponentów Siegmund w dowolnej pozycji za pomocą trzpieni wpuszczanych. Może być przyspawany lub przykręcony na wykonanym zgodnie z wymaganiami klienta przyrządzie umożliwiając szybki montaż płyty wierzchniej perforowanej przy użyciu trzpieni mocujących.



280500





	Wysokość: (c)	Ø: (o)	Waga:	Nr artykułu
Wkład podtrzymujący i mocujący - oksydowany/-a	50 mm	90 mm	1,10 kg	2-280500 **100,-** ●

● = Produkt jest dostępny w magazynie ; ○ = Produkt jest dostępny na zamówienie; Wyjaśnienia na stronie 84

Zaślepka stalowa

Opis:

Pokrywka stalowa jest stosowana do precyzyjnego uszczelnienia otworów systemowych, aby zapobiec gromadzeniu się brudu w nieużywanych otworach.





280238.1.10

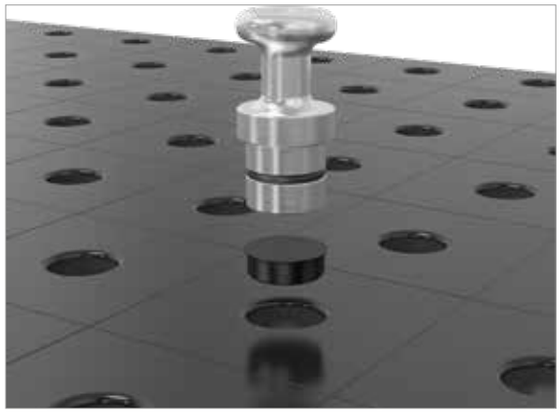

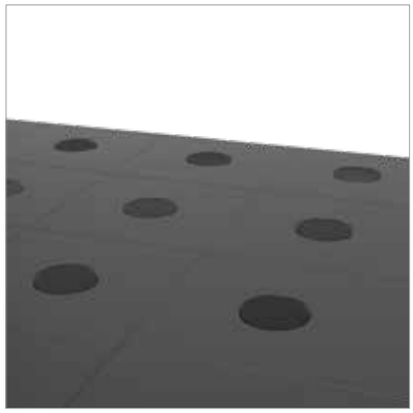

	Wysokość: (c)	Ø: (o)	Waga:	Nr artykułu	
Zaślepka stalowa / op. 10 szt - oksydowany/-a - zapobiega przedostawaniu się zabrudzeń do otworów - 10 sztuk / 1 m szyny	10 mm	30 mm	0,05 kg	2-280238.1.10 **96,-**	●

● = Produkt jest dostępny w magazynie ; ○ = Produkt jest dostępny na zamówienie; Wyjaśnienia na stronie 84





Strona 164
Noga podstawowa 650



Strona 164
Noga podstawowa 750



Strona 164
Noga podstawowa wysokość specjalna min. 150 mm



Strona 164
Osłona do nóg



Strona 166
Noga z regulowaną wysokością 450-700



Strona 166
Noga z regulowaną wysokością 550-900



Strona 166
Osłona do nóg



Strona 168
Noga na kółku z hamulcem 650



Strona 169
Noga z regulowaną wysokością na kółku z hamulcem 550-750



Strona 170
Noga z zakotwieniem 650



Strona 170
Noga z zakotwieniem 750



Strona 172
Płyta zapinająca z kółkiem dla stołów systemu 28 i 16



Strona 173
Podstawa nogi



Strona 173
Podstawa nogi



Strona 174
Hydrauliczna platforma podnosząca dla stołu

Nogi do stołu

MONTAŻ NÓG DO STOŁU:

Dla każdej nogi:
należy umieścić dwie cylindryczne śruby w płytce montażowej; następnie dokręcić nogę kluczem dynamometrycznym do momentu obrotowego 150 Nm.

Śruby dołączone są do dostawy.

Prosimy stosować się do instrukcji montażowych zawartych w dostawie.

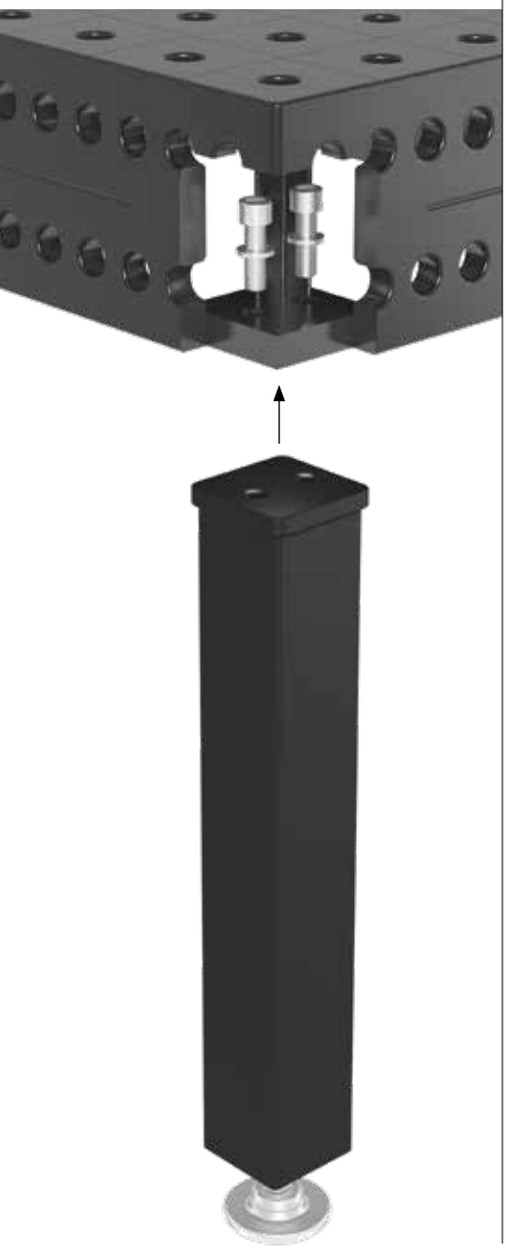

NOGA PODSTAWOWA

Strona 164

WERSJE

650
750
Wymiary specjalne



Nośność na nogę: 2.000 kg

280858.X



Nośność na nogę: 2.000 kg

280857.X

NOGA Z REGULOWANĄ WYSOKOŚCIĄ

Strona 166

WERSJE

450-700
550-900
Wymiary specjalne



Nośność na nogę: 2.000 kg

280878.X



Nośność na nogę: 2.000 kg

280877.X

NOGA NA KÓŁKU Z HAMULCEM

Strona 168

WERSJE

650
Wymiary specjalne

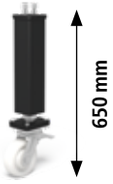

Nośność na nogę: 800 kg

280876.X

NOGA Z REGULOWANĄ WYSOKOŚCIĄ NA KÓŁKU Z HAMULCEM

Strona 169

WERSJE

550-750
Wymiary specjalne



Nośność na nogę: 800 kg

280879.X

NOGA Z ZAKOTWIENIEM

Strona 170

WERSJE

650
750
Wymiary specjalne



Nośność na nogę: 2.000 kg

280874.X



Nośność na nogę: 2.000 kg

280875.X

Nogi nie dla stołów Basic.



NOŚNOŚĆ NA NOGĘ

Maksymalna nośność nogi systemu 28 wynosi 800-2.000 kg dla wszystkich stołów w zależności od typu nogi.

Matematycznie znacznie wyższa całkowita ładowność. Wymienione dozwolone obciążenia są obliczone z pewnym zapasem ze względów bezpieczeństwa.

W przypadku, gdy wymagane jest większe obciążenie, prosimy o kontakt z producentem.

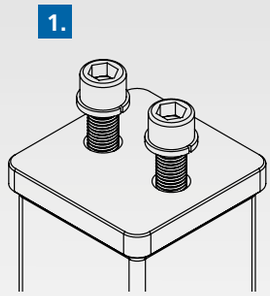

1. ŚRUBA CYLINDRYCZNA

- z gwintem M16
- z Pierścień sprężysty

2. MATERIAŁ

- stabilny korpus 90x90 mm
- dla większej stabilności
- lakierowana proszkowo

3. PODSTAWA NOGI

- Ø 90 mm
- dla optymalnego rozkładu ciśnienia
- ze skręconej bryły
- dla większej stabilności i dokładności

4. UCHWYT GWINTOWANY

- ze stabilnym wykończonym gwintem M24x1,5 (skok 1,5 mm)
- 50 mm precyzyjnej regulacji
- z nakrętką dla zabezpieczenia

DLA MAKSYMALNEGO BEZPIECZEŃSTWA:

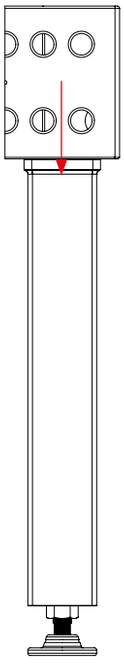

Dozwolone obciążenie:

Kierunek siły pionowy: 20 kN

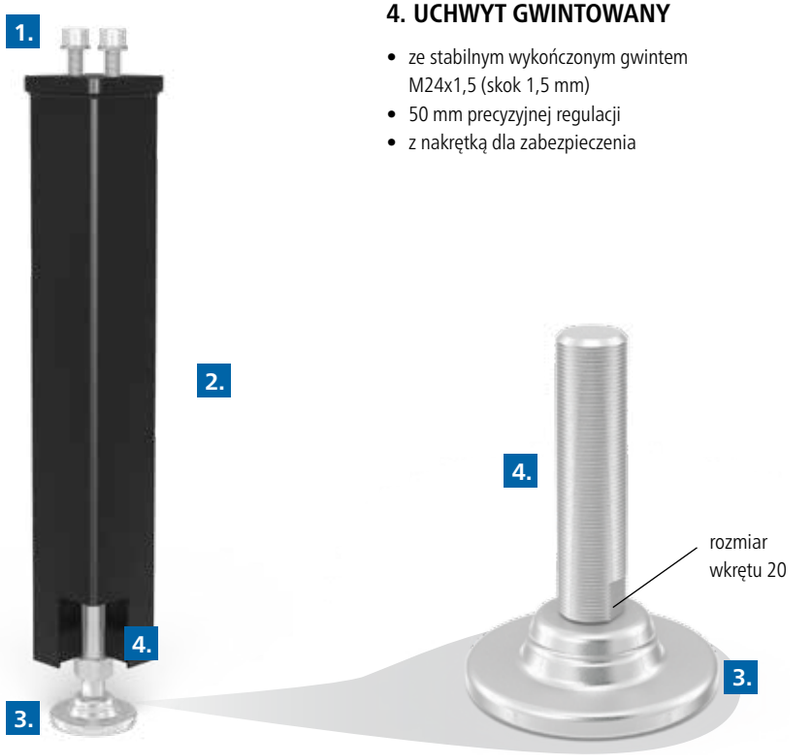

Noga podstawowa

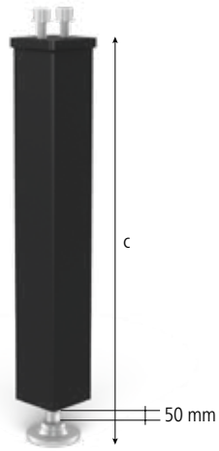



280858.X



280857.X

280859

Opis:

Noga podstawowa dostępna jest w różnych długościach (specjalne długości na zamówienie). Nośność nogi wynosi 2.000 kg, posiada możliwość precyzyjnego dopasowania wysokości do podłoża w zakresie 50 mm.

Osłona do nóg zapobiega przedostawaniu się zabrudzeń do śruby regulacyjnej, jak również uszkodzeniom przewodu spawalniczego mogącym wystąpić w przypadku kontaktu przewodu ze śrubą.



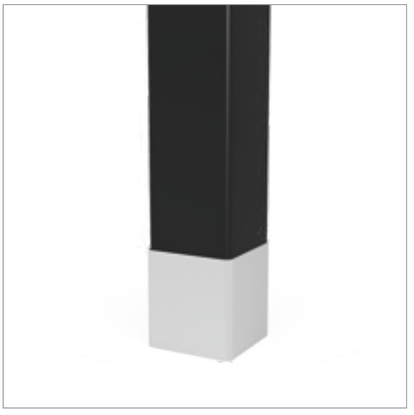





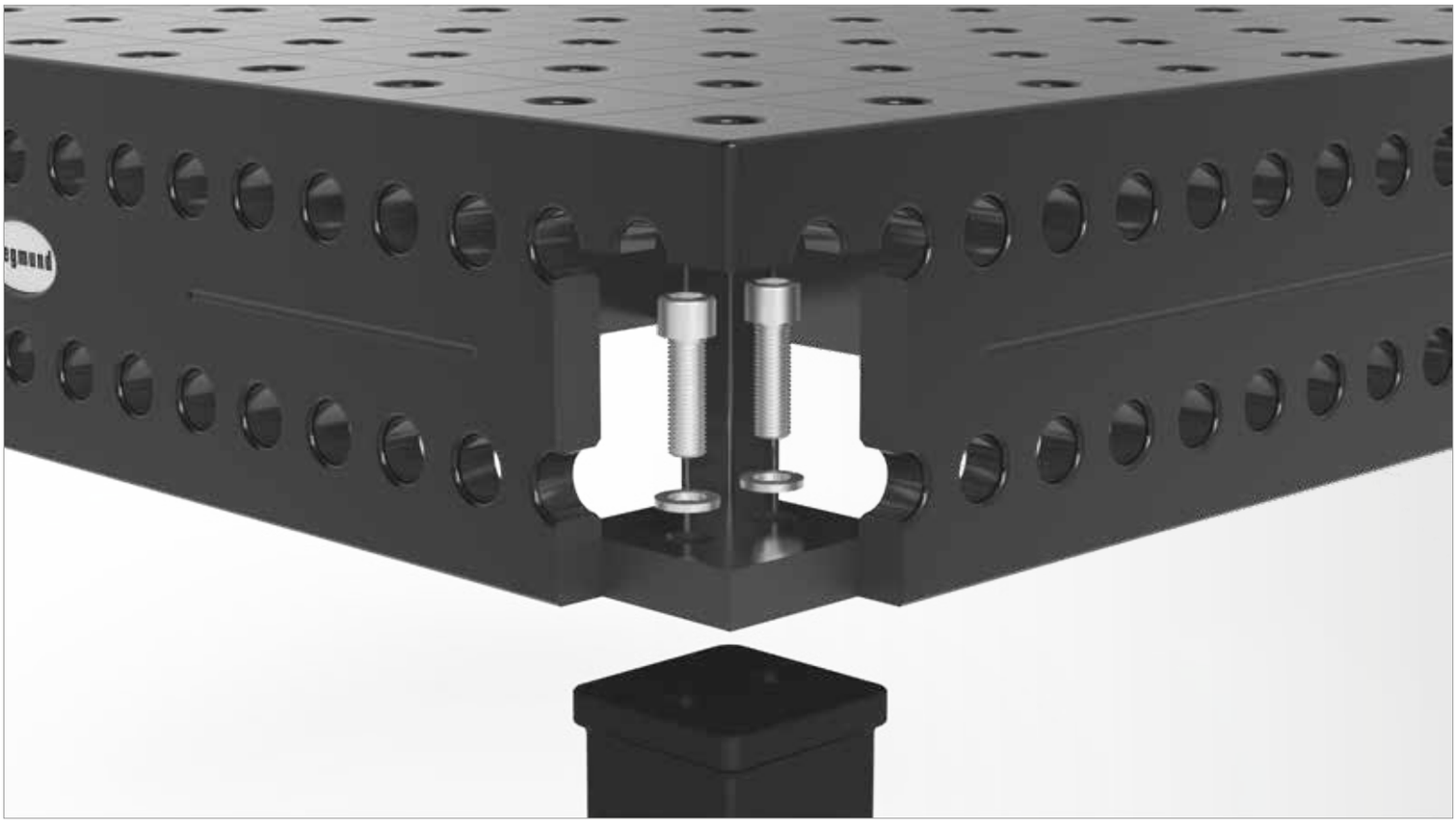

	Długość: (a)	Szerokość: (b)	Wysokość: (c)	Waga:	Nr artykułu	
Noga podstawowa 650 - 50 mm precyzyjnej regulacji	90 mm	90 mm	650 mm	8,50 kg	2-280858.X **220,-**	●
Noga podstawowa 750 - 50 mm precyzyjnej regulacji	90 mm	90 mm	750 mm	9,00 kg	2-280857.X **220,-**	●
Noga podstawowa wysokość specjalna min. 150 mm - 50 mm precyzyjnej regulacji	90 mm	90 mm			2-280856.XS .	○
Inne wymiary i wysokości dostępne na zamówienie					.	○
Osłona do nóg - dla nogi podstawowej / z zakotwieniem	95 mm	95 mm	100 mm	0,45 kg	2-280859 **48,-**	●

● = Produkt jest dostępny w magazynie ; ○ = Produkt jest dostępny na zamówienie; Wyjaśnienia na stronie 84

Nogi nie dla stołów Basic.

Noga z regulowaną wysokością

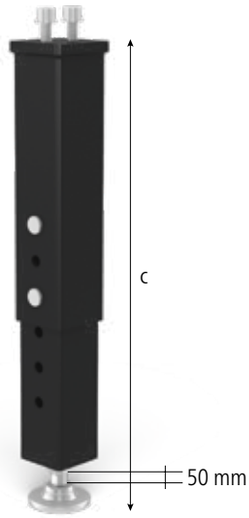



280878.X



280877.X

280859.1

Opis:

Noga z regulowaną wysokością w zakresie 450-700 mm lub 550-900 mm, której nośność wynosi 2000 kg, posiada możliwość precyzyjnego dopasowania wysokości do podłoża w zakresie 50 mm.

Osłona do nóg zapobiega przedostawaniu się zabrudzeń do śruby regulacyjnej, jak również uszkodzeniom przewodu spawalniczego mogącym wystąpić w przypadku kontaktu przewodu ze śrubą.







	Długość: (a)	Szerokość: (b)	Wysokość: (c)	Waga:	Nr artykułu	
Noga z regulowaną wysokością 450-700 - 50 mm precyzyjnej regulacji - Regulacja wysokości stołu w zakresie 650-900 mm	90 mm	90 mm	450-700 mm	9,20 kg	2-280878.X **522,-**	●
Noga z regulowaną wysokością 550-900 - 50 mm precyzyjnej regulacji - Regulacja wysokości stołu w zakresie 750-1100 mm	90 mm	90 mm	550-900 mm	11,00 kg	2-280877.X **522,-**	●
Inne wymiary na zamówienie					.	○
Osłona do nóg - aluminiowy/-a - dla nogi z regulowaną wysokością System 28 - dla nogi podstawowej / z zakotwieniem System 22	88 mm	88 mm	150 mm	0,45 kg	2-280859.1 **57,-**	○

● = Produkt jest dostępny w magazynie ; ○ = Produkt jest dostępny na zamówienie; Wyjaśnienia na stronie 84

Nogi nie dla stołów Basic.

Noga na kółku z hamulcem

Opis:

Noga na kółku z hamulcem, nośność 800 kg. Posiada możliwość precyzyjnego dopasowania wysokości do podłoża w zakresie 20 mm. Śruba regulacyjna jest wzmocniona.

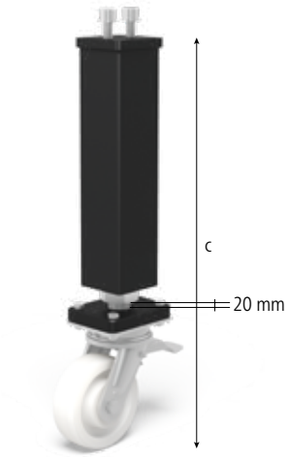



280876.X







	Długość: (a)	Szerokość: (b)	Wysokość: (c)	Waga:	Nr artykułu	
Noga na kółku z hamulcem 650 - 20 mm precyzyjnej regulacji	90 mm	90 mm	650 mm	9,00 kg	2-280876.X **612,-**	●
Inne wymiary na zamówienie					.	○

● = Produkt jest dostępny w magazynie ; ○ = Produkt jest dostępny na zamówienie; Wyjaśnienia na stronie 84

Nogi nie dla stołów Basic.

Noga z regulowaną wysokością na kółku z hamulcem

Opis:

Noga z regulowaną wysokością na kółku z hamulcem, której nośność wynosi 800 kg, posiada możliwość precyzyjnego dopasowania wysokości do podłoża w zakresie 20 mm.

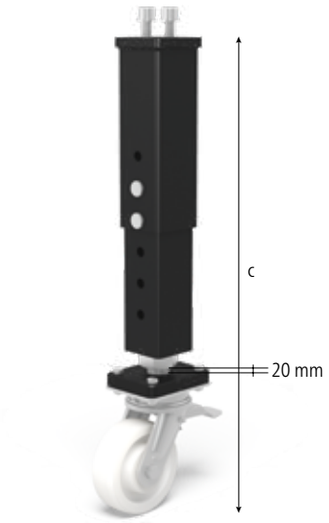



280879.X







	Długość: (a)	Szerokość: (b)	Wysokość: (c)	Waga:	Nr artykułu
Noga z regulowaną wysokością na kółku z hamulcem 550-750 - 20 mm precyzyjnej regulacji - Wysokość stołu 750-950 mm regulowana	90 mm	90 mm	550-750 mm	14,70 kg	2-280879.X **713,-** ●
Inne wymiary na zamówienie					. ○

● = Produkt jest dostępny w magazynie ; ○ = Produkt jest dostępny na zamówienie; Wyjaśnienia na stronie 84

Nogi nie dla stołów Basic.

Noga z zakotwieniem

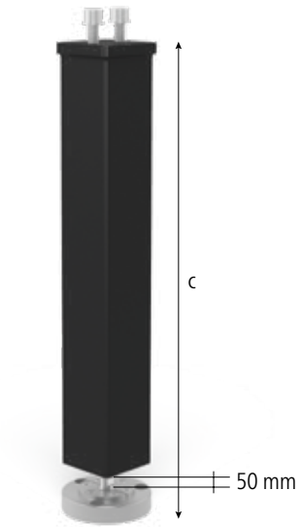



280874.X



280875.X



280868

280859

Opis:

Noga z zakotwieniem, której nośność wynosi 2000 kg, posiada możliwość precyzyjnego dopasowania wysokości do podłoża w zakresie 50 mm. Umożliwia zakotwienie nogi w podłożu zwiększając stabilność.

Osłona do nóg zapobiega przedostawaniu się zabrudzeń do śruby regulacyjnej, jak również uszkodzeniom przewodu spawalniczego mogącym wystąpić w przypadku kontaktu przewodu ze śrubą.



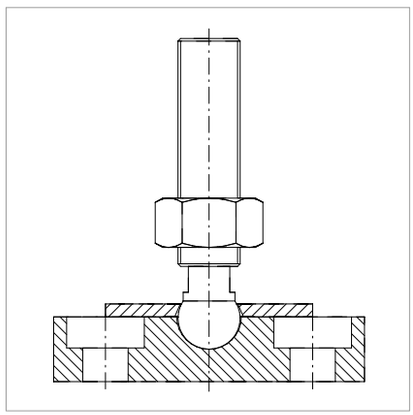

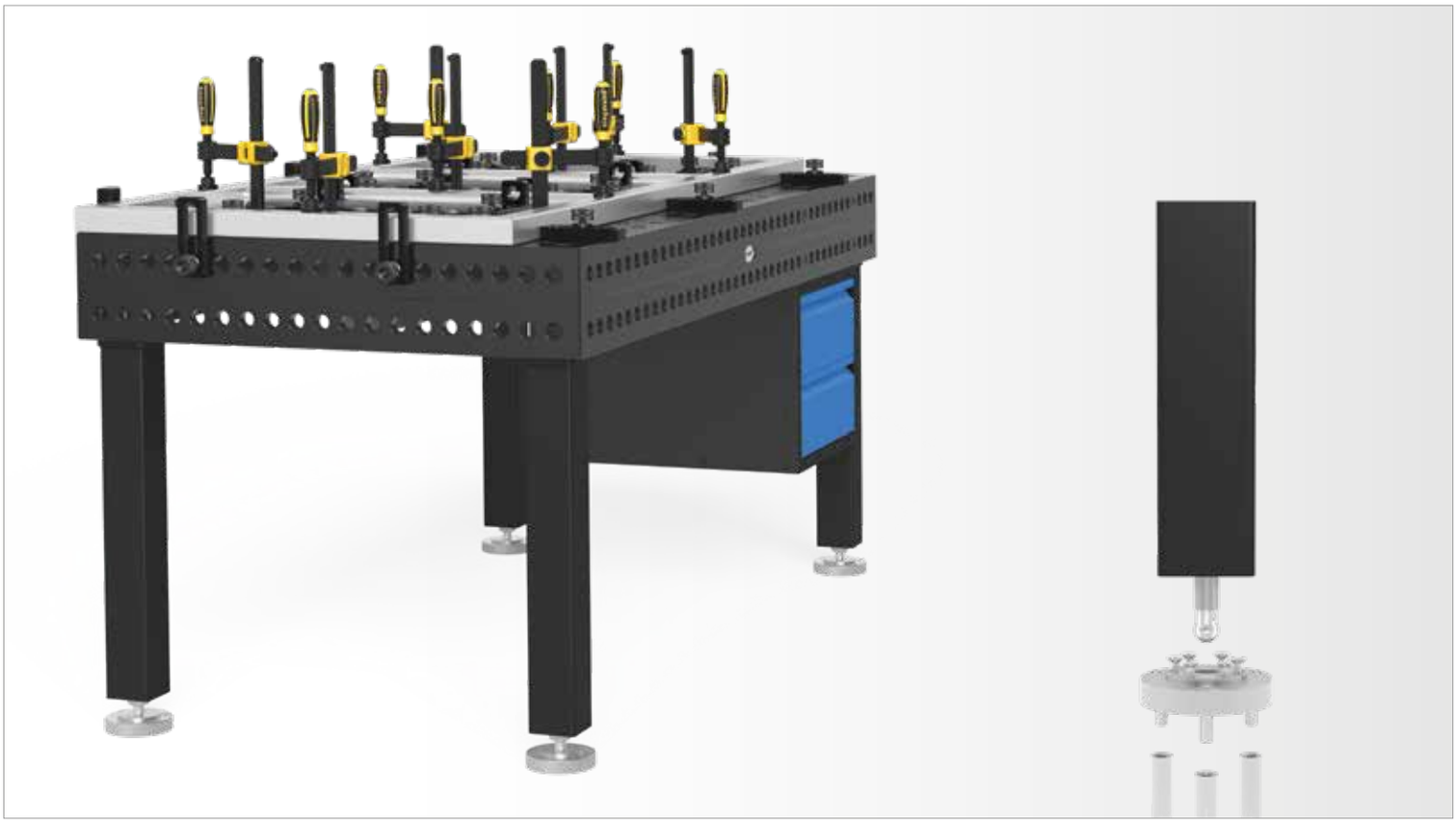

	Długość: (a)	Szerokość: (b)	Wysokość: (c)	Ø: (o)	Waga:	Nr artykułu	
Noga z zakotwieniem 650 - 50 mm precyzyjnej regulacji - Inne wymiary na zamówienie	90 mm	90 mm	650 mm		8,50 kg	2-280874.X **469,-**	●
Noga z zakotwieniem 750 - 50 mm precyzyjnej regulacji - Inne wymiary na zamówienie	90 mm	90 mm	750 mm		9,00 kg	2-280875.X **469,-**	●
Inne wymiary na zamówienie						.	○
Płyta do zakotwienia - zamiennie ze stopką nogi podstawowej i nogi z regulowaną wysokością			130 mm	130 mm	3,00 kg	2-280868 **196,-**	●
Kołek do dużych obciążeń - zestaw = 3 śruby + 3 kołki					0,40 kg	2-280869 **77,-**	●
Osłona do nóg - dla nogi podstawowej / z zakotwieniem	95 mm	95 mm	100 mm		0,45 kg	2-280859 **48,-**	●

● = Produkt jest dostępny w magazynie ; ○ = Produkt jest dostępny na zamówienie; Wyjaśnienia na stronie 84

Nogi nie dla stołów Basic.

Płyta zapinająca z kółkiem

Opis:

Płyta zapinająca umożliwia ruch stołów o niskiej wysokości. Montowana jest bezpośrednio do boków stołu za pomocą trzpieni. Wysokość regulowana jest przez gniazdo sześciokątne w zwieńczeniu sztyftu.

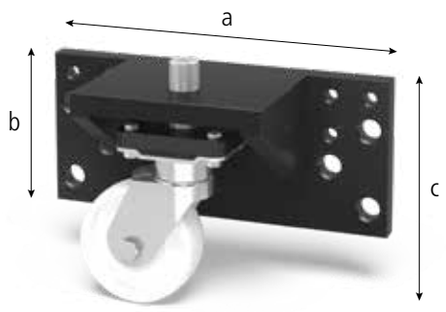



280867

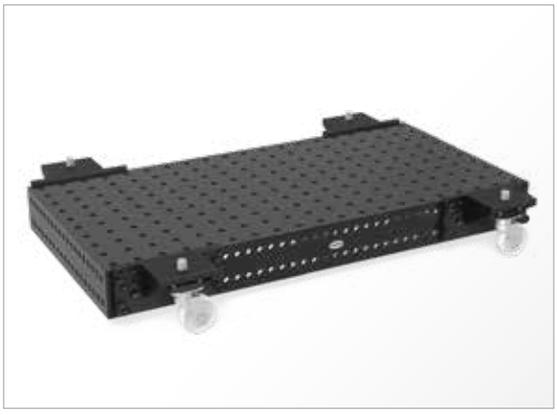



	Długość: (a)	Szerokość: (b)	Wysokość: (c)	Waga:	Nr artykułu
Płyta zapinająca z kółkiem - 50 mm precyzyjnej regulacji - dla stołów systemu 28 i 16	450 mm	205 mm	300 mm	36,00 kg	2-280867 **1.766,-** ○

● = Produkt jest dostępny w magazynie ; ○ = Produkt jest dostępny na zamówienie; Wyjaśnienia na stronie 84

Podstawa nogi

Opis:

Nogi zostały opracowane specjalnie do ramy połączeniowej. Umożliwiają one korzystanie ze stołu na ramie poza systemem szynowym. Mogą być również stosowane do wszystkich stołów systemu 28. Jeśli są używane w połączeniu ze stołami Professional, muszą być połączone z płytkami do nóg (Proszę zaznaczyć w zamówieniu).





280855.X



160855.X







	Wysokość: (c)	Ø: (o)	Waga:	Nr artykułu	
Podstawa nogi - 50 mm precyzyjnej regulacji - M24x1,5 gwint dla precyzyjnej regulacji - dla ramy połączeniowej	130 mm	90 mm	1,00 kg	2-280855.X **144,-**	●
Podstawa nogi - 40 mm precyzyjnej regulacji - M16x1,5 gwint dla precyzyjnej regulacji - dla stołów spawalniczych systemu 28	100 mm	70 mm	0,40 kg	2-160855.X **129,-**	●

● = Produkt jest dostępny w magazynie ; ○ = Produkt jest dostępny na zamówienie; Wyjaśnienia na stronie 84

Hydrauliczna platforma podnosząca



Opis:

Platforma podnosząca umożliwia szybką i płynną hydrauliczną regulację wysokości stołów montażowych i spawalniczych Siegmund. W konsekwencji ułatwia pracę przy szczególnie ciężkich aplikacjacjach.

Platformy o innych wymiarach, nośności i wykończeniu dostępnena specjalne zamówienie.

Długość przewodu od wejścia do jednostki operującej wynosi 3 m. Podstawowa wysokość platformy podnoszącej jest wysokością minimalną. Maksymalna wysokość jest sumą wysokości podstawowej i wysokości podnoszenia. Podany wymiar dotyczy platformy bez stołu.



PLUG&PLAY

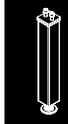

	Długość: (a)	Szerokość: (b)	Wysokość: (c)	Waga:	Nr artykułu	
Hydrauliczna platforma podnosząca - dla stołu 280010 - nośność 1000 kg / wysokość podnoszenia 925 mm	990 mm	990 mm	235 mm	210,00 kg	5-289084 **21.451,-**	○
Hydrauliczna platforma podnosząca - dla stołu 280025 - nośność 1000 kg / wysokość podnoszenia 700 mm	1190 mm	790 mm	200 mm	270,00 kg	5-289905 **17.733,-**	○
Hydrauliczna platforma podnosząca - dla stołu 280015 - nośność 2000 kg / wysokość podnoszenia 700 mm	1190 mm	1190 mm	200 mm	300,00 kg	5-289239 **25.317,-**	○
Hydrauliczna platforma podnosząca - dla stołu 280035 - nośność 2000 kg / wysokość podnoszenia 800 mm	1490 mm	990 mm	200 mm	450,00 kg	5-289132 **19.872,-**	○
Hydrauliczna platforma podnosząca - dla stołu 280050 - nośność 2000 kg / wysokość podnoszenia 800 mm	1490 mm	1490 mm	280 mm	530,00 kg	5-289088 **26.451,-**	○
Hydrauliczna platforma podnosząca - dla stołu 280020 - nośność 2000 kg / wysokość podnoszenia 1000 mm	1990 mm	990 mm	230 mm	580,00 kg	5-289085 **22.102,-**	○
Hydrauliczna platforma podnosząca - dla stołu 280060 - nośność 2000 kg / wysokość podnoszenia 1000 mm	1990 mm	1190 mm	280 mm	800,00 kg	5-289893 **30.667,-**	○
Hydrauliczna platforma podnosząca - dla stołu 280045 - nośność 3000 kg / wysokość podnoszenia 1000 mm	1990 mm	1990 mm	350 mm	900,00 kg	5-289897 **38.342,-**	○
Hydrauliczna platforma podnosząca - dla stołu 280030 - nośność 2000 kg / wysokość podnoszenia 1300 mm	2390 mm	1190 mm	280 mm	800,00 kg	5-289367 **21.456,-**	○
Hydrauliczna platforma podnosząca - dla stołu 280040 - nośność 3000 kg / wysokość podnoszenia 1600 mm	2990 mm	1490 mm	350 mm	1200,00 kg	5-289087 **35.687,-**	○
Hydrauliczna platforma podnosząca - dla stołu 280055 - nośność 5000 kg / wysokość podnoszenia 1600 mm	3990 mm	1990 mm	460 mm	2200,00 kg	5-289089 **56.970,-**	○

● = Produkt jest dostępny w magazynie ; ○ = Produkt jest dostępny na zamówienie; Wyjaśnienia na stronie 84

Wysokość może się różnić ze względów technicznych.



Strona 178
Stoper acentryczny Ø 60



Strona 178
Stoper acentryczny Ø 60 z otworem gwintowanym M10



Strona 178
Stoper acentryczny Ø 100



Strona 180
Elastyczny stoper 25x156 aluminiowy/-a



Strona 180
Elastyczny stoper 25x140 stalowy



Strona 180
Elastyczny stoper 50x182 stalowy



Strona 180
Elastyczny stoper 50x140 stalowy



Strona 182
Stoper uniwersalny 150 L



Strona 182
Stoper uniwersalny 150 L



Strona 182
Stoper uniwersalny 200 L



Strona 182
Stoper uniwersalny 250 L



Strona 184
Stoper uniwersalny 225 L



Strona 184
Stoper uniwersalny 225 L aluminiowy/-a



Strona 185
Stoper uniwersalny 225 L FDS z czołem sprężynowym



Strona 186
Stoper uniwersalny 100



Strona 186
Stoper uniwersalny 150



Strona 186
Stoper uniwersalny 250



Strona 188
Stoper uniwersalny 300



Strona 188
Stoper uniwersalny 500



Strona 189
Stoper uniwersalny 325 L



Strona 189

Stoper uniwersalny 525 L



Strona 190

Stoper uniwersalny 500 S



Strona 191

Stoper uniwersalny 750 S



Strona 192

Stoper uniwersalny 1000 S



Strona 193

Szablon montażowy



Strona 194

Kątownik płaski 175 mały



Strona 195

Kątownik płaski 500 duży

Stoper acentryczny

Opis:

Stoper acentryczny idealnie nadaje się do precyzyjnej regulacji położenia elementów dzięki płynnemu obrotowi w osi trzpienia montażowego, zajmując przy tym niewielką przestrzeń, wykorzystując prosty mechanizm obrotowy.





280401



280402



280403

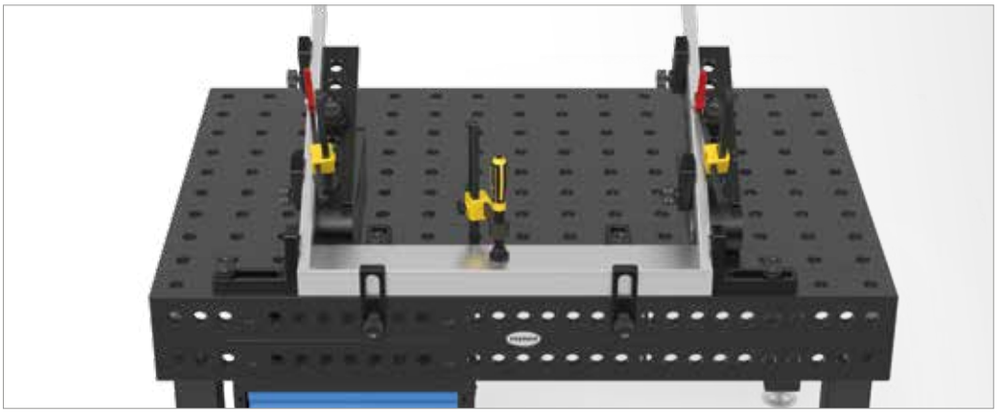

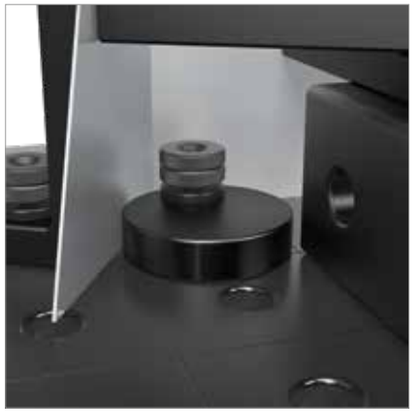



		Ø: (o)	MS: (d)	Waga:	Nr artykułu
Stoper acentryczny Ø 60 - azotowany - zastosowanie w trudno dostępnych miejscach	N BAR	60 mm	25 mm	0,42 kg	2-280401.N **81,-** ●
Stoper acentryczny Ø 60 z otworem gwintowanym M10 - azotowany - do podłączenia masy	N BAR	60 mm	25 mm	0,41 kg	2-280402.N **96,-** ●
Stoper acentryczny Ø 100 - azotowany - używany także jako podparcie	N BAR	100 mm	25 mm	1,40 kg	2-280403.N **96,-** ●

MS=Grubość materiału; ● = Produkt jest dostępny w magazynie ; ○ = Produkt jest dostępny na zamówienie; Wyjaśnienia na stronie 84

Elastyczny stoper aluminiowy/-a / stalowy

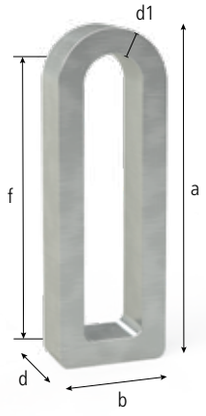



280412



280416



280417



280418

Opis:

Elastyczny stoper aluminiowy może być indywidualnie regulowany dzięki podłużnemu otworowi, a jednostronne zaokrąglenie pozwala na mocowanie w miejscach trudnodostępnych, jak narożniki konstrukcji. Preferowany do stosowania w przypadku niewielkich przestrzeni.

Elastyczny stoper stalowy może być indywidualnie regulowany dzięki podłużnemu otworowi, a jednostronne zaokrąglenie pozwala na mocowanie w miejscach trudnodostępnych, jak narożniki konstrukcji. Stosowanie stopera 182 preferowane jest w przypadku niewielkich przestrzeni.

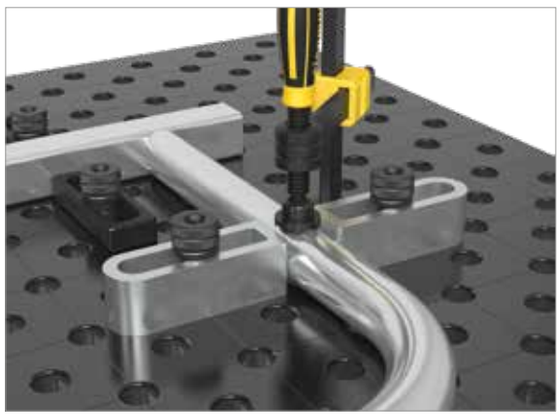





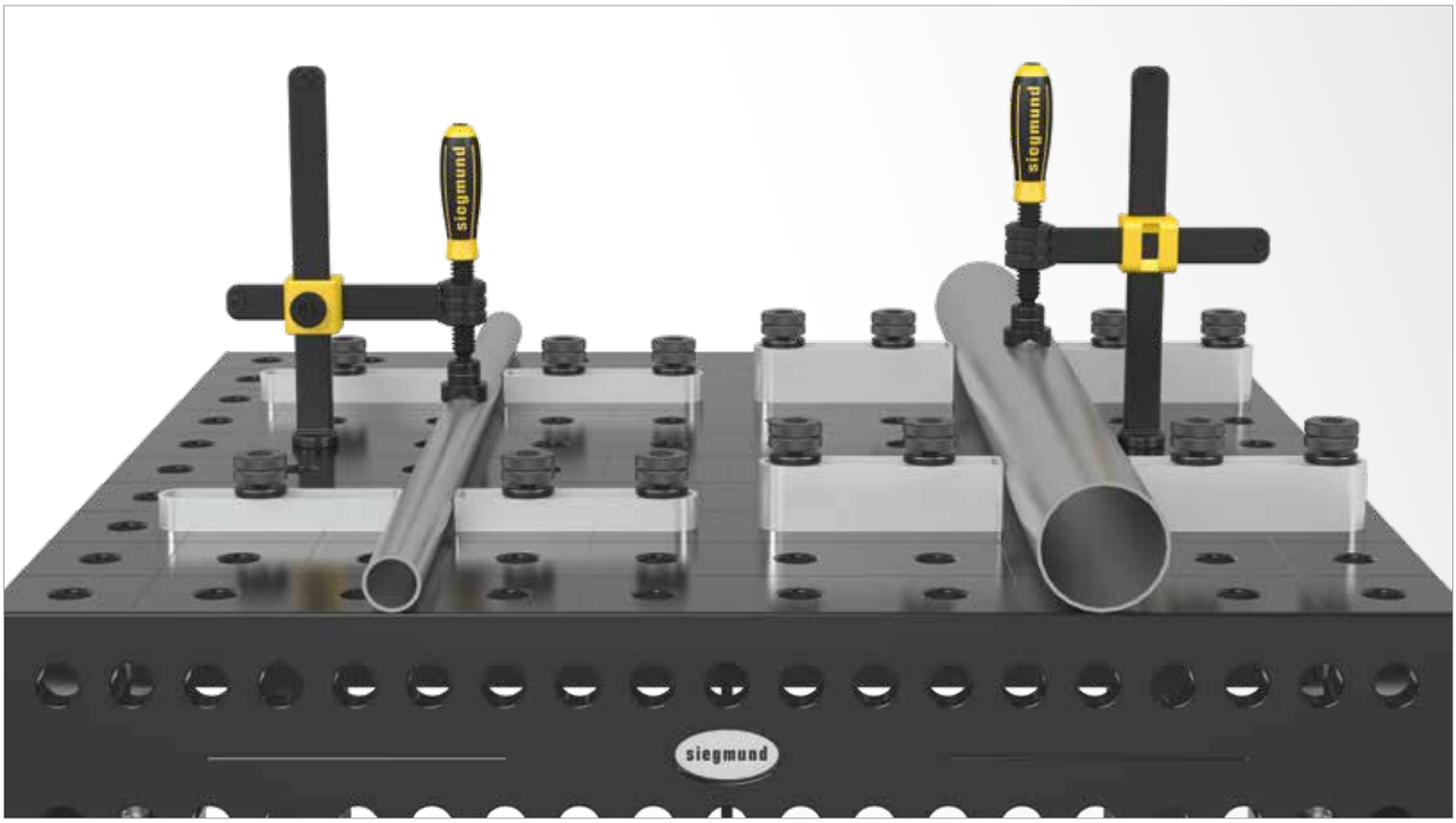

		Długość: (a)	Szerokość: (b)	MS: (d)	WS: (d1)	VB: (f)	Waga:	Nr artykułu	
Elastyczny stoper 25x156 - aluminiowy/-a	ALU	156 mm	52 mm	25 mm	12 mm	100 mm	0,30 kg	2-280412 **86,-**	●
Elastyczny stoper 25x140 - galwanizowana		140 mm	40 mm	25 mm	6 mm	100 mm	0,37 kg	2-280416 **86,-**	●
Elastyczny stoper 50x182 - wymaga użycia długiego trzpienia - galwanizowana		182 mm	36 mm	50 mm	6 mm	150 mm	0,65 kg	2-280417 **134,-**	●
Elastyczny stoper 50x140 - wymaga użycia długiego trzpienia - galwanizowana		140 mm	40 mm	50 mm	6 mm	100 mm	0,75 kg	2-280418 **120,-**	●

MS=Grubość materiału; WS=grubość ściany; VB=Zakres regulacji; ● = Produkt jest dostępny w magazynie ; ○ = Produkt jest dostępny na zamówienie; Wyjaśnienia na stronie 84

Stoper uniwersalny 150 L / 200 L / 250 L

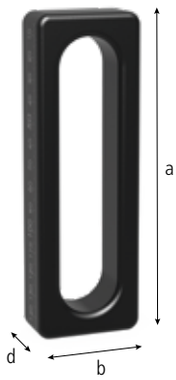



280410.N



280410.A



280410.C



280410.1.N



280410.2.N

Opis:

Stoper uniwersalny 150 L, dzięki podłużnemu otworowi, pozwala precyzyjnie pozycjonować każdy element indywidualnie - w zakresie 0-100 mm.

Dostępna wersja chromowana dla prac na stołach pomiarowych, prac z wykorzystaniem materiałów aluminiowych oraz dla spawania WIG.





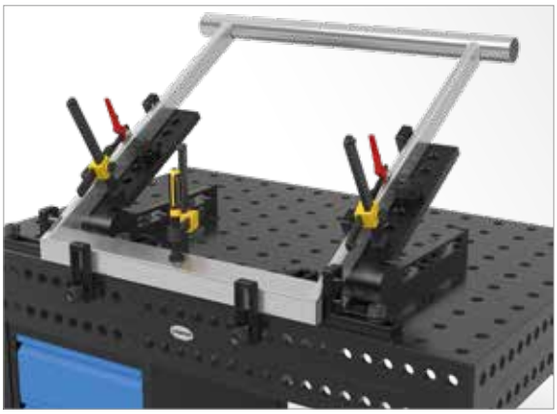





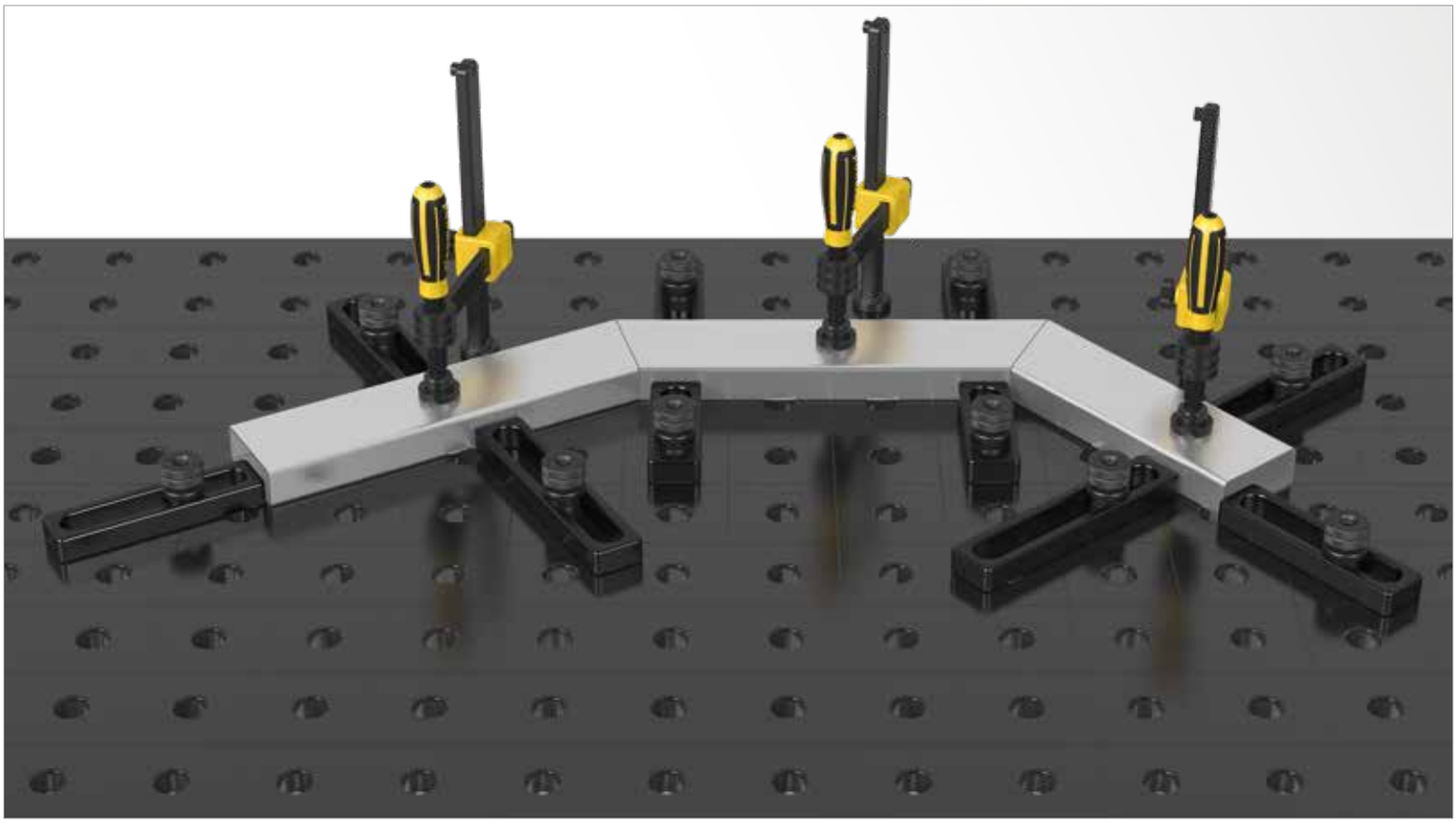

		Długość: (a)	Szerokość: (b)	MS: (d)	VB: (f)	Waga:	Nr artykułu	
Stoper uniwersalny 150 L - azotowany - seryjnie z obustronną miarką	100 N BAR	150 mm	50 mm	25 mm	100 mm	0,78 kg	2-280410.N **139,-**	●
Stoper uniwersalny 150 L - aluminiowy/-a	ALU	150 mm	50 mm	25 mm	100 mm	0,30 kg	2-280410.A **153,-**	●
Stoper uniwersalny 150 L - chromowany, Czas dostawy ok. 10 tygodni		150 mm	50 mm	25 mm	100 mm	0,78 kg	2-280410.C **144,-**	○
Stoper uniwersalny 200 L - azotowany - seryjnie z obustronną miarką	100 N BAR	200 mm	50 mm	25 mm	150 mm	1,00 kg	2-280410.1.N **167,-**	●
Stoper uniwersalny 250 L - azotowany - seryjnie z obustronną miarką	100 N BAR	250 mm	50 mm	25 mm	200 mm	1,20 kg	2-280410.2.N **177,-**	●

MS=Grubość materiału; VB=Zakres regulacji; ● = Produkt jest dostępny w magazynie ; ○ = Produkt jest dostępny na zamówienie; Wyjaśnienia na stronie 84

Stoper uniwersalny 225 L





280420.N



280420.A



280420.C

Opis:

Stoper uniwersalny 225 L umożliwia szeroki zakres montażu i pozycjonowania dzięki kombinacji otworów: podłużnego (w zakresie 0-100 mm) i systemowego. Możliwe również zastosowanie z pryzmami i adapterami.

Dostępna wersja chromowana dla prac na stołach pomiarowych, prac z wykorzystaniem materiałów aluminiowych oraz dla spawania WIG.

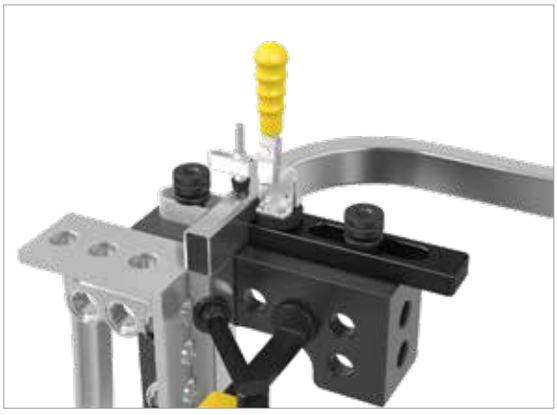

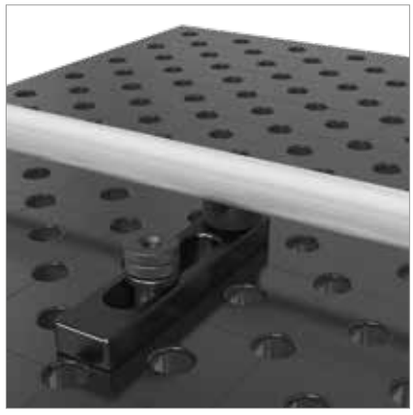

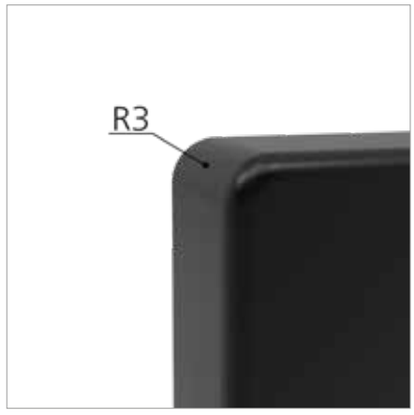

		Długość: (a)	Szerokość: (b)	MS: (d)	VB: (f)	Waga:	Nr artykułu	
Stoper uniwersalny 225 L - azotowany - seryjnie z obustronną miarką	100 N BAR	225 mm	50 mm	25 mm	100 mm	1,40 kg	2-280420.N **215,-**	●
Stoper uniwersalny 225 L - aluminiowy/-a	ALU	225 mm	50 mm	25 mm	100 mm	0,55 kg	2-280420.A **215,-**	●
Stoper uniwersalny 225 L - chromowany, Czas dostawy ok. 10 tygodni		225 mm	50 mm	25 mm	100 mm	1,40 kg	2-280420.C **215,-**	○

MS=Grubość materiału; VB=Zakres regulacji; ● = Produkt jest dostępny w magazynie ; ○ = Produkt jest dostępny na zamówienie; Wyjaśnienia na stronie 84

= Twardość i długowieczność | 100 = Miarka | N = Ochrona przed przywieraniem odprysków spawalniczych | BAR = Zabezpieczenie przez korozją | ALU = aluminiowy/-a

Stoper uniwersalny 225 L FDS

Opis:

Stoper uniwersalny 225 L FDS wyposażony jest dodatkowo w czoło sprężynowe. Dzięki temu jest doskonałym narzędziem mocującym elementy metalowe i ukształtowane. Mechanizm sprężynowy pozwala uniknąć dalszego dopasowywania i zmniejsza wydatnie wpływ naprężeń. Zakres regulacji otworu podłużnego wynosi 0-100 mm.

Typowe zastosowanie: produkcja seryjna.





280421

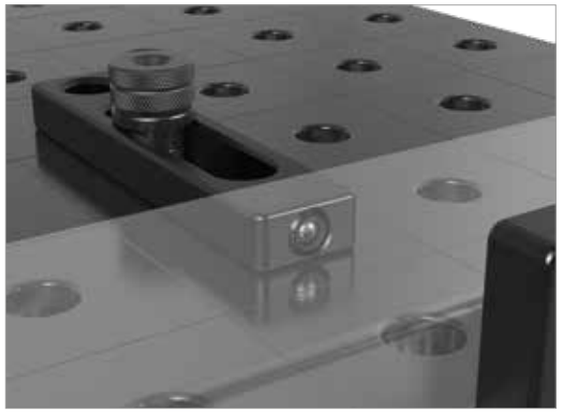





		Długość: (a)	Szerokość: (b)	MS: (d)	VB: (f)	Waga:	Nr artykułu	
Stoper uniwersalny 225 L FDS - z czołem sprężynowym - oksydowany/-a - seryjnie z obustronną miarką	100	225 mm	50 mm	25 mm	100 mm	1,40 kg	2-280421 **215,-**	●

MS=Grubość materiału; VB=Zakres regulacji; ● = Produkt jest dostępny w magazynie ; ○ = Produkt jest dostępny na zamówienie; Wyjaśnienia na stronie 84

Stoper uniwersalny 100 / 150 / 250

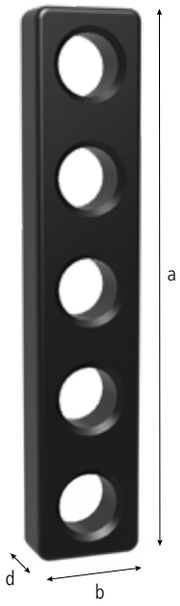


280407


280407.C


280408


280408.C


280409


280409.C

Opis:

Stoper uniwersalny zapewnia precyzyjne stałe mocowanie dzięki otworom systemowym. Dostępny jest w różnych wymiarach. Odległość między otworami wynosi 50 mm.

Dostępna wersja chromowana dla prac na stołach pomiarowych, prac z wykorzystaniem materiałów aluminiowych oraz dla spawania WIG.

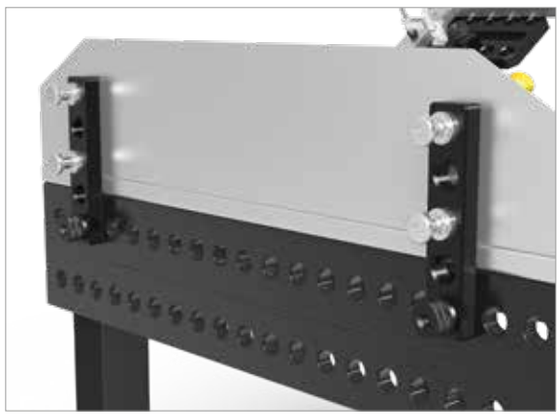



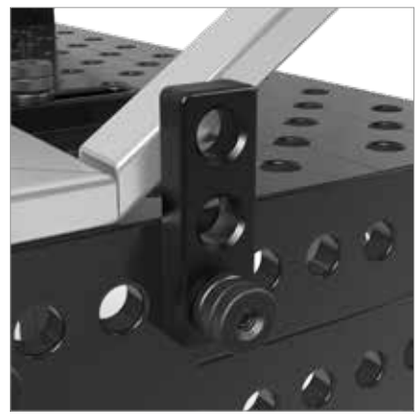

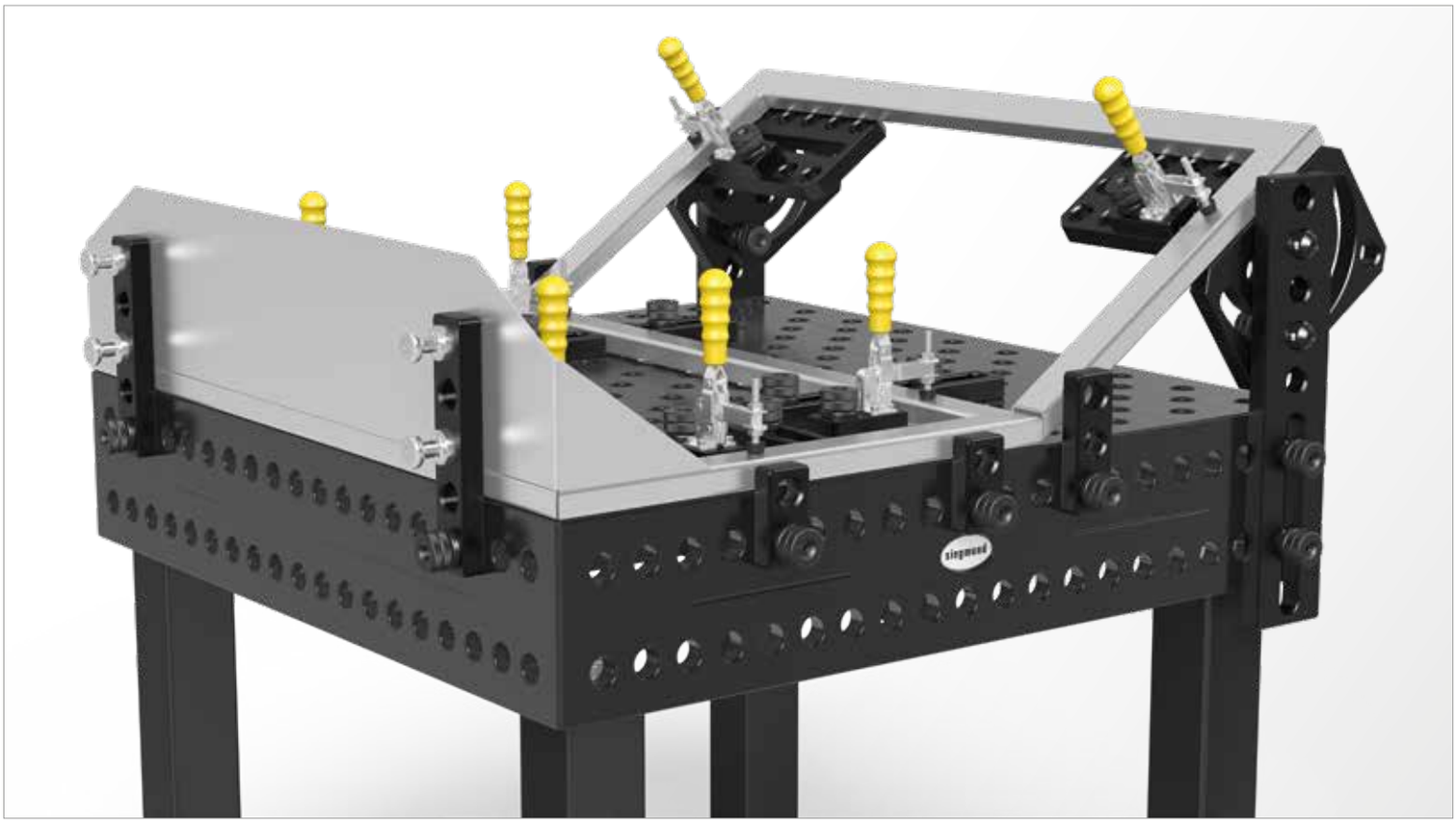

		Długość: (a)	Szerokość: (b)	MS: (d)	Waga:	Nr artykułu	
Stoper uniwersalny 100 - 2 otworów systemowych - azotowany	N BAR	100 mm	50 mm	25 mm	0,75 kg	2-280407.N **91,-**	●
Stoper uniwersalny 100 - 2 otworów systemowych - chromowany, Czas dostawy ok. 10 tygodni		100 mm	50 mm	25 mm	0,75 kg	2-280407.C **105,-**	○
Stoper uniwersalny 150 - 3 otworów systemowych - azotowany	N BAR	150 mm	50 mm	25 mm	1,10 kg	2-280408.N **115,-**	●
Stoper uniwersalny 150 - 3 otworów systemowych - chromowany, Czas dostawy ok. 10 tygodni		150 mm	50 mm	25 mm	1,10 kg	2-280408.C **139,-**	○
Stoper uniwersalny 250 - 5 otworów systemowych - azotowany	N BAR	250 mm	50 mm	25 mm	1,80 kg	2-280409.N **167,-**	●
Stoper uniwersalny 250 - 5 otworów systemowych - chromowany, Czas dostawy ok. 10 tygodni		250 mm	50 mm	25 mm	1,80 kg	2-280409.C **234,-**	○

MS=Grubość materiału; ● = Produkt jest dostępny w magazynie ; ○ = Produkt jest dostępny na zamówienie; Wyjaśnienia na stronie 84

Stoper uniwersalny 300 / 500

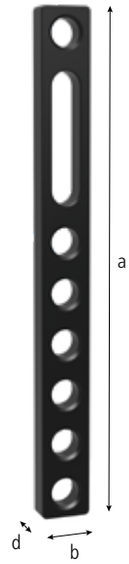



280426.N



280426.C



280427.N

Opis:

Stoper uniwersalny 300 został specjalnie opracowany dla potrzeb różnorodnego mocowania. Stoper daje większe możliwości stałego i regulowanego mocowania dzięki trzem otworom systemowym i otworowi podłużnemu (zakres regulacji 0-100 mm).

Stoper uniwersalny 500 został specjalnie opracowany dla rozszerzenia powierzchni mocującej. Stoper daje większe możliwości stałego i regulowanego mocowania dzięki siedmiu otworom systemowym i otworowi podłużnemu (zakres regulacji 0-100 mm).

Dostępna wersja chromowana dla prac na stołach pomiarowych, prac z wykorzystaniem materiałów aluminiowych oraz dla spawania WIG.





		Długość: (a)	Szerokość: (b)	MS: (d)	VB: (f)	Waga:	Nr artykułu	
Stoper uniwersalny 300 - 3 otworów systemowych - azotowany	N BAR	300 mm	50 mm	25 mm	100 mm	1,85 kg	2-280426.N **215,-**	●
Stoper uniwersalny 300 - 3 otworów systemowych - chromowany, Czas dostawy ok. 10 tygodni		300 mm	50 mm	25 mm	100 mm	1,85 kg	2-280426.C **268,-**	○
Stoper uniwersalny 500 - 7 otworów systemowych - azotowany	N BAR	500 mm	50 mm	25 mm	100 mm	3,30 kg	2-280427.N **282,-**	●

MS=Grubość materiału; VB=Zakres regulacji; ● = Produkt jest dostępny w magazynie ; ○ = Produkt jest dostępny na zamówienie; Wyjaśnienia na stronie 84

= Twardość i długowieczność

N = Ochrona przed przywieraniem odprysków spawalniczych

BAR = Zabezpieczenie przez korozją

Stoper uniwersalny 325 L / 525 L

Opis:

Stoper uniwersalny 325 L / 525 L daje możliwość stałego lub regulowanego mocowania dzięki kombinacji otworów systemowych i otworu podłużnego (zakres regulacji 0-100 mm). Stoper pozwala na zastosowanie wielu wariantów mocowania.

Dostępna wersja chromowana dla prac na stołach pomiarowych, prac z wykorzystaniem materiałów aluminiowych oraz dla spawania WIG.

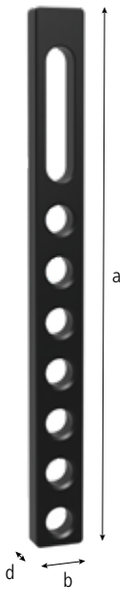



280422.N



280424



280424.C

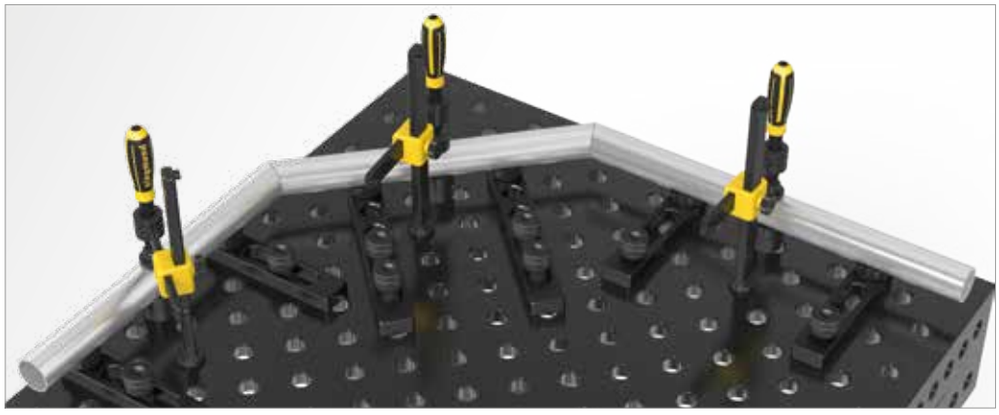



	Długość: (a)	Szerokość: (b)	MS: (d)	VB: (f)	Waga:	Nr artykułu	
Stoper uniwersalny 325 L - 3 otworów systemowych - azotowany	325 mm	50 mm	25 mm	100 mm	2,10 kg	2-280422.N **215,-**	●
Stoper uniwersalny 525 L - 7 otworów systemowych - azotowany	525 mm	50 mm	25 mm	100 mm	3,50 kg	2-280424.N **273,-**	●
Stoper uniwersalny 525 L - 7 otworów systemowych - chromowany, Czas dostawy ok. 10 tygodni	525 mm	50 mm	25 mm	100 mm	3,50 kg	2-280424.C **321,-**	○

MS=Grubość materiału; VB=Zakres regulacji; ● = Produkt jest dostępny w magazynie ; ○ = Produkt jest dostępny na zamówienie; Wyjaśnienia na stronie 84

= Twardość i długowieczność
N = Ochrona przed przywieraniem odprysków spawalniczych
BAR = Zabezpieczenie przez korozją

Stoper uniwersalny 500 S

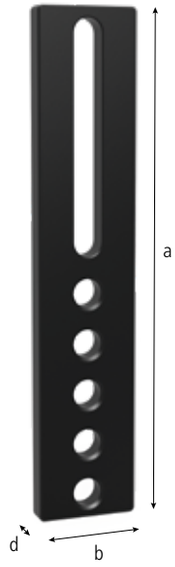



280430.N



280430.C

Opis:

Stoper uniwersalny 500 S został zaprojektowany do blokowania i pozycjonowania elementów na dużej długości. Daje możliwość stałego lub regulowanego mocowania dzięki kombinacji otworu podłużnego (zakres regulacji 0-200 mm) i otworów systemowych. Stoper pozwala na zastosowanie wielu wariantów mocowania.

Dostępna wersja chromowana dla prac na stołach pomiarowych, prac z wykorzystaniem materiałów aluminiowych oraz dla spawania WIG.

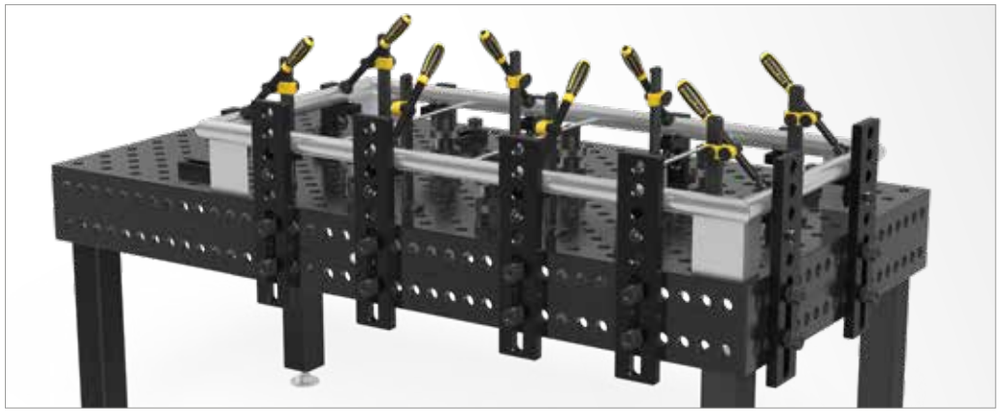

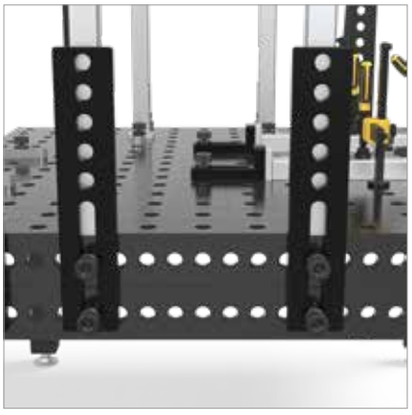

	Długość: (a)	Szerokość: (b)	MS: (d)	VB: (f)	Waga:	Nr artykułu	
Stoper uniwersalny 500 S - 5 otworów systemowych - azotowany	500 mm	100 mm	25 mm	200 mm	7,90 kg	2-280430.N **282,-**	●
Stoper uniwersalny 500 S - 5 otworów systemowych - chromowany, Czas dostawy ok. 10 tygodni	500 mm	100 mm	25 mm	200 mm	7,90 kg	2-280430.C **871,-**	○

MS=Grubość materiału; VB=Zakres regulacji; ● = Produkt jest dostępny w magazynie ; ○ = Produkt jest dostępny na zamówienie; Wyjaśnienia na stronie 84

= Twardość i długowieczność

N = Ochrona przed przywieraniem odprysków spawalniczych

BAR = Zabezpieczenie przez korozją

Stoper uniwersalny 750 S

Opis:

Stoper uniwersalny 750 S został zaprojektowany do blokowania i pozycjonowania elementów na dużej długości. Daje możliwość stałego lub regulowanego mocowania dzięki kombinacji otworu podłużnego (zakres regulacji 0-200 mm) i otworów systemowych. Stoper pozwala na zastosowanie wielu wariantów mocowania.

Dostępna wersja chromowana dla prac na stołach pomiarowych, prac z wykorzystaniem materiałów aluminiowych oraz dla spawania WIG.

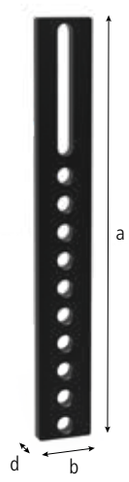



280432



280432.C

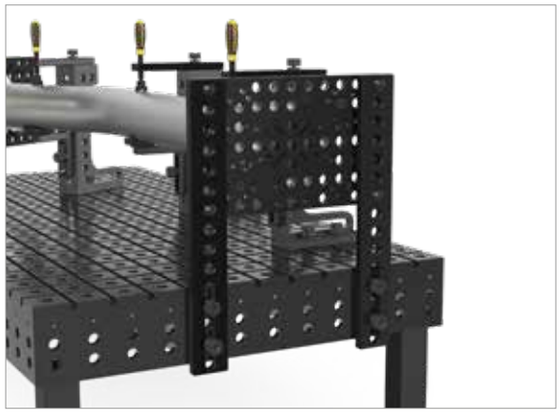





		Długość: (a)	Szerokość: (b)	MS: (d)	VB: (f)	Waga:	Nr artykułu	
Stoper uniwersalny 750 S - 10 otworów systemowych - azotowany	N BAR	750 mm	100 mm	25 mm	200 mm	12,10 kg	2-280432.N **349,-**	●
Stoper uniwersalny 750 S - 10 otworów systemowych - chromowany, Czas dostawy ok. 10 tygodni		750 mm	100 mm	25 mm	200 mm	12,10 kg	2-280432.C **1.096,-**	○

MS=Grubość materiału; VB=Zakres regulacji; ● = Produkt jest dostępny w magazynie ; ○ = Produkt jest dostępny na zamówienie; Wyjaśnienia na stronie 84

= Twardość i długowieczność
N = Ochrona przed przywieraniem odprysków spawalniczych
BAR = Zabezpieczenie przez korozją

Stoper uniwersalny 1000 S

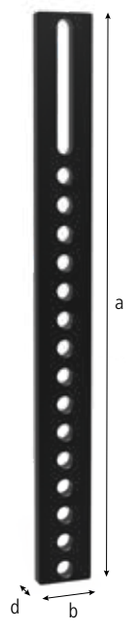



280434.N



280434.C

Opis:

Stoper uniwersalny 1000 S został zaprojektowany do blokowania i pozycjonowania elementów na dużej długości. Daje możliwość stałego lub regulowanego mocowania dzięki kombinacji otworu podłużnego (zakres regulacji 0-200 mm) i otworów systemowych. Stoper pozwala na zastosowanie wielu wariantów mocowania.

Dostępna wersja chromowana dla prac na stołach pomiarowych, prac z wykorzystaniem materiałów aluminiowych oraz dla spawania WIG.





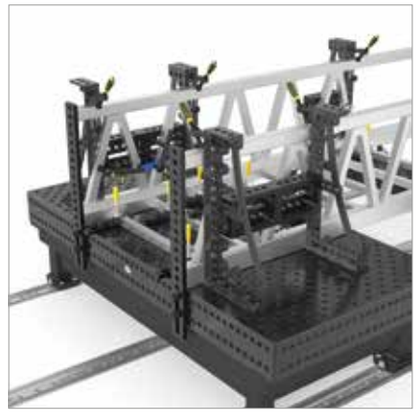

		Długość: (a)	Szerokość: (b)	MS: (d)	VB: (f)	Waga:	Nr artykułu	
Stoper uniwersalny 1000 S - 15 otworów systemowych - azotowany	N BAR	1000 mm	100 mm	25 mm	200 mm	16,30 kg	2-280434.N **397,-**	●
Stoper uniwersalny 1000 S - 15 otworów systemowych - chromowany, Czas dostawy ok. 10 tygodni		1000 mm	100 mm	25 mm	200 mm	16,30 kg	2-280434.C **1.431,-**	○

MS=Grubość materiału; VB=Zakres regulacji; ● = Produkt jest dostępny w magazynie ; ○ = Produkt jest dostępny na zamówienie; Wyjaśnienia na stronie 84

= Twardość i długowieczność

N = Ochrona przed przywieraniem odprysków spawalniczych

BAR = Zabezpieczenie przez korozją

Szablon montażowy

Opis:

Szablon montażowy pozwala na precyzyjną regulację w dwóch opcjach: stopniowo co 10° lub ciągle w zakresie 0-90°. Wszechstronne zastosowanie dzięki skali z dokładnością do 1°.

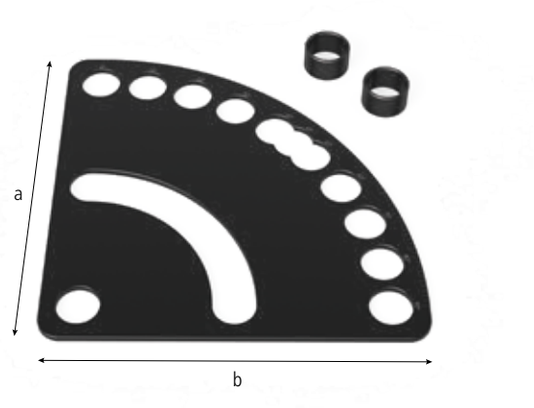



280455.N



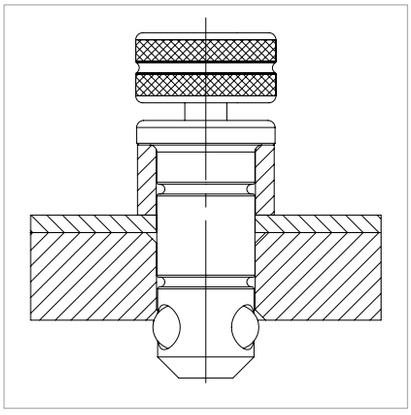

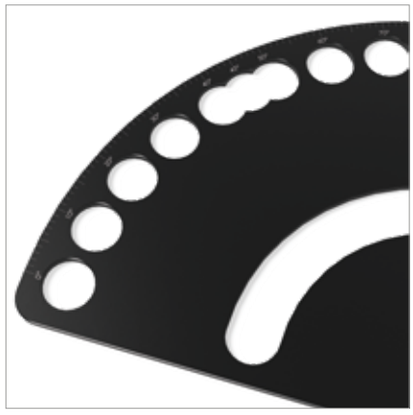

		Długość: (a)	Szerokość: (b)	Wysokość: (c)	Ø: (o)	MS: (d)	Waga:	Nr artykułu
Szablon montażowy - azotowany - zawiera 2x podkładka dystansowa	N BAR	250 mm	250 mm			5 mm	1,50 kg	2-280455.N **201,-** ●
Podkładka dystansowa - oksydowany/-a				20 mm	35 mm		0,05 kg	2-280538 **29,-** ●

MS=Grubość materiału; ● = Produkt jest dostępny w magazynie ; ○ = Produkt jest dostępny na zamówienie; Wyjaśnienia na stronie 84

Kątownik płaski 175

Opis:

Kątownik płaski 175 daje możliwość stałego lub regulowanego mocowania dzięki kombinacji otworu podłużnego i otworów systemowych. Stoper pozwala na regulację mocowania do 100 mm.

Dostępna wersja chromowana dla prac na stołach pomiarowych, prac z wykorzystaniem materiałów aluminiowych oraz dla spawania WIG.

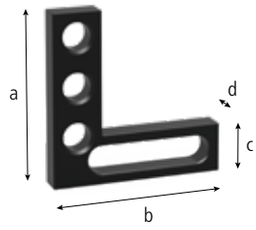



280445



280445.C

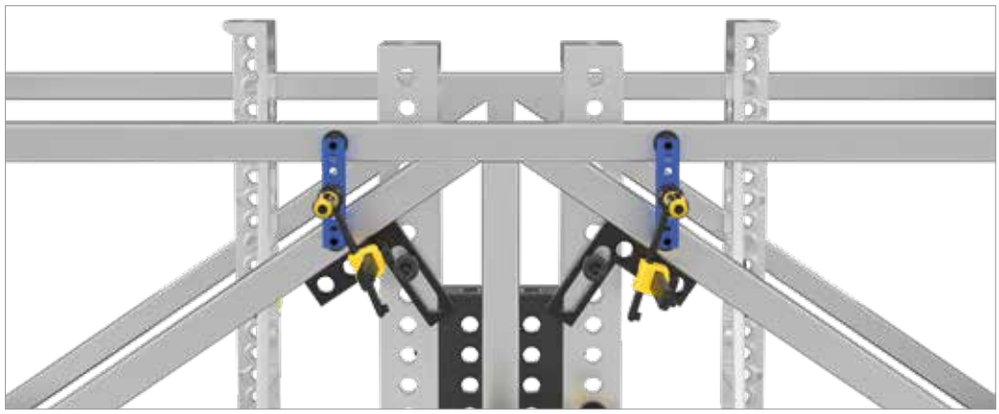



	Długość: (a)	Szerokość: (b)	Wysokość: (c)	MS: (d)	Waga:	Nr artykułu	
Kątownik płaski 175 mały - 3 otworów systemowych - oksydowany/-a	175 mm	175 mm	50 mm	25 mm	1,85 kg	2-280445 **301,-**	●
Kątownik płaski 175 mały - 3 otworów systemowych - chromowany, Czas dostawy ok. 10 tygodni	175 mm	175 mm	50 mm	25 mm	1,85 kg	2-280445.C **364,-**	○

MS=Grubość materiału; ● = Produkt jest dostępny w magazynie ; ○ = Produkt jest dostępny na zamówienie; Wyjaśnienia na stronie 84

Kątownik płaski 500

Opis:

Kątownik płaski 500 daje możliwość stałego lub regulowanego mocowania dzięki kombinacji otworu podłużnego i otworów systemowych. Stoper pozwala na regulację mocowania do 200 mm.

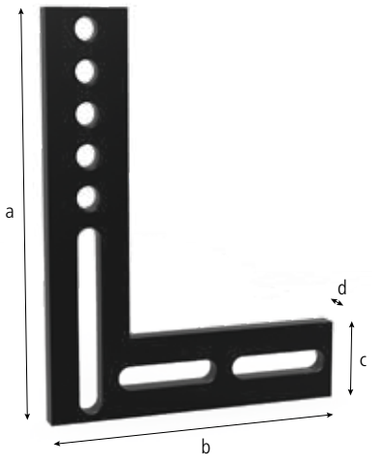



280444



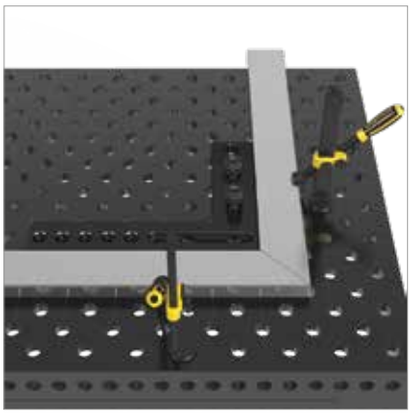



	Długość: (a)	Szerokość: (b)	Wysokość: (c)	MS: (d)	Waga:	Nr artykułu
Kątownik płaski 500 duży - 5 otworów systemowych - oksydowany/-a	500 mm	375 mm	100 mm	25 mm	12,00 kg	2-280444 **426,-** ●

MS=Grubość materiału; ● = Produkt jest dostępny w magazynie ; ○ = Produkt jest dostępny na zamówienie; Wyjaśnienia na stronie 84



Strona 198
Kątownik montażowy i blokujący 75 L



Strona 199
Kątownik montażowy



Strona 200
Kątownik montażowy i blokujący 175 SL



Strona 201
Kątownik montażowy i blokujący 275 L



Strona 202
Kątownik montażowy i blokujący 175 L



Strona 204
Kątownik montażowy i blokujący 175 WL



Strona 204
Kątownik montażowy i blokujący 175 VL



Strona 204
Kątownik montażowy i blokujący 275 WL



Strona 205
Kątownik montażowy i blokujący 200 L



Strona 206
Kątownik montażowy i blokujący 300 G



Strona 206
Kątownik montażowy i blokujący 500 G



Strona 206
Kątownik montażowy i blokujący 750 G



Strona 208
Kątownik montażowy i blokujący 500 G z kątownikiem obrotowym



Strona 210
Kątownik montażowy i blokujący 300 GK



Strona 210
Kątownik montażowy i blokujący 500 GK



Strona 212
Kątownik montażowy i blokujący 600 GK



Strona 212
Kątownik montażowy i blokujący 800 GK



Strona 214
Kątownik montażowy i blokujący 300 GK aluminiowo-tytanowy



Strona 214
Kątownik montażowy i blokujący 600 GK aluminiowo-tytanowy



Strona 214
Kątownik montażowy i blokujący 800 GK aluminiowo-tytanowy



Strona 214
Kątownik montażowy i blokujący 1200 GK aluminiowo-tytanowy



Strona 216
Kątownik obrotowy 275



Strona 217
Podstawa przesuwana



Strona 218
Uniwersalny kątownik nastawny z zaciskaniem mechanicznym



Strona 219
Uniwersalny kątownik nastawny z zaciskaniem hydromechanicznym



Strona 220
Łącznik narożny



Strona 221
Kątownik ruchomy



Strona 222
Szyna mocująca



Strona 224
Blok mocujący azotowany plazmowo



Strona 225
Ramka podtrzymująca i mocująca żeliwna



Strona 226
Blok typu-U z otworem podłużnym azotowany plazmowo



Strona 228
Blok typu-U azotowany plazmowo



Strona 232
Blok typu-U Premium Light azotowany plazmowo



Strona 234
Blok typu-U azotowany plazmowo



Strona 236
Blok typu-U aluminiowo-tytanowy



Strona 238
Blok typu-U azotowany plazmowo



Strona 240
Blok typu-U azotowany plazmowo

Kątownik montażowy i blokujący 75 L

Opis:

Stoper i kątownik montażowy 75 L może być stosowany jako blokada na dużych odcinkach. W połączeniu z innymi elementami montażowymi systemu pozwala na dowolne niemal kształtowanie powierzchni montażowych. W połączeniu ze stoperem i kątownikiem montażowym 175 WL (Nr artykułu 280111.N) tworzy blokadę o regulowanej wysokości.

Dostępna wersja chromowana dla prac na stołach pomiarowych, prac z wykorzystaniem materiałów aluminiowych oraz dla spawania WIG.

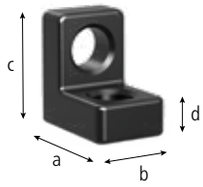



280105



280105.C







		Długość: (a)	Szerokość: (b)	Wysokość: (c)	MS: (d)	Waga:	Nr artykułu	
Kątownik montażowy i blokujący 75 L - azotowany	N BAR	75 mm	50 mm	75 mm	25 mm	1,00 kg	2-280105.N **177,-**	●
Kątownik montażowy i blokujący 75 L - chromowany, Czas dostawy ok. 10 tygodni		75 mm	50 mm	75 mm	25 mm	1,00 kg	2-280105.C **225,-**	○

MS=Grubość materiału; ● = Produkt jest dostępny w magazynie ; ○ = Produkt jest dostępny na zamówienie; Wyjaśnienia na stronie 84

N = Ochrona przed przywieraniem odprysków spawalniczych

BAR = Zabezpieczenie przez korozją

Kątownik montażowy

Opis:

Kątownik montażowy może być stosowany jako blokada prostokątna a także jako połączenie z innymi elementami mocującymi. Ponadto może służyć jako połączenie stołów spawalniczych z podporami i systemem szynowym. W tym celu stosuje się trzpienie wpuszczane (Nr artykułu 280528) lub trzpienie mocujące (Nr artykułu 280510).

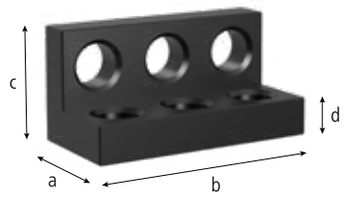



280107

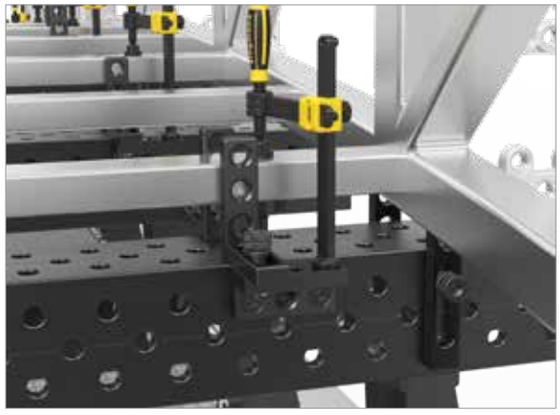





		Długość: (a)	Szerokość: (b)	Wysokość: (c)	MS: (d)	Waga:	Nr artykułu
Kątownik montażowy - azotowany	N BAR	75 mm	150 mm	75 mm	25 mm	2,90 kg	2-280107.N **445,-** ●

MS=Grubość materiału; ● = Produkt jest dostępny w magazynie ; ○ = Produkt jest dostępny na zamówienie; Wyjaśnienia na stronie 84

= Twardość i długowieczność
N = Ochrona przed przywieraniem odprysków spawalniczych
BAR = Zabezpieczenie przez korozją

Kątownik montażowy i blokujący 175 SL

Opis:

Kątownik montażowy i blokujący 175 SL / 175 ML w połączeniu z innymi elementami montażowymi systemu pozwala na dowolne niemal kształtowanie powierzchni montażowych. Jest kompatybilny z wszystkimi kątownikami. Dzięki podłużnemu otworowi pozwala na regulację mocowania.

Dostępna wersja chromowana dla prac na stołach pomiarowych, prac z wykorzystaniem materiałów aluminiowych oraz dla spawania WIG.

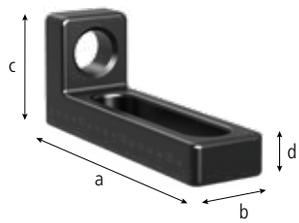


280109.N


280109.C


280109.1.N


280109.1.C

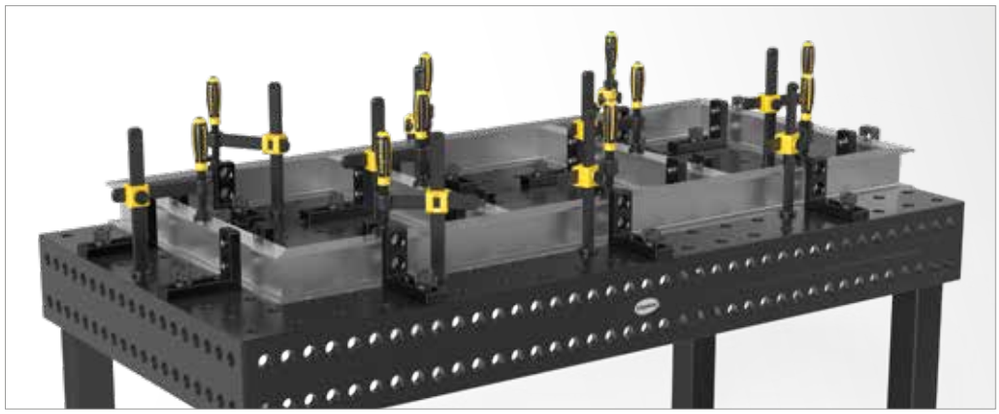



		Długość: (a)	Szerokość: (b)	Wysokość: (c)	MS: (d)	Waga:	Nr artykułu	
Kątownik montażowy i blokujący 175 SL - azotowany - seryjnie z obustronną miarką	100 N BAR	175 mm	50 mm	75 mm	25 mm	1,40 kg	2-280109.N **292,-**	●
Kątownik montażowy i blokujący 175 SL - chromowany, Czas dostawy ok. 10 tygodni - seryjnie z obustronną miarką		175 mm	50 mm	75 mm	25 mm	1,40 kg	2-280109.C **345,-**	○
Kątownik montażowy i blokujący 175 ML - azotowany - seryjnie z obustronną miarką	100 N BAR	175 mm	50 mm	125 mm	25 mm	1,80 kg	2-280109.1.N **311,-**	●
Kątownik montażowy i blokujący 175 ML - chromowany, Czas dostawy ok. 10 tygodni - seryjnie z obustronną miarką		175 mm	50 mm	125 mm	25 mm	1,80 kg	2-280109.1.C **378,-**	○

MS=Grubość materiału; ● = Produkt jest dostępny w magazynie ; ○ = Produkt jest dostępny na zamówienie; Wyjaśnienia na stronie 84

= Twardość i długowieczność
100 = Miarka
N = Ochrona przed przywieraniem odprysków spawalniczych
BAR = Zabezpieczenie przez korozją

Kątownik montażowy i blokujący 275 L



Opis:

Kątownik montażowy i blokujący 275 L jest żeliwną blokadą oraz idealnym przedłużeniem stołu pod lekkie elementy. Pozwala na mocowanie wysokich elementów, a dzięki kombinacji otworów systemowych i otworu podłużnego zapewnia możliwość stałego i regulowanego mocowania.

Dostępna wersja chromowana dla prac na stołach pomiarowych, prac z wykorzystaniem materiałów aluminiowych oraz dla spawania WIG.



280112



280112.C

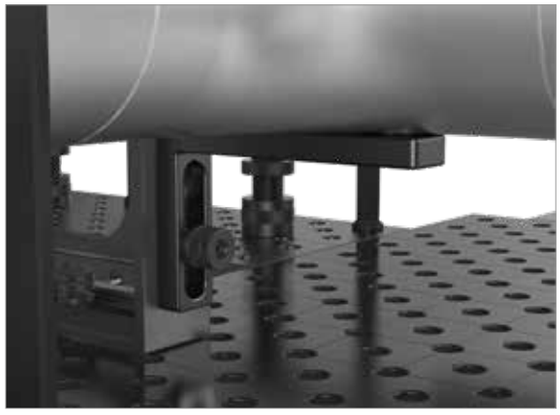

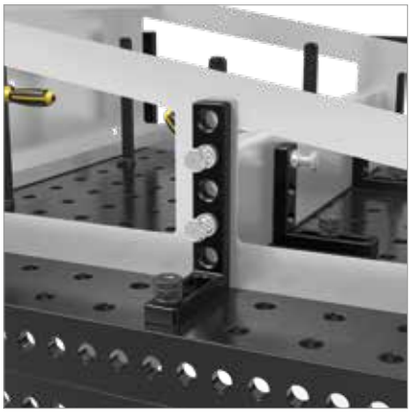

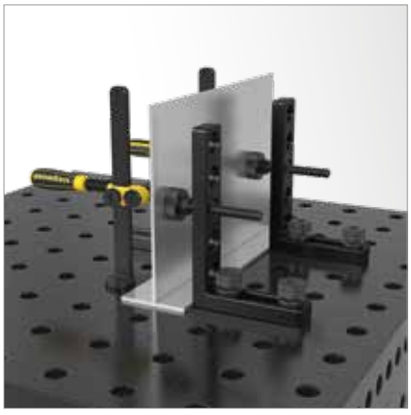

	Długość: (a)	Szerokość: (b)	Wysokość: (c)	MS: (d)	Waga:	Nr artykułu
Kątownik montażowy i blokujący 275 L - azotowany - seryjnie z obustronną miarką	175 mm	50 mm	275 mm	25 mm	2,80 kg	2-280112.N **402,-** ●
Kątownik montażowy i blokujący 275 L - chromowany, Czas dostawy ok. 10 tygodni - seryjnie z obustronną miarką	175 mm	50 mm	275 mm	25 mm	2,80 kg	2-280112.C **579,-** ○

MS=Grubość materiału; ● = Produkt jest dostępny w magazynie ; ○ = Produkt jest dostępny na zamówienie; Wyjaśnienia na stronie 84

= Twardość i długowieczność; 100 = Miarka; N = Ochrona przed przywieraniem odprysków spawalniczych; BAR = Zabezpieczenie przez korozją

Kątownik montażowy i blokujący 175 L

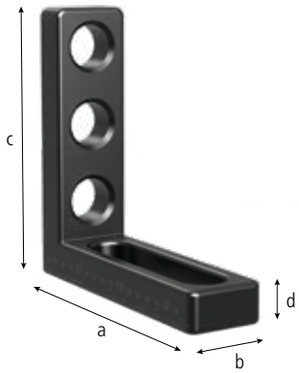



280110.N



280110.A



280110.G



280110.C

Opis:

Kątownik montażowy i blokujący 175 L ma zastosowanie w wielu aplikacjach jako regulowany kątownik dzięki kombinacji otworów systemowych i otworu podłużnego. Łączne zastosowanie z kątownikami 75 L (Nr artykułu 280105.N) i 175 SL (Nr artykułu 280109.N) pozwala uzyskać możliwość swobodnego kształtowania przestrzeni roboczej. Stosowany także jako blokada kątowa w połączeniu z dużymi elementami.

Dostępna wersja chromowana dla prac na stołach pomiarowych, prac z wykorzystaniem materiałów aluminiowych oraz dla spawania WIG.

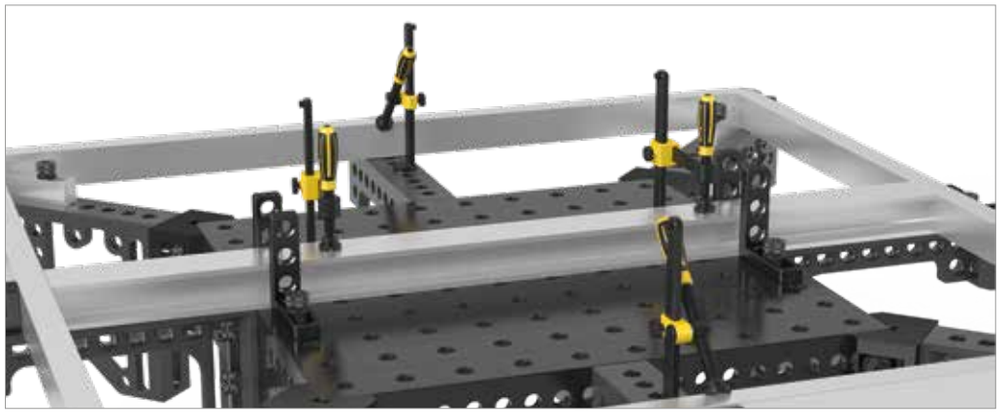





		Długość: (a)	Szerokość: (b)	Wysokość: (c)	MS: (d)	Waga:	Nr artykułu	
Kątownik montażowy i blokujący 175 L - otwory systemowe / otwór podłużny - azotowany - seryjnie z obustronną miarką	100 N BAR	175 mm	50 mm	175 mm	25 mm	1,95 kg	2-280110.N **368,-**	●
Kątownik montażowy i blokujący 175 L - otwory systemowe / otwór podłużny - żeliwny / oksydowany		175 mm	50 mm	175 mm	25 mm	1,90 kg	2-280110.G **340,-**	●
Kątownik montażowy i blokujący 175 L - otwory systemowe / otwór podłużny - aluminiowy/-a	ALU	175 mm	50 mm	175 mm	25 mm	0,80 kg	2-280110.A **416,-**	●
Kątownik montażowy i blokujący 175 L - otwory systemowe / otwór podłużny - chromowany, Czas dostawy ok. 10 tygodni		175 mm	50 mm	175 mm	25 mm	2,10 kg	2-280110.C **416,-**	○

MS=Grubość materiału; ● = Produkt jest dostępny w magazynie ; ○ = Produkt jest dostępny na zamówienie; Wyjaśnienia na stronie 84

Kątownik montażowy i blokujący 175 WL / 175 VL / 275 WL

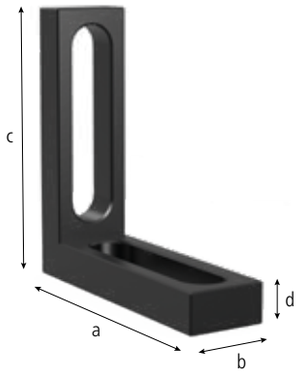



280111



280113



280115

Opis:

Kątownik montażowy i blokujący 175 WL (Nr artykułu 280111.N) może poprzez dwa otwory podłużne być wielostronnie i bezstopniowo zastosowany jako regulowany kątownik.

Kątownik montażowy i blokujący 175 VL (Nr artykułu 280113.N) dzięki obustronnym otworom systemowym może być zastosowany jako podpora. Poprzez połączenie z kątownikiem 75 L (Nr artykułu 280105.N) i kątownikiem 175 SL (Nr artykułu 280109.N) można skonstruować podparcie z regulowaną wysokością.

Kątownik montażowy i blokujący 275 WL (Nr artykułu 280115.N) dzięki połączeniu otworów systemowych i otworu podłużnego może być wielostronnie i bezstopniowo zastosowany jako regulowany kątownik. Może być także stosowany jako regulowana blokada dla dużych elementów.

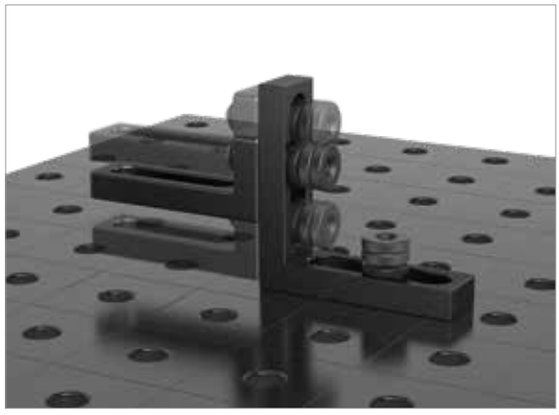



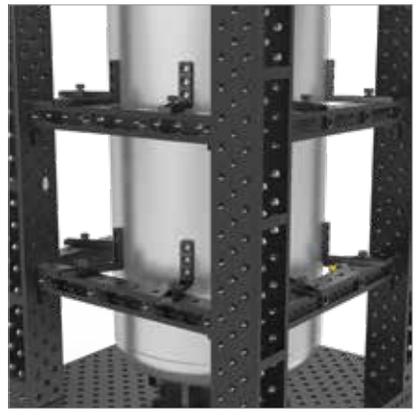

		Długość: (a)	Szerokość: (b)	Wysokość: (c)	MS: (d)	Waga:	Nr artykułu	
Kątownik montażowy i blokujący 175 WL - otwór podłużny / otwór podłużny 100 - azotowany - regulacja w każdej płaszczyźnie	N BAR	175 mm	50 mm	175 mm	25 mm	1,80 kg	2-280111.N **368,-**	●
Kątownik montażowy i blokujący 175 VL - otwory systemowe / otwory systemowe - azotowany	N BAR	175 mm	50 mm	175 mm	25 mm	2,40 kg	2-280113.N **340,-**	●
Kątownik montażowy i blokujący 275 WL - otwory systemowe / otwór podłużny 200 - azotowany	N BAR	275 mm	50 mm	175 mm	25 mm	2,50 kg	2-280115.N **402,-**	●
Wersja chromowana na zamówienie							.	○

MS=Grubość materiału; ● = Produkt jest dostępny w magazynie ; ○ = Produkt jest dostępny na zamówienie; Wyjaśnienia na stronie 84

= Twardość i długowieczność

N = Ochrona przed przywieraniem odprysków spawalniczych

BAR = Zabezpieczenie przez korozją

Kątownik montażowy i blokujący 200 L

Opis:

Kątownik montażowy i blokujący 200 L zapewnia stałe i regulowane mocowanie dzięki kombinacji otworów systemowych i otworu podłużnego. Dodatkowa płyta górna tworzy dalsze możliwości w kombinacji z dodatkowymi kątownikami lub jako adapter dla narzędzi np. pryzm czy zacisków.

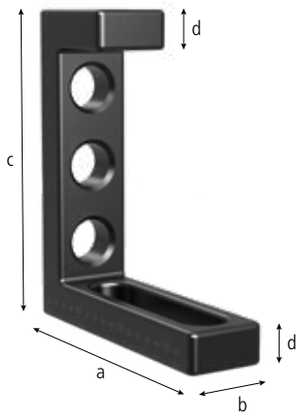



280114.N



280114.C



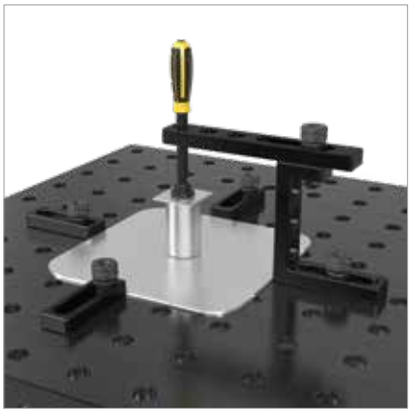

		Długość: (a)	Szerokość: (b)	Wysokość: (c)	MS: (d)	Waga:	Nr artykułu	
Kątownik montażowy i blokujący 200 L - azotowany - seryjnie z obustronną miarką		175 mm	50 mm	200 mm	25 mm	2,71 kg	2-280114.N **450,-**	●
Kątownik montażowy i blokujący 200 L - chromowany, Czas dostawy ok. 10 tygodni		175 mm	50 mm	200 mm	25 mm	2,71 kg	2-280114.C **469,-**	○

MS=Grubość materiału; ● = Produkt jest dostępny w magazynie ; ○ = Produkt jest dostępny na zamówienie; Wyjaśnienia na stronie 84

= Twardość i długowieczność; 100 = Miarka; N = Ochrona przed przywieraniem odprysków spawalniczych; BAR = Zabezpieczenie przez korozją

Kątownik montażowy i blokujący 300 G / 500 G / 750 G

Opis:

Kątownik montażowy i blokujący 300 G / 500 G / 750 G zapewnia stałe i regulowane mocowanie dzięki kombinacji otworów systemowych i otworu podłużnego. Może być wykorzystany jako rozszerzenie stołu. Wykonany z wysokiej jakości materiału GGG40 znajduje zastosowanie w ekstremalnie ciężkich aplikacjach.





280152.N



280162.N



280166.N



280167.N











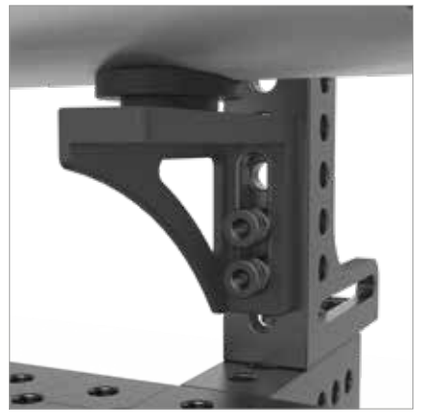



		Długość: (a)	Szerokość: (b)	Wysokość: (c)	MS: (d)	Waga:	Nr artykułu	
Kątownik montażowy i blokujący 300 G - stoper lewy - azotowany - seryjnie z miarką	100 N BAR	200 mm	75 mm	300 mm	ok. 27 mm	6,52 kg	2-280152.N **569,-**	●
Kątownik montażowy i blokujący 500 G - stoper lewy - azotowany - seryjnie z miarką	100 N BAR	200 mm	75 mm	500 mm	ok. 27 mm	9,40 kg	2-280162.N **742,-**	●
Kątownik montażowy i blokujący 750 G - stoper lewy - azotowany - seryjnie z miarką	100 N BAR	276 mm	85 mm	750 mm	ok. 27 mm	13,60 kg	2-280166.N **904,-**	●
Kątownik montażowy i blokujący 750 G - stoper prawy - azotowany - seryjnie z miarką	100 N BAR	276 mm	85 mm	750 mm	ok. 27 mm	13,60 kg	2-280167.N **904,-**	●

MS=Grubość materiału; ● = Produkt jest dostępny w magazynie ; ○ = Produkt jest dostępny na zamówienie; Wyjaśnienia na stronie 84

= Twardość i długowieczność; 100 = Miarka; N = Ochrona przed przywieraniem odprysków spawalniczych; BAR = Zabezpieczenie przez korozją

Kątownik montażowy i blokujący 500 G z kątownikiem obrotowym

Opis:

Kątownik montażowy i blokujący 500 G z kątownikiem obrotowym zapewnia stałe i regulowane mocowanie dzięki kombinacji otworów systemowych i otworu podłużnego. Może być wykorzystany jako rozszerzenie stołu. Wykonany z wysokiej jakości materiału GGG40 znajduje zastosowanie w ekstremalnie ciężkich aplikacjach.

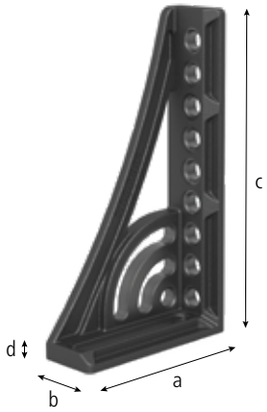



280164.N



280165.N

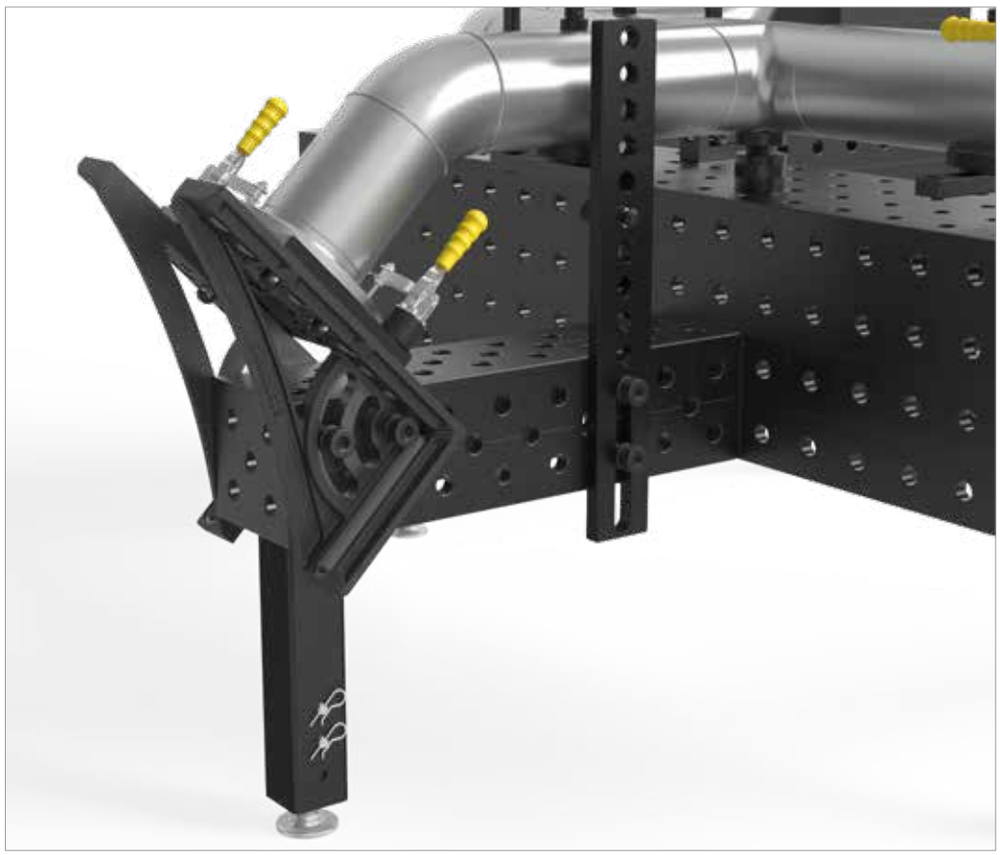







	Długość: (a)	Szerokość: (b)	Wysokość: (c)	MS: (d)	Waga:	Nr artykułu	
Kątownik montażowy i blokujący 500 G z kątownikiem obrotowym - stoper lewy - żeliwny / azotowany - seryjnie z miarką	276 mm	95 mm	500 mm	ok. 27 mm	11,50 kg	2-280164.N **1.043,-**	●
Kątownik montażowy i blokujący 500 G z kątownikiem obrotowym - stoper prawy - żeliwny / azotowany - seryjnie z miarką	276 mm	95 mm	500 mm	ok. 27 mm	11,50 kg	2-280165.N **1.043,-**	●

MS=Grubość materiału; ● = Produkt jest dostępny w magazynie ; ○ = Produkt jest dostępny na zamówienie; Wyjaśnienia na stronie 84

= Twardość i długowieczność = Miarka = Ochrona przed przywieraniem odprysków spawalniczych = Zabezpieczenie przez korozją

Kątownik montażowy i blokujący 300 GK / 500 GK

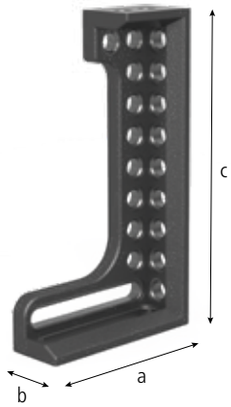



280124.N



280126.N



280130.N



280132.N

Opis:

Kątownik montażowy i blokujący 300 GK / 500 GK, zapewnia wiele możliwości mocowania dzięki swej trójwymiarowości. Wykonany jest z wysokiej jakości materiału GGG40 dzięki czemu znajduje zastosowanie w ekstremalnie ciężkich aplikacjach. Stosowany jako blokada, jak również przedłużenie stołu. Występuje w wersji lewej i prawej. Rekomendowane jest zamawianie parami.



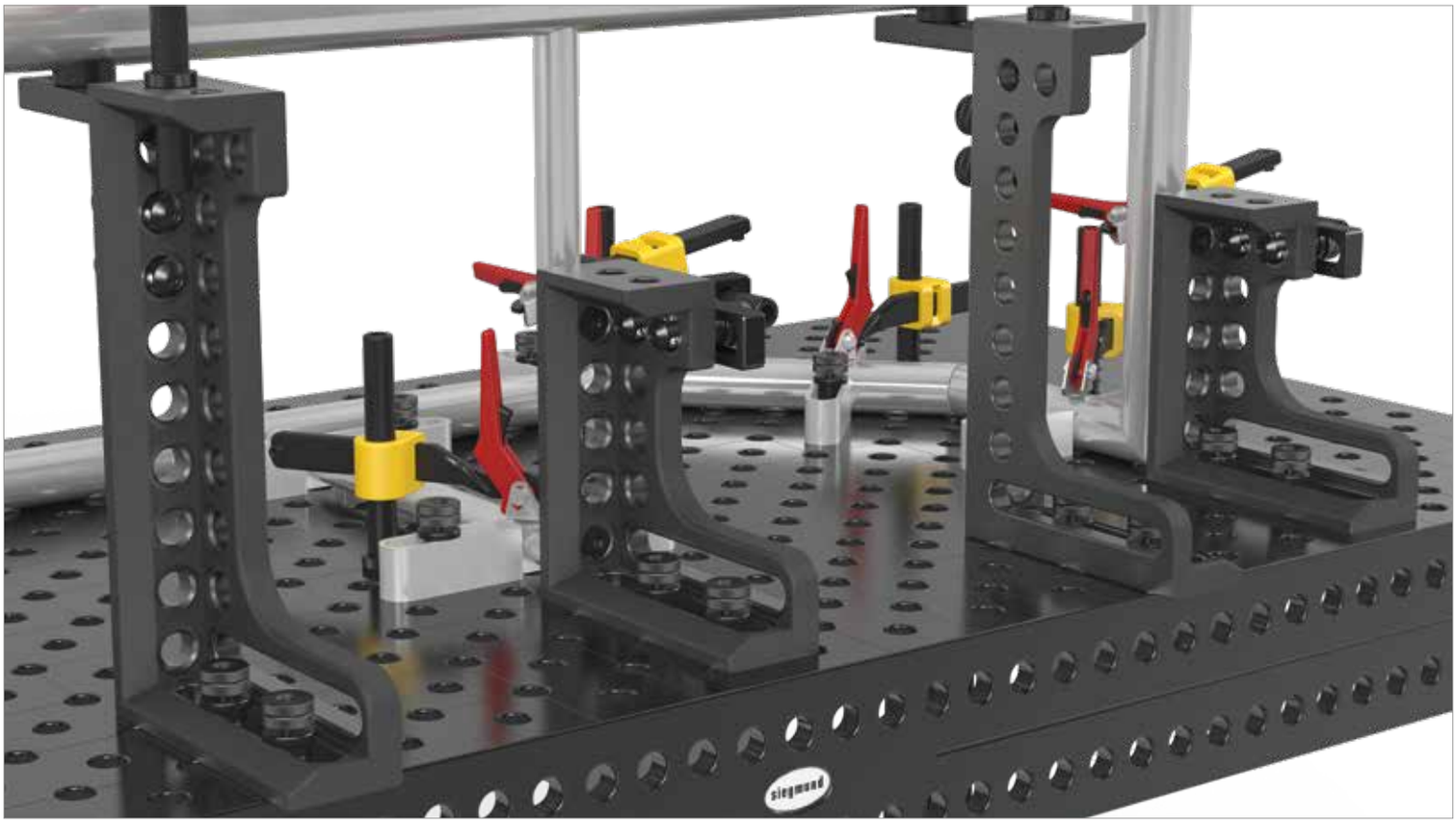

		Długość: (a)	Szerokość: (b)	Wysokość: (c)	MS: (d)	Waga:	Nr artykułu
Kątownik montażowy i blokujący 300 GK - stoper lewy - azotowany - seryjnie z miarką	100 N BAR	280 mm	95 mm	300 mm	ok. 27 mm	12,90 kg	2-280124.N **895,-** ●
Kątownik montażowy i blokujący 300 GK - stoper prawy - azotowany - seryjnie z miarką	100 N BAR	280 mm	95 mm	300 mm	ok. 27 mm	12,90 kg	2-280126.N **895,-** ●
Kątownik montażowy i blokujący 500 GK - stoper lewy - azotowany - seryjnie z miarką	100 N BAR	280 mm	95 mm	500 mm	ok. 27 mm	17,50 kg	2-280130.N **1.101,-** ●
Kątownik montażowy i blokujący 500 GK - stoper prawy - azotowany - seryjnie z miarką	100 N BAR	280 mm	95 mm	500 mm	ok. 27 mm	17,50 kg	2-280132.N **1.101,-** ●

MS=Grubość materiału; ● = Produkt jest dostępny w magazynie ; ○ = Produkt jest dostępny na zamówienie; Wyjaśnienia na stronie 84

Kątownik montażowy i blokujący 600 GK / 800 GK





280134.N



280136.N



280144.N



280146.N

Opis:

Kątownik montażowy i blokujący 600 GK / 800 GK dzięki swej trójwymiarowości zapewnia wiele możliwości mocowania. Wykonany jest z wysokiej jakości materiału GGG40 dzięki czemu znajduje zastosowanie w ekstremalnie ciężkich aplikacjach. Stosowany jako blokada, jak również przedłużenie stołu. Występuje w wersji lewej i prawej. Rekomendowane jest zamawianie parami.

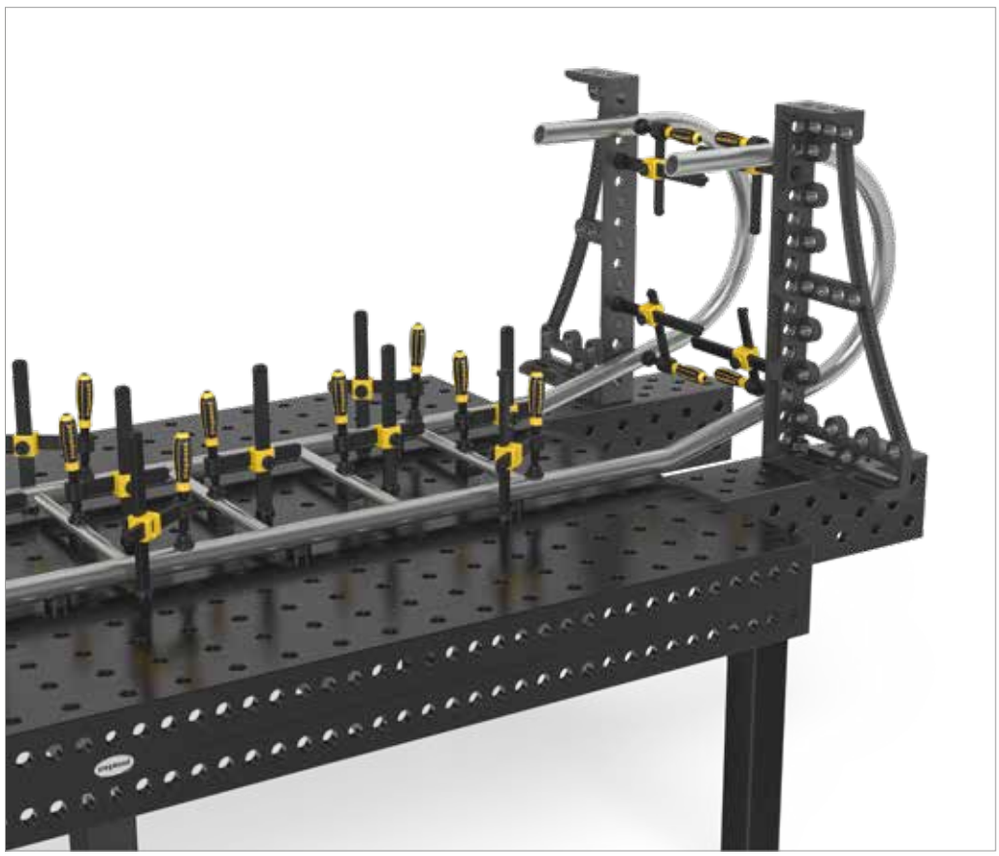



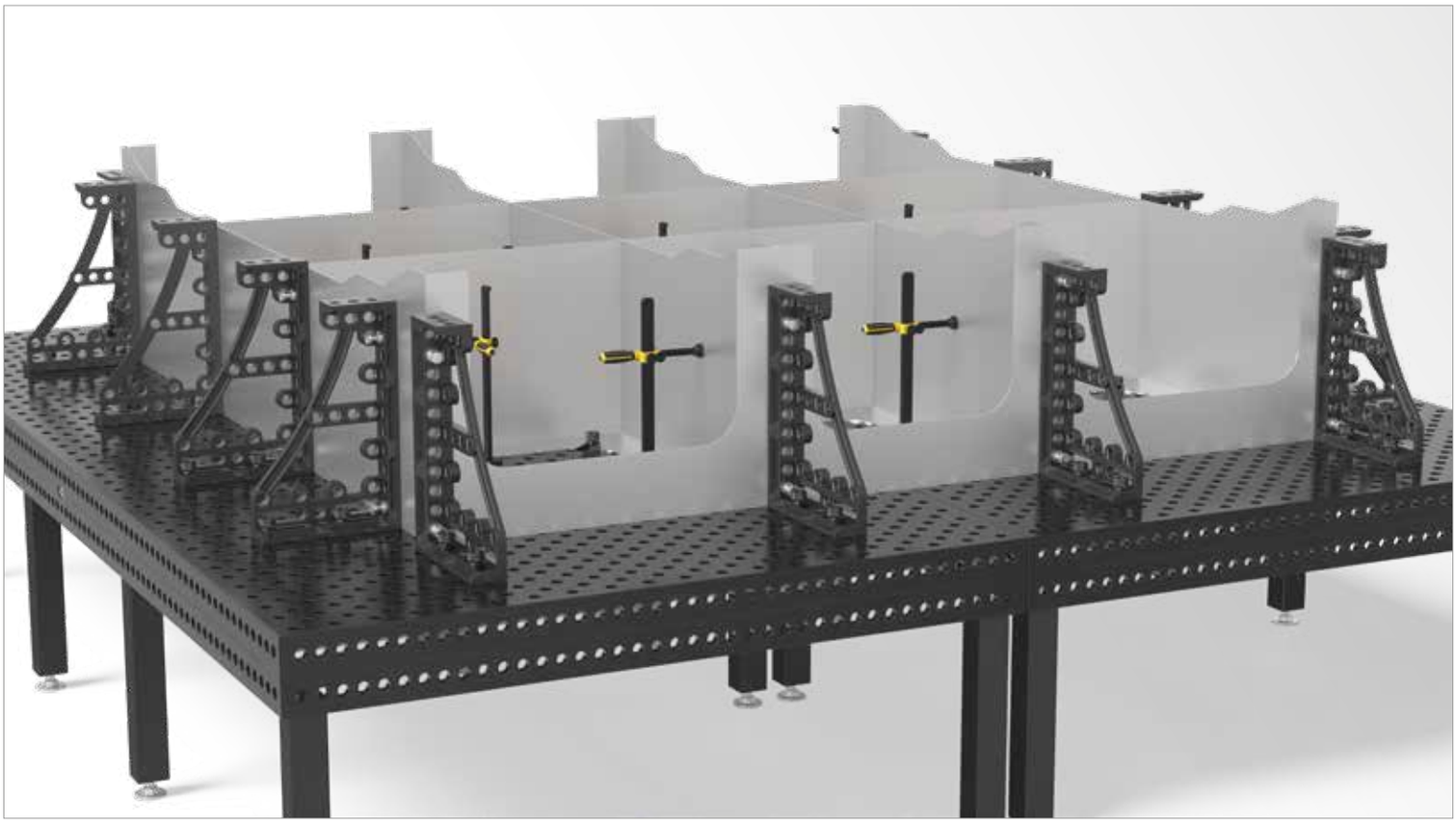

		Długość: (a)	Szerokość: (b)	Wysokość: (c)	MS: (d)	Waga:	Nr artykułu	
Kątownik montażowy i blokujący 600 GK - stoper lewy - azotowany - seryjnie z miarką	100 N BAR	376 mm	95 mm	600 mm	ok. 27 mm	22,50 kg	2-280134.N **1.330,-**	●
Kątownik montażowy i blokujący 600 GK - stoper prawy - azotowany - seryjnie z miarką	100 N BAR	376 mm	95 mm	600 mm	ok. 27 mm	22,50 kg	2-280136.N **1.330,-**	●
Kątownik montażowy i blokujący 800 GK - stoper lewy - azotowany - seryjnie z miarką	100 N BAR	376 mm	95 mm	800 mm	ok. 27 mm	27,00 kg	2-280144.N **1.632,-**	●
Kątownik montażowy i blokujący 800 GK - stoper prawy - azotowany - seryjnie z miarką	100 N BAR	376 mm	95 mm	800 mm	ok. 27 mm	27,00 kg	2-280146.N **1.632,-**	●

MS=Grubość materiału; ● = Produkt jest dostępny w magazynie ; ○ = Produkt jest dostępny na zamówienie; Wyjaśnienia na stronie 84

Kątownik montażowy i blokujący 300 GK / 600 GK / 800 GK / 1200 GK aluminiowo-tytanowy

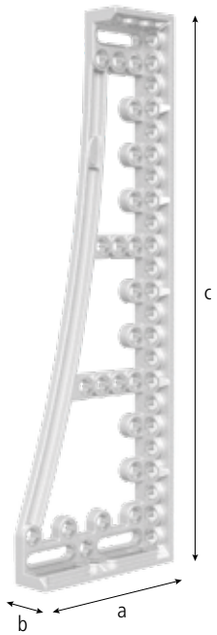


280120


280121


280138


280139


280140


280141


280148


280149

Opis:

Kątownik montażowy i blokujący GK aluminiowo-tytanowy dzięki zapewnia wiele możliwości mocowania dzięki swej trójwymiarowości. Zaprojektowany do zastosowania w ekstremalnie ciężkich aplikacjach. Stosowany jako blokada, jak również przedłużenie stołu. Wysoki stopień stabilności zapewnia aluminiowo-tytanowy materiał, opracowany specjalnie dla uzyskania najwyższej solidności. Występuje w wersji lewej i prawej. Rekomendowane jest zamawianie parami.

Aluminiowo-tytanowy: Używamy tego lekkiego ale bardzo wytrzymałego materiału z powodu małej wagi, co jest pożądane przy budowaniu dużych stanowisk. Należy jednak pamiętać o innych własnościach w porównaniu ze stalą azotowaną.









	Długość: (a)	Szerokość: (b)	Wysokość: (c)	MS: (d)	Waga:	Nr artykułu
Kątownik montażowy i blokujący 300 GK aluminiowo-tytanowy - stoper lewy - seryjnie z miarką	280 mm	95 mm	300 mm	ok. 27 mm	5,00 kg	2-280120 ● **933,-**
Kątownik montażowy i blokujący 300 GK aluminiowo-tytanowy - stoper prawy - seryjnie z miarką	280 mm	95 mm	300 mm	ok. 27 mm	5,00 kg	2-280121 ● **933,-**
Kątownik montażowy i blokujący 600 GK aluminiowo-tytanowy - stoper lewy - seryjnie z miarką	376 mm	95 mm	600 mm	ok. 27 mm	8,70 kg	2-280138 ● **1.459,-**
Kątownik montażowy i blokujący 600 GK aluminiowo-tytanowy - stoper prawy - seryjnie z miarką	376 mm	95 mm	600 mm	ok. 27 mm	8,70 kg	2-280139 ● **1.459,-**
Kątownik montażowy i blokujący 800 GK aluminiowo-tytanowy - stoper lewy - seryjnie z miarką	376 mm	95 mm	800 mm	ok. 27 mm	10,40 kg	2-280140 ● **1.794,-**
Kątownik montażowy i blokujący 800 GK aluminiowo-tytanowy - stoper prawy - seryjnie z miarką	376 mm	95 mm	800 mm	ok. 27 mm	10,40 kg	2-280141 ● **1.794,-**
Kątownik montażowy i blokujący 1200 GK aluminiowo-tytanowy - stoper lewy - seryjnie z miarką	376 mm	95 mm	1200 mm	ok. 27 mm	13,50 kg	2-280148 ● **2.847,-**
Kątownik montażowy i blokujący 1200 GK aluminiowo-tytanowy - stoper prawy - seryjnie z miarką	376 mm	95 mm	1200 mm	ok. 27 mm	13,50 kg	2-280149 ● **2.847,-**

MS=Grubość materiału; ● = Produkt jest dostępny w magazynie ; ○ = Produkt jest dostępny na zamówienie; Wyjaśnienia na stronie 84

100 = Miarka ALU = aluminiowy/-a Ti = Tytanowy

Kątownik obrotowy 275

Opis:

Kątownik obrotowy pozwala na bezstopniową regulację mocowania elementów w zakresie do 180° przy użyciu otworów systemowych. Możliwość zamocowania 2 trzpieni jednocześnie pozwala na optymalne mocowanie.

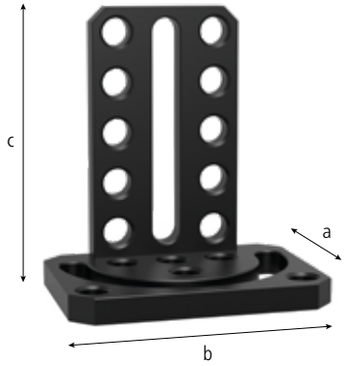



280101.N

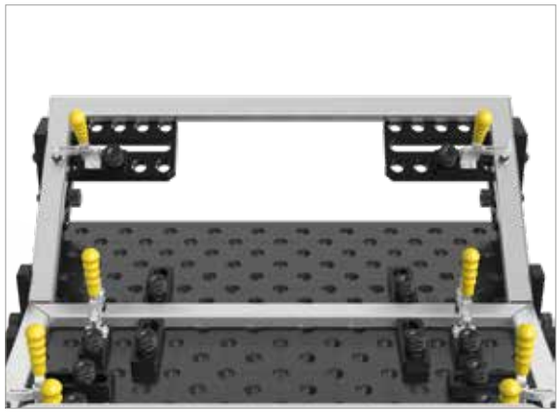



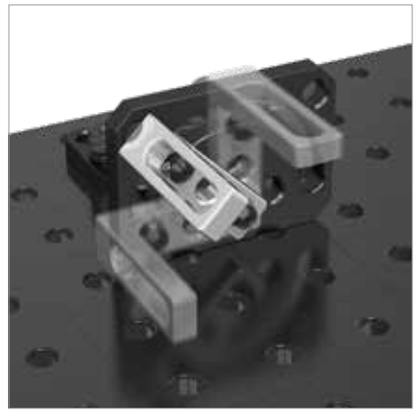

		Długość: (a)	Szerokość: (b)	Wysokość: (c)	Waga:	Nr artykułu
Kątownik obrotowy 275 - azotowany	N BAR	180 mm	250 mm	275 mm	10,20 kg	2-280101.N ● **1.249,-**

● = Produkt jest dostępny w magazynie ; ○ = Produkt jest dostępny na zamówieniu; Wyjaśnienia na stronie 84

= Twardość i długowieczność

N = Ochrona przed przywieraniem odprysków spawalniczych

BAR = Zabezpieczenie przez korozją

Podstawa przesuwana

Opis:

Podstawa przesuwana ułatwia ruch kątowników nie tylko w jednej, ale w dwóch osiach. Dodając drugą podstawę przesuwaną uzyskuje się trzecią oś. Pozwala na dowolne pozycjonowanie.

Element jest wykonany z wysokiej jakości materiału GGG40.

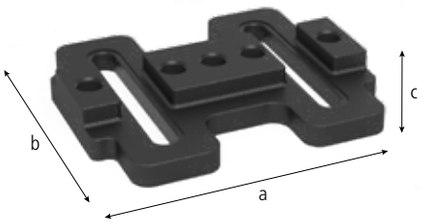



280195.N

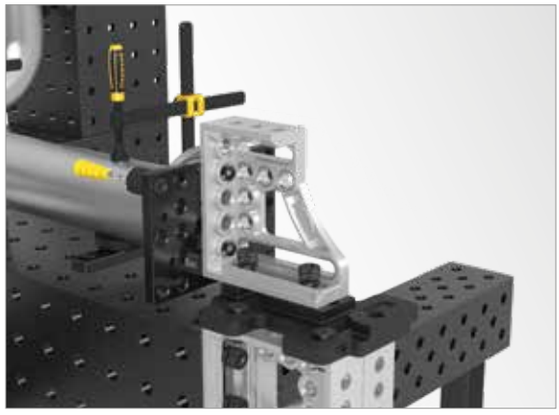



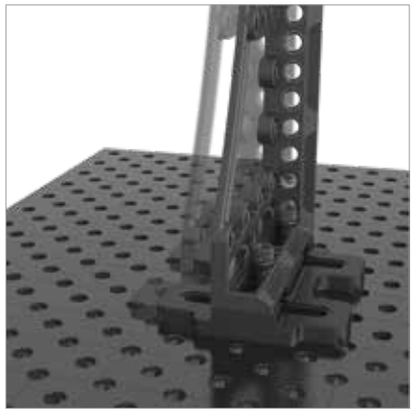

		Długość: (a)	Szerokość: (b)	Wysokość: (c)	Waga:	Nr artykułu
Podstawa przesuwana - azotowany	N BAR	350 mm	300 mm	50 mm	16,00 kg	2-280195.N **1.153,-** ●

● = Produkt jest dostępny w magazynie ; ○ = Produkt jest dostępny na zamówienie; Wyjaśnienia na stronie 84

Uniwersalny kątownik nastawny z zaciskaniem mechanicznym

Opis:

Uniwersalny kątownik nastawny z mechanicznym mocowaniem znajduje zastosowanie w aplikacjach wymagających zablokowania pod odpowiednim kątem. Zakres regulacji wynosi od 10° do 150°. Kąt nachylenia ustawia się przy pomocy szablonu konfiguracji (zawartego w zestawie) oraz klucza sześciokątnego.

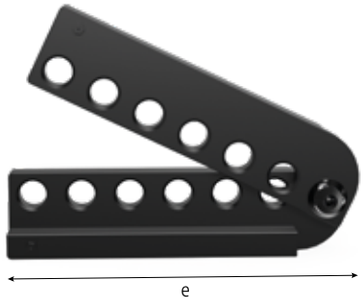



280170.N



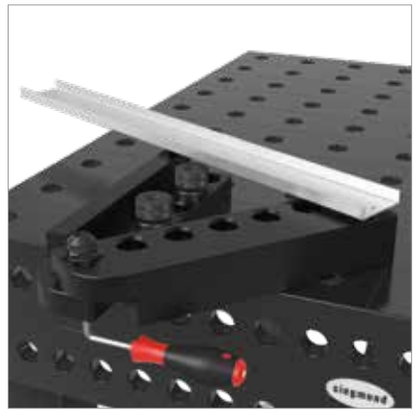

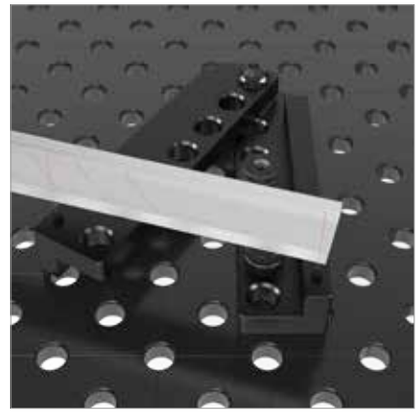

		SL: (e)	Waga:	Nr artykułu
Uniwersalny kątownik nastawny z zaciskaniem mechanicznym - azotowany - zawiera szablon otworów	N BAR	350 mm	14,50 kg	2-280170.N **1.354,-** ●

SL=Długość boku; ● = Produkt jest dostępny w magazynie ; ○ = Produkt jest dostępny na zamówienie; Wyjaśnienia na stronie 84

= Twardość i długowieczność

N = Ochrona przed przywieraniem odprysków spawalniczych

BAR = Zabezpieczenie przez korozją

Uniwersalny kątownik nastawny z zaciskaniem hydromechanicznym

Opis:

Uniwersalny kątownik nastawny hydromechaniczny jest idealny dla aplikacji wymagających zablokowania pod odpowiednim kątem. Zakres regulacji wynosi od 0° do 225°. Kąt nachylenia może być ustawiony precyzyjnie za pomocą cyfrowego kątomierza - nie zawartego w dostawie. Odpowiedni do regulacji klucz sześciokątny 14 mm dostępny jest jako artykuł nr 280854.

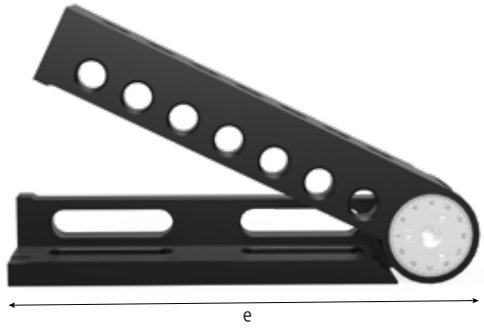



280171



280854

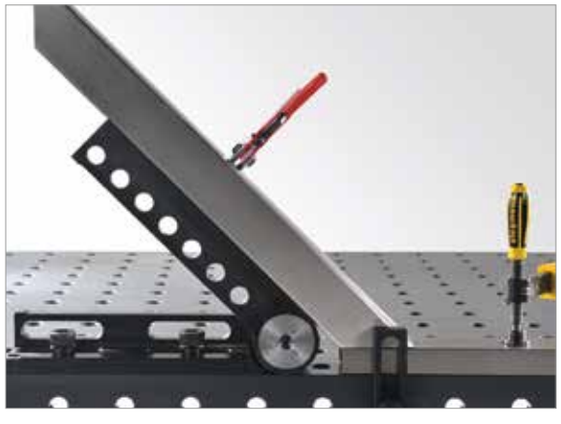





	SL: (e)	Waga:	Nr artykułu
Uniwersalny kątownik nastawny z zaciskaniem hydromechanicznym - oksydowany/-a	475 mm	23,00 kg	2-280171 ● **2.244,-**
Klucz sześciokątny 14		0,45 kg	2-280854 ● **57,-**

SL=Długość boku; ● = Produkt jest dostępny w magazynie ; ○ = Produkt jest dostępny na zamówienie; Wyjaśnienia na stronie 84

Łącznik narożny żeliwny

Opis:

Łącznik narożny żeliwny Standard zapewnia większą przestrzeń roboczą poprzez rozszerzenie stołu pod kątem 45°. Może być trwale zamocowany i jest kompatybilny, jak pryzmy stopery i elementy łączące - z wszystkimi kątownikami. Łącznik narożny jest niezwykle wytrzymały, umożliwia łączenie, blokowanie i mocowanie z 5 stron (Nr artykułu 280191.N).

Element jest wykonany z wysokiej jakości materiału GGG40.

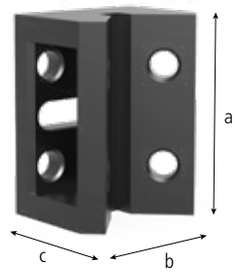



280190.N



280191.N





		Długość: (a)	Szerokość: (b)	Wysokość: (c)	Waga:	Nr artykułu	
Łącznik narożny mały żeliwny - azotowany	N BAR	200 mm	150 mm	120 mm	11,80 kg	2-280190.N **799,-**	●
Łącznik narożny duży żeliwny - azotowany	N BAR	200 mm	200 mm	170 mm	15,70 kg	2-280191.N **1.067,-**	●

● = Produkt jest dostępny w magazynie ; ○ = Produkt jest dostępny na zamówienie; Wyjaśnienia na stronie 84

= Twardość i długowieczność

N = Ochrona przed przywieraniem odprysków spawalniczych

BAR = Zabezpieczenie przez korozją

Kątownik ruchomy żeliwny

Opis:

Kątownik ruchomy może być wykorzystany jako połączenie dwóch kątowników, tworząc nie tylko dodatkowe podparcie ale także zapewniając wiele możliwości mocowania i pozycjonowania. Może być także stosowany jako czterostronne rozszerzenie stołu, a także stoper czy blok. Ogromny potencjał dla możliwych kombinacji i zastosowań kątownik ruchomy otwiera gdy przestrzeń jest ograniczona.

Element jest wykonany z wysokiej jakości materiału GGG40.

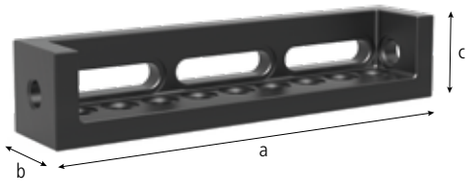



280302.N

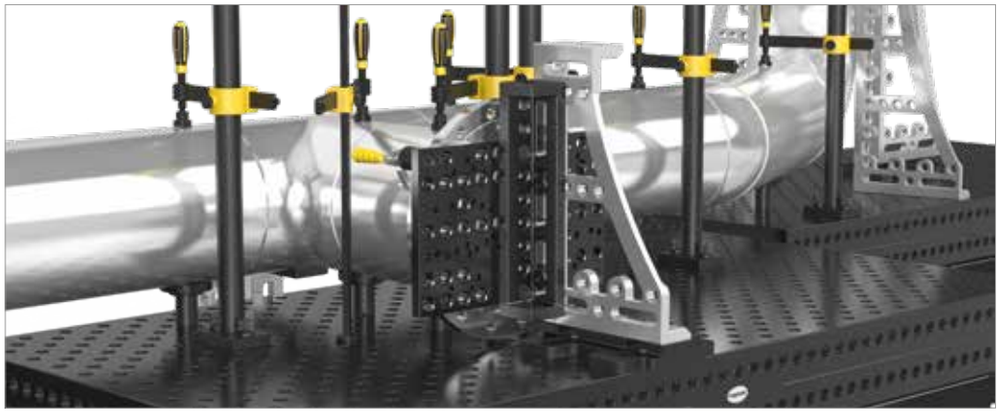



		Długość: (a)	Szerokość: (b)	Wysokość: (c)	Waga:	Nr artykułu
Kątownik ruchomy - żeliwny / azotowany	💎 N BAR	500 mm	100 mm	100 mm	15,80 kg	2-280302.N **943,-** ●

● = Produkt jest dostępny w magazynie ; ○ = Produkt jest dostępny na zamówienie; Wyjaśnienia na stronie 84

💎 = Twardość i długowieczność
N = Ochrona przed przywieraniem odprysków spawalniczych
BAR = Zabezpieczenie przez korozją

Szyna mocująca

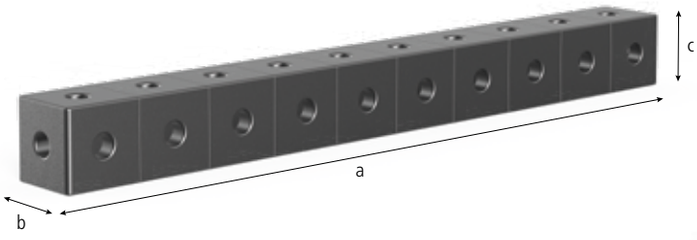

Opis:

Szyna mocująca jest specjalnym kompaktowym elementem mocującym. Odległość między otworami wynosi 100 mm.









	Długość: (a)	Szerokość: (b)	Wysokość: (c)	MS: (d)	Waga:	azotowany plazmowo	
Szyna mocująca 1000 - azotowany	1000 mm	100 mm	100 mm	25 mm	ok. 48 kg	2-280303.P **2.536,-**	○
Szyna mocująca 2000 - azotowany	2000 mm	100 mm	100 mm	25 mm	ok. 95 kg	2-280303.1.P **4.072,-**	○
Szyna mocująca 3000 - azotowany	3000 mm	100 mm	100 mm	25 mm	ok. 141 kg	2-280303.2.P **6.632,-**	○

MS=Grubość materiału; ● = Produkt jest dostępny w magazynie ; ○ = Produkt jest dostępny na zamówienie; Wyjaśnienia na stronie 84

Blok mocujący

Opis:

Poza wieloma dostępnymi wariantami bloków typu U i L, opracowaliśmy kostkę mocującą. Dzięki siatce otworów 50 mm zapewnia maksymalną elastyczność w żądanym miejscu.

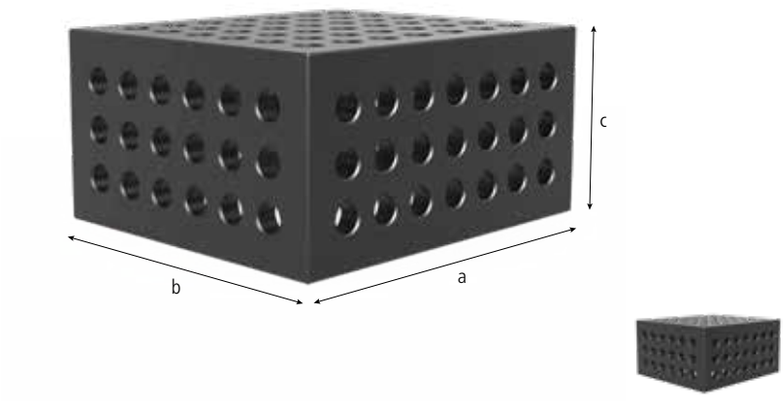

280285.P

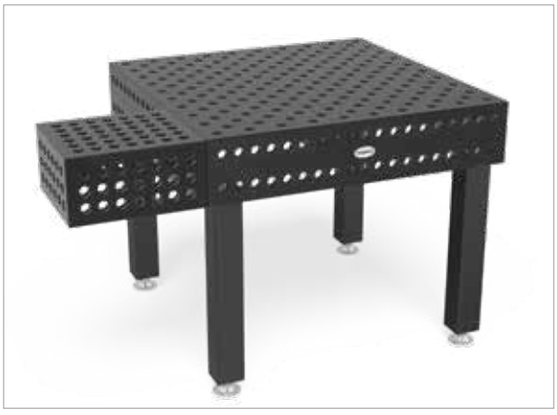

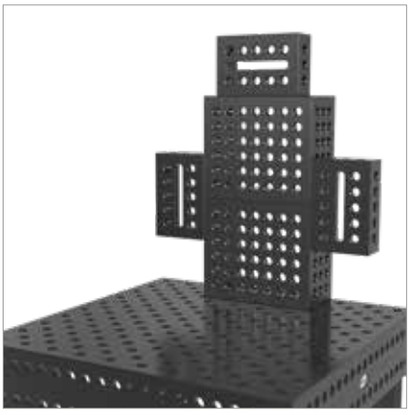



		Długość: (a)	Szerokość: (b)	Wysokość: (c)	MS: (d)	Waga:	Nr artykułu
Blok mocujący 400x350x200 - 5 powierzchni mocowania - azotowany plazmowo	N BAR	400 mm	350 mm	200 mm	25 mm	60,00 kg	2-280285.P **2.507,-** ●
Inne wymiary na zamówienie							. ○

MS=Grubość materiału; ● = Produkt jest dostępny w magazynie ; ○ = Produkt jest dostępny na zamówienie; Wyjaśnienia na stronie 84

= Twardość i długowieczność

N = Ochrona przed przywieraniem odprysków spawalniczych

BAR = Zabezpieczenie przez korozją

Ramka podtrzymująca i mocująca

Opis:

Ramka podtrzymująca i mocująca zapewnia możliwość zastosowania różnych elementów przyłączeniowych. Może być stosowana jako przedłużenie stołu lub konsola. Otwory systemowe w siatce 50 mm na pięciu powierzchniach, zapewniają szeroki zakres kombinacji. Dzięki kombinacji otworów systemowych i podłużnych zapewnia możliwość stałego i regulowanego mocowania.

Element jest wykonany z wysokiej jakości materiału GGG40.

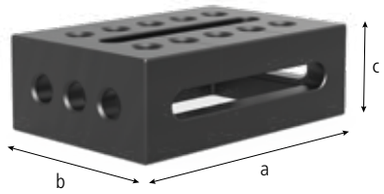



280300.N



280301.N

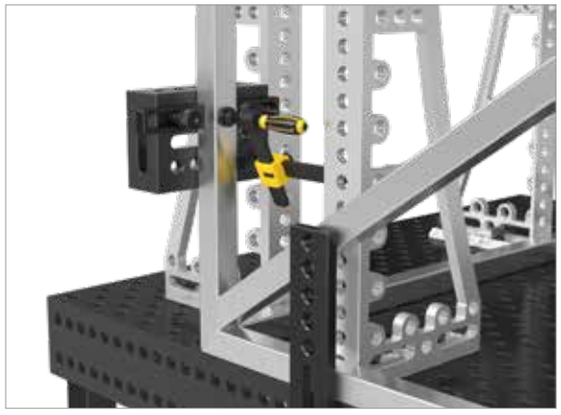



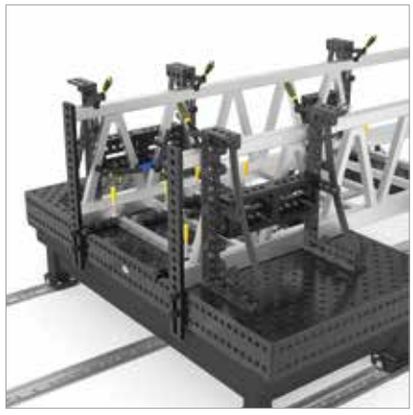

		Długość: (a)	Szerokość: (b)	Wysokość: (c)	Waga:	Nr artykułu	
Ramka podtrzymująca i mocująca żeliwna prawy - stoper prawy - azotowany	N BAR	300 mm	200 mm	100 mm	19,50 kg	2-280300.N **1.134,-**	●
Ramka podtrzymująca i mocująca żeliwna lewy - stoper lewy - azotowany	N BAR	300 mm	200 mm	100 mm	19,50 kg	2-280301.N **1.134,-**	●

● = Produkt jest dostępny w magazynie ; ○ = Produkt jest dostępny na zamówienie; Wyjaśnienia na stronie 84

= Twardość i długowieczność
N = Ochrona przed przywieraniem odprysków spawalniczych
BAR = Zabezpieczenie przez korozją

Blok typu-U 200/100 z otworem podłużnym

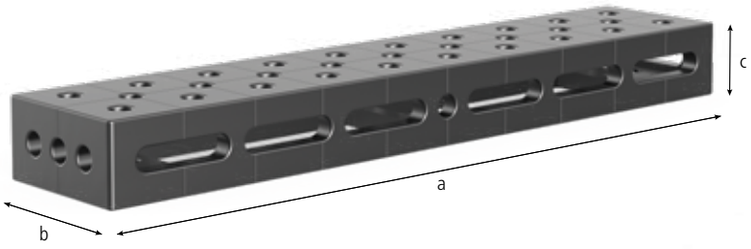

Opis:

Blok typu-U 200/100 z otworem podłużnym odpowiada w swojej funkcji profilowi 200/100. Dzięki dodatkowym otworom podłużnym jest on jeszcze bardziej elastyczny w zastosowaniu.

Od długości bloku 500 mm wszystkie bloki typu U mają otwory montażowe z tyłu w celu przymocowania nóg stołu (z wyjątkiem 280310.P, 280360.P, 280360,2.P, 280630.3.P, 280321.P).

Zdjęcia wszystkich wymiarów dostępne są na stronie www.siegmund.com.





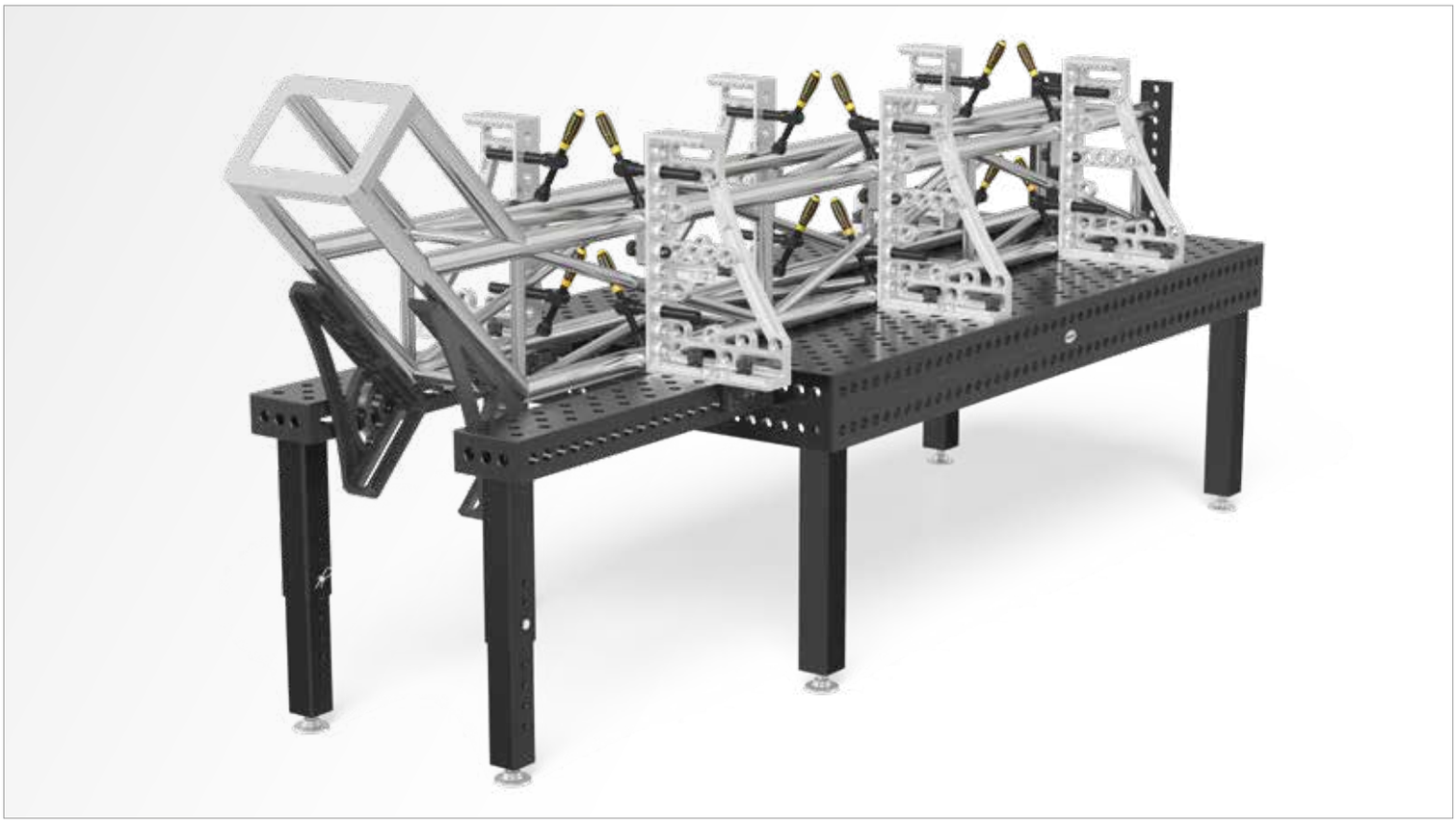

	Długość: (a)	Szerokość: (b)	Wysokość: (c)	MS: (d)	Waga:	azotowany plazmowo	
Blok typu-U 500x200x100 z otworem podłużnym lewy azotowany plazmowo	500 mm	200 mm	100 mm	25 mm	ok. 40 kg	2-280311.P **1.818,-**	●
Blok typu-U 500x200x100 z otworem podłużnym prawy azotowany plazmowo	500 mm	200 mm	100 mm	25 mm	ok. 40 kg	2-280312.P **1.818,-**	●
Blok typu-U 1000x200x100 z otworem podłużnym lewy azotowany plazmowo	1000 mm	200 mm	100 mm	25 mm	ok. 72 kg	2-280321.P **2.861,-**	●
Blok typu-U 1000x200x100 z otworem podłużnym prawy azotowany plazmowo	1000 mm	200 mm	100 mm	25 mm	ok. 72 kg	2-280322.P **2.861,-**	●

MS=Grubość materiału; ● = Produkt jest dostępny w magazynie ; ○ = Produkt jest dostępny na zamówienie; Wyjaśnienia na stronie 84

Od zakupu 5 sztuk również dostępne bez azotowania. Produkt jest dostępny na zamówienie.

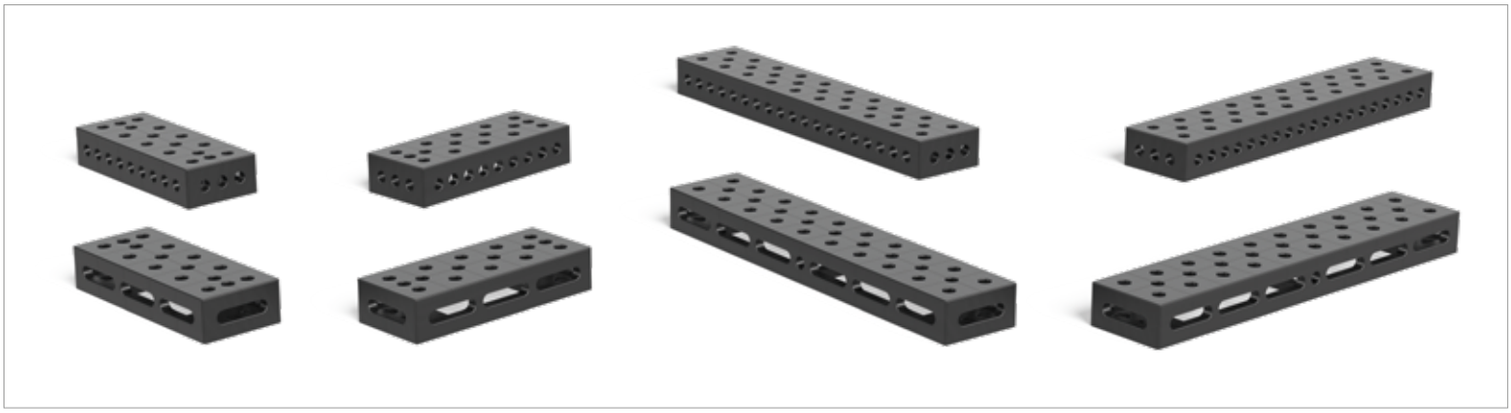

BAR = Zabezpieczenie przez korozją

N = Ochrona przed przywieraniem odprysków spawalniczych

= Twardość i długowieczność

Blok typu-U 200/100

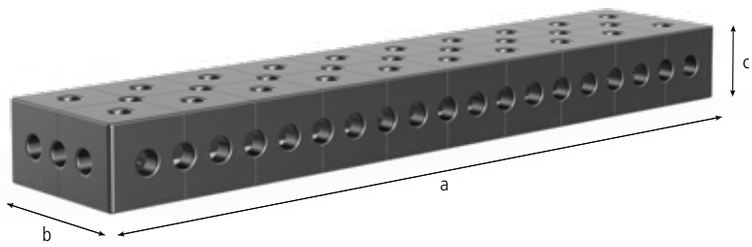

Opis:

Blok typu-U 200/100 (bok 100 mm) wykorzystuje się jako idealne rozszerzenie stołu, do tworzenia konfiguracji pionowych, stanowi także mocne połączenie dwóch stołów spawalniczych. Elementy łączy się za pomocą trzpieni połączeniowych (Nr artykułu 280560.N).

W przypadku zastosowania bloku jako przedłużenie stołu, konieczne jest zastosowanie nóg do podparcia, jeżeli jego długość przekracza 1000 mm.

Wiele możliwości mocowania oraz kombinacji z innymi kątownikami i stoperami zapewnia układ otworów w siatce ukośnej.

Siatka otworów 100x100 mm ułatwia pozycjonowanie.

Od długości bloku 500 mm wszystkie bloki typu U mają otwory montażowe z tyłu w celu przymocowania nóg stołu (z wyjątkiem 280310.P, 280360.P, 280360,2.P, 280630.3.P, 280321.P).

Zdjęcia wszystkich wymiarów dostępne są na stronie www.siegmund.com.





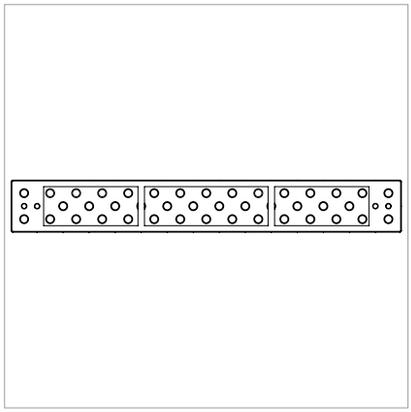

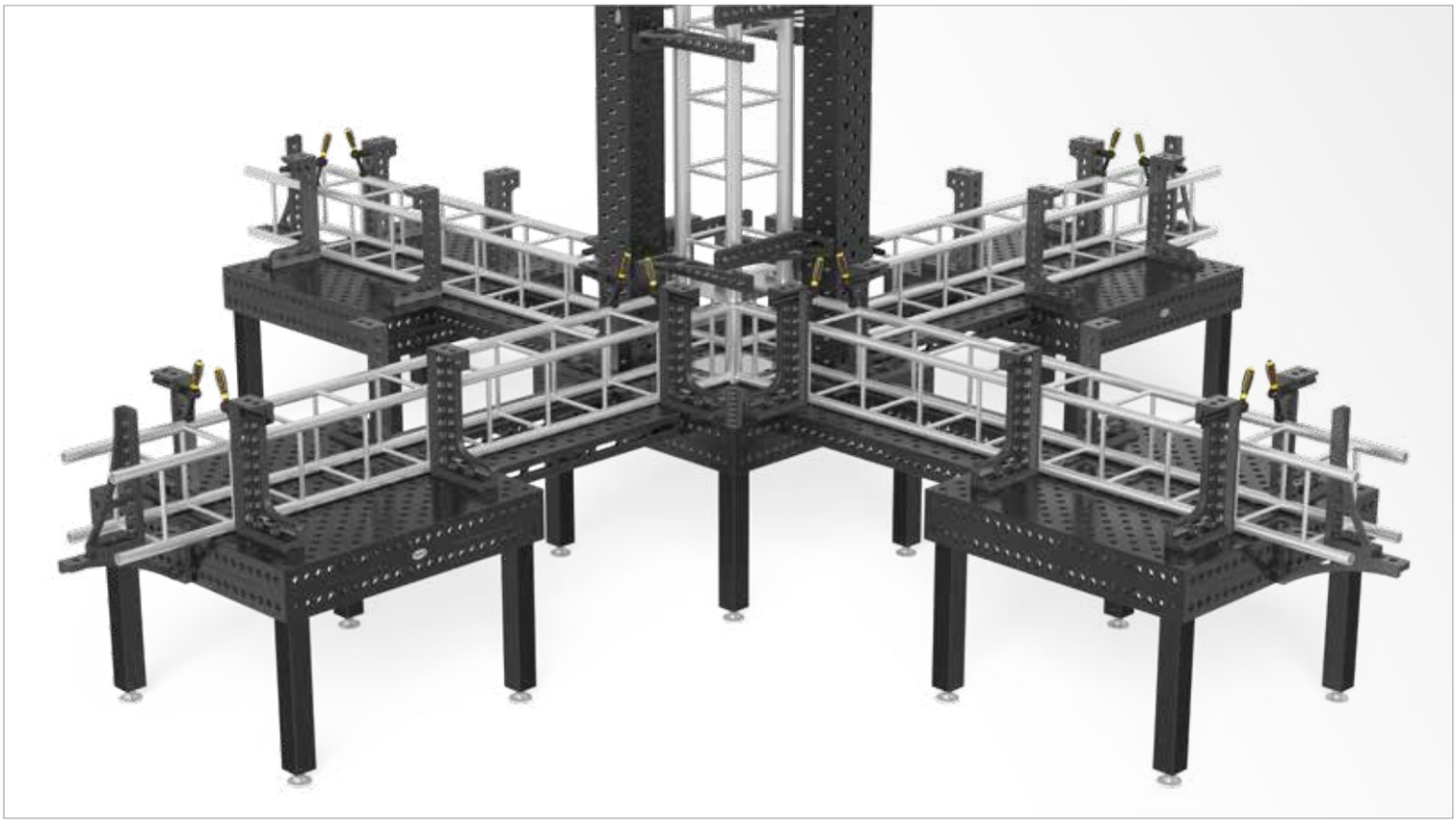

	Długość: (a)	Szerokość: (b)	Wysokość: (c)	MS: (d)	Waga:	azotowany plazmowo
Blok typu-U 500x200x100 azotowany plazmowo	500 mm	200 mm	100 mm	25 mm	ok. 31 kg	2-280310.P **1.507,-** ●
Blok typu-U 1000x200x100 azotowany plazmowo	1000 mm	200 mm	100 mm	25 mm	ok. 75 kg	2-280320.P **2.574,-** ●
Blok typu-U 1500x200x100 azotowany plazmowo	1500 mm	200 mm	100 mm	25 mm	ok. 108 kg	2-280330.P **3.909,-** ●
Blok typu-U 2000x200x100 azotowany plazmowo	2000 mm	200 mm	100 mm	25 mm	ok. 141 kg	2-280340.P **5.005,-** ●

MS=Grubość materiału; ● = Produkt jest dostępny w magazynie ; ○ = Produkt jest dostępny na zamówienie; Wyjaśnienia na stronie 84

Od zakupu 5 sztuk również dostępne bez azotowania. Produkt jest dostępny na zamówienie.

Bloki typu U-shape - porównanie

BLOK TYPU-U 200/200 - PREMIUM LIGHT

Strona 232

GRUBOŚĆ MATERIAŁU
- Grubość materiału ok. 15 mm

MATERIAŁ
- Stal narzędziowa X8.7,
- azotowanie plazmowe, powlekanie BAR

PRZYKŁAD WAGA
- 1000 x 200 x 200 mm = 76 kg



15 mm



Aż do 40% lżejszy!

BLOK TYPU-U 200/200

Strona 234

GRUBOŚĆ MATERIAŁU
- Grubość materiału 24,5-27 mm

MATERIAŁ
- Wysokiej jakości stal S355J2+N,
- azotowanie plazmowe, powlekanie BAR

PRZYKŁAD WAGA
- 1000 x 200 x 200 mm = 120 kg



24,5 – 27 mm



BLOK TYPU-U 400/200

Strona 238

GRUBOŚĆ MATERIAŁU
- Grubość materiału 24,5-27 mm

MATERIAŁ
- Wysokiej jakości stal S355J2+N,
- azotowanie plazmowe, powlekanie BAR

PRZYKŁAD WAGA
- 1000 x 400 x 200 mm = 188 kg

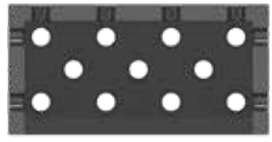

24,5 – 27 mm



BLOK TYPU-U 400/400

Strona 240

GRUBOŚĆ MATERIAŁU
- Grubość materiału 24,5-27 mm

MATERIAŁ
- Wysokiej jakości stal S355J2+N,
- azotowanie plazmowe, powlekanie BAR

PRZYKŁAD WAGA
- 1000 x 400 x 400 mm = 295 kg

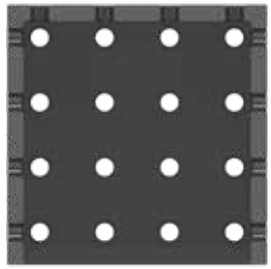

24,5 – 27 mm



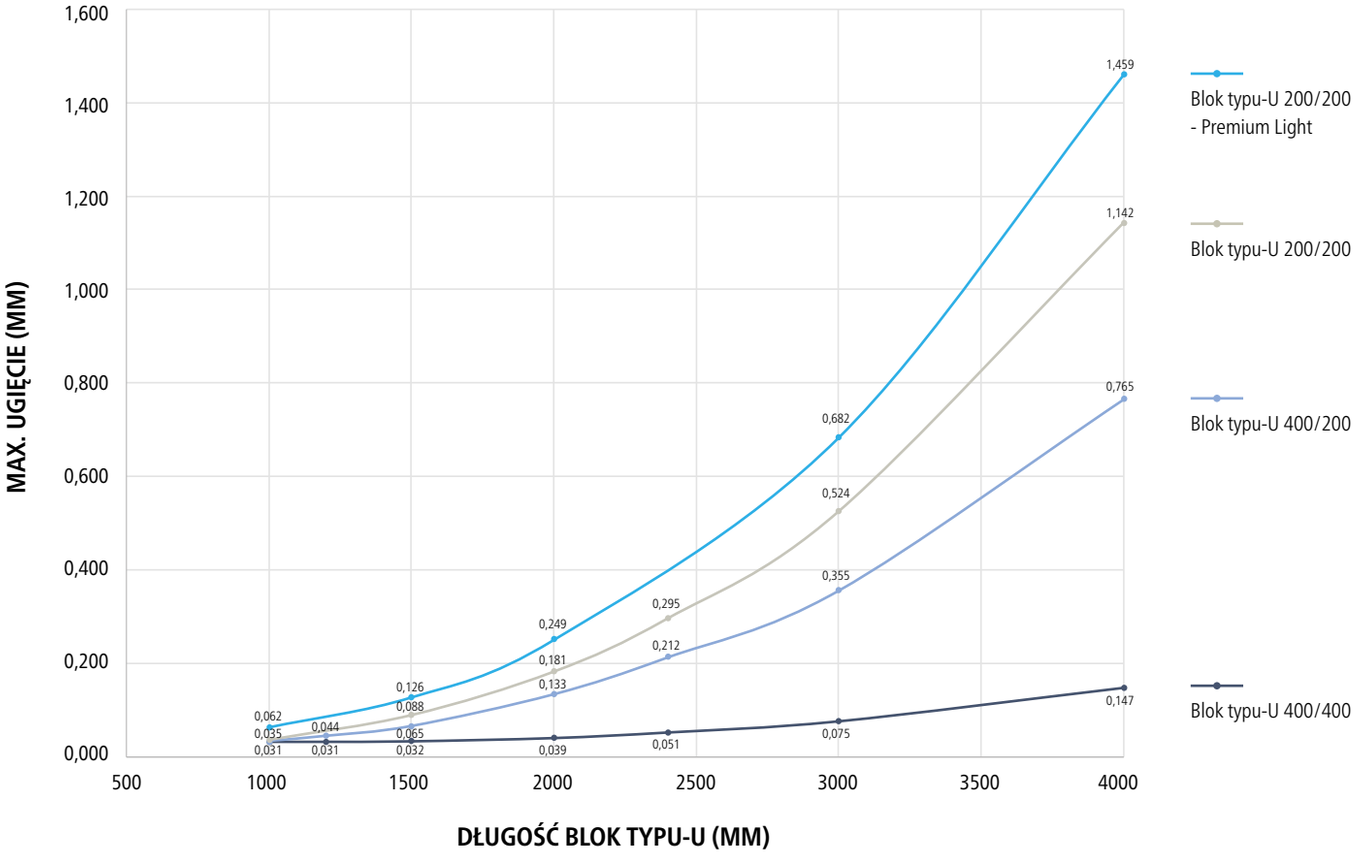

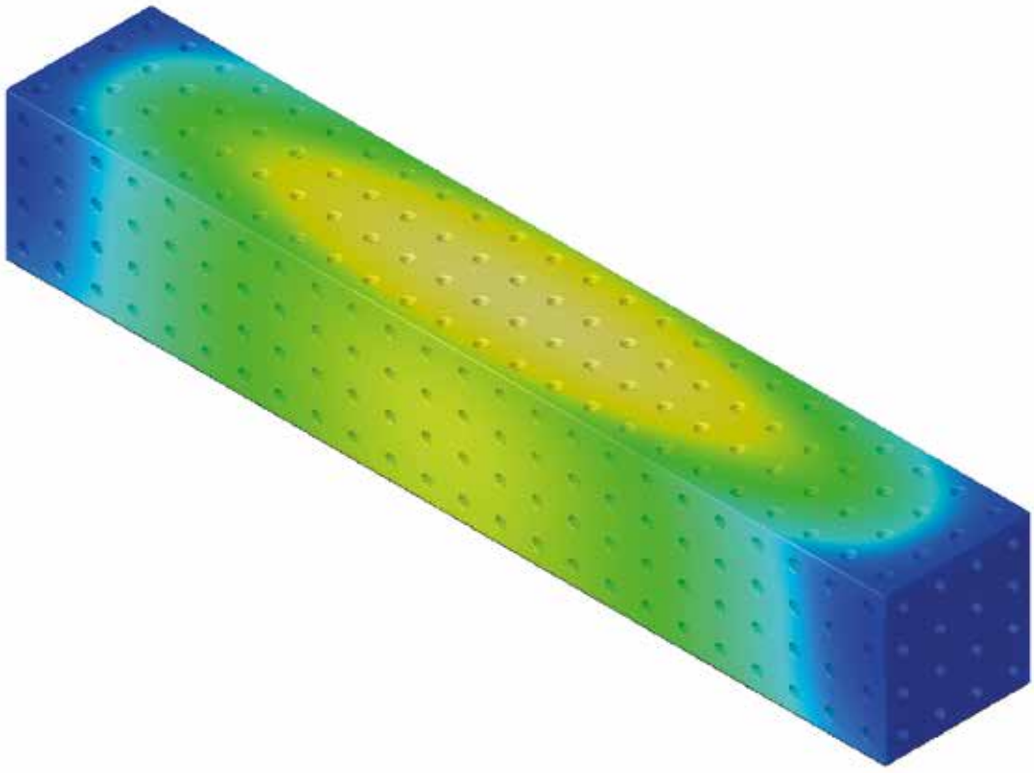

Próba obciążenia została przeprowadzona przy obciążeniu powierzchniowym 20 kN.

Blok typu-U 200/200 Premium Light

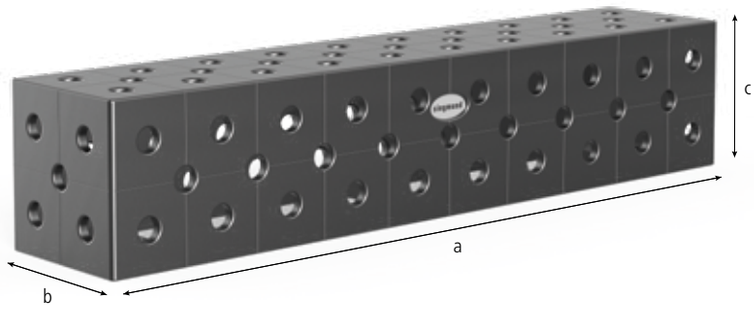

Opis:

Blok typu-U 200/200 z bardziej stabilnym wykończeniem (bok 200 mm) wykorzystuje się jako idealne rozszerzenie stołu, do tworzenia konfiguracji pionowych, stanowi także mocne połączenie dwóch stołów spawalniczych. Elementy łączy się za pomocą trzpieni połączeniowych (Nr artykułu 800562).

W przypadku zastosowania bloku jako przedłużenie stołu, konieczne jest zastosowanie nóg do podparcia, jeżeli jego długość przekracza 1000 mm.

W połączeniu z nogami (Nr artykułu 280376) bloki mogą być również montowane na szynach fundamentowych.

Blok typu-U zapewnia wiele możliwości mocowania oraz kombinacji z innymi kątownikami i blokadami, dzięki otworom systemowym na pięciu powierzchniach, a także dzięki układowi otworów w siatce ukośnej.

Siatka otworów 100x100 mm ułatwia pozycjonowanie.

Od długości bloku 500 mm wszystkie bloki typu U mają otwory montażowe z tyłu, aby przymocować nogi stołu.

Do mocowania detali na Premium Light przy pomocy trzpienia, wymagany jest pierścień dystansowy (nr kat. 280653).

Materiał podstawowy hartowana specjalna stal narzędziowa Siegmund X8.7.



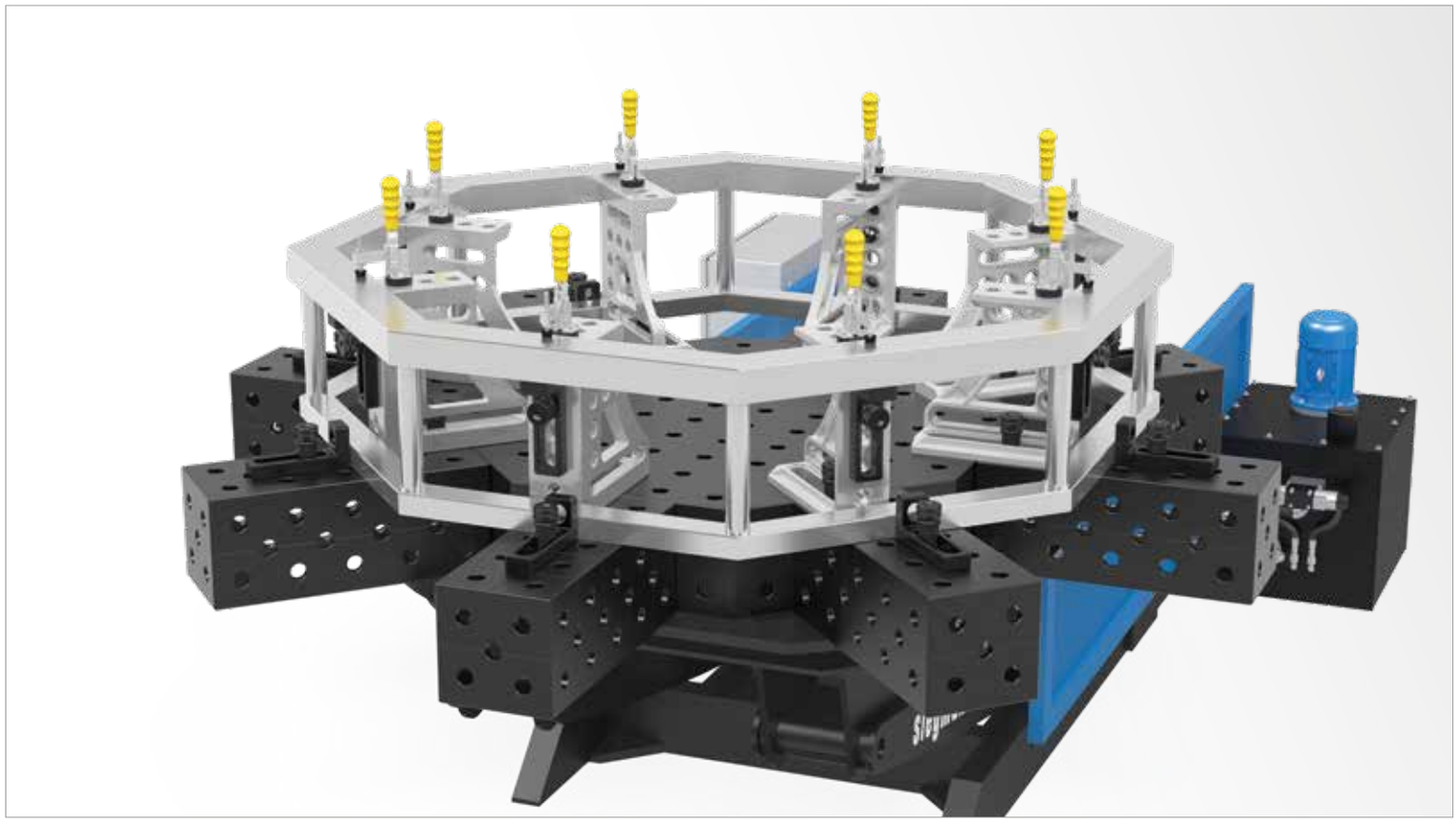

	Długość: (a)	Szerokość: (b)	Wysokość: (c)	MS: (d)	Waga:	azotowany plazmowo	
Blok typu-U Premium Light 500x200x200 azotowany plazmowo	500 mm	200 mm	200 mm	15 mm	ok. 42 kg	2-800360.P **1.828,-**	●
Blok typu-U Premium Light 1000x200x200 azotowany plazmowo	1000 mm	200 mm	200 mm	15 mm	ok. 76 kg	2-800370.P **3.077,-**	●
Blok typu-U Premium Light 1500x200x200 azotowany plazmowo	1500 mm	200 mm	200 mm	15 mm	ok. 110 kg	2-800380.P **4.378,-**	●
Blok typu-U Premium Light 2000x200x200 azotowany plazmowo	2000 mm	200 mm	200 mm	15 mm	ok. 143 kg	2-800390.P **5.378,-**	●
Inne wymiary na zamówienie						.	○

MS=Grubość materiału; ● = Produkt jest dostępny w magazynie ; ○ = Produkt jest dostępny na zamówienie; Wyjaśnienia na stronie 84

Kątowniki typu U Premium Light można przymocować do stołu za pomocą trzpieni łączących (nr kat. 800562).

Do mocowania detali na Premium Light przy pomocy trzpienia, wymagany jest pierścień dystansowy (nr kat. 280653).

Blok typu-U 200/200

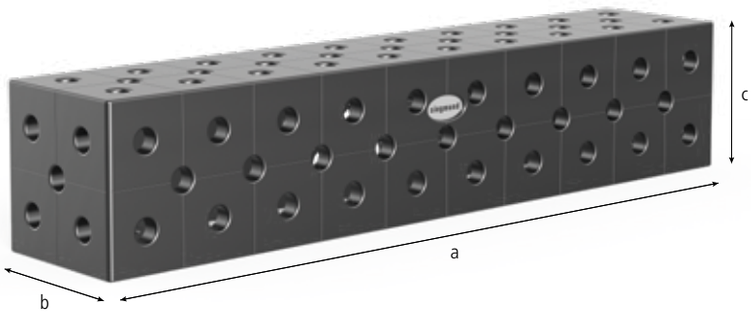

Opis:

Blok typu-U 200/200 z bardziej stabilnym wykończeniem (bok 200 mm) wykorzystuje się jako idealne rozszerzenie stołu, do tworzenia konfiguracji pionowych, stanowi także mocne połączenie dwóch stołów spawalniczych. Elementy łączy się za pomocą trzpieni połączeniowych (Nr artykułu 280560.N).

W przypadku zastosowania bloku jako przedłużenie stołu, konieczne jest zastosowanie nóg do podparcia, jeżeli jego długość przekracza 1000 mm.

W połączeniu z nogami (Nr artykułu 280376) bloki mogą być również montowane na szynach fundamentowych.

Blok typu-U zapewnia wiele możliwości mocowania oraz kombinacji z innymi kątownikami i blokadami, dzięki otworom systemowym na pięciu powierzchniach, a także dzięki układowi otworów w siatce ukośnej.

Siatka otworów 100x100 mm ułatwia pozycjonowanie.

Od długości bloku 500 mm wszystkie bloki typu U mają otwory montażowe z tyłu w celu przymocowania nóg stołu (z wyjątkiem 280310.P, 280360.P, 280360,2.P, 280630.3.P, 280321.P).

Zdjęcia wszystkich wymiarów dostępne są na stronie www.siegmund.com.



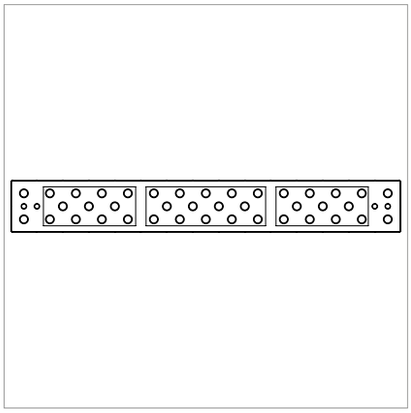

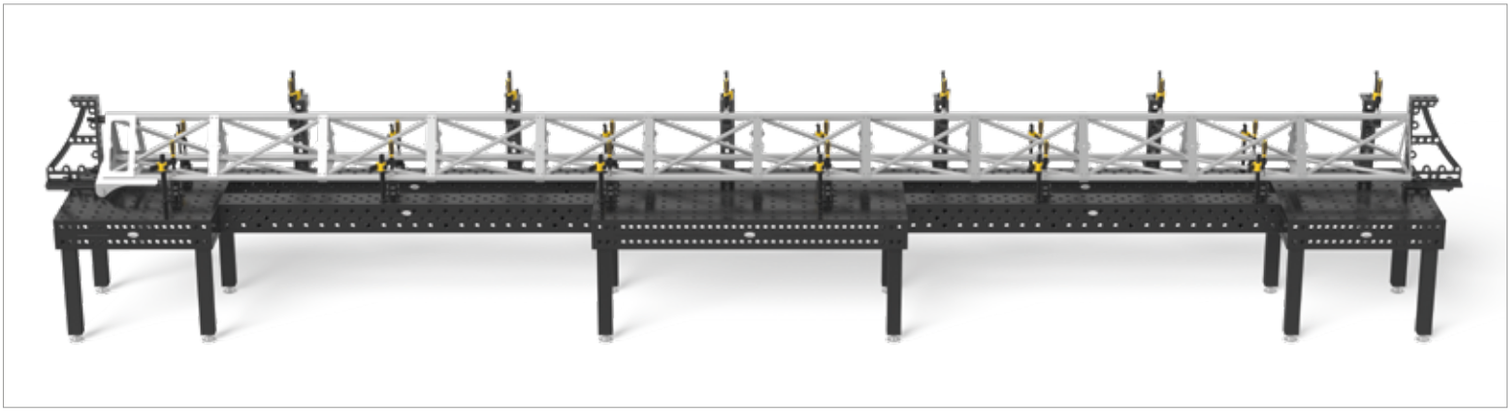

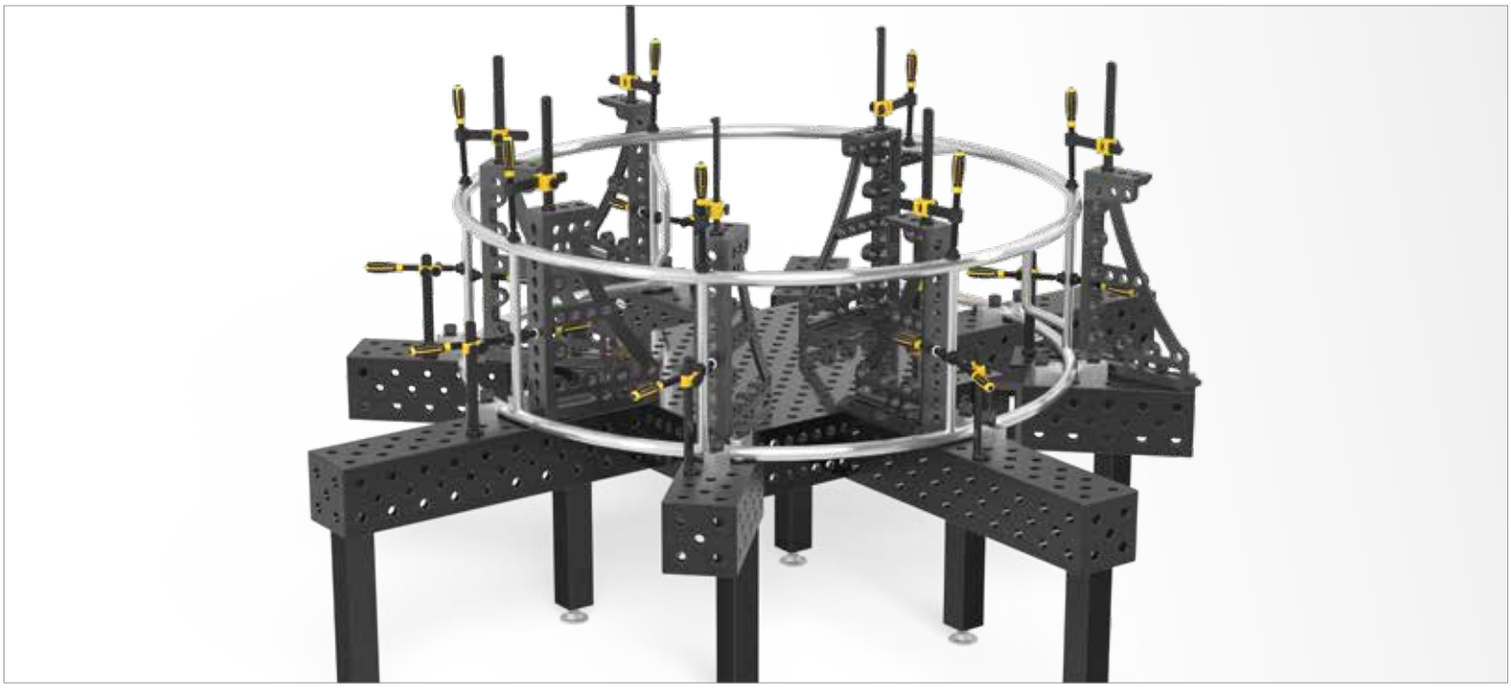

	Długość: (a)	Szerokość: (b)	Wysokość: (c)	MS: (d)	Waga:	azotowany plazmowo	
Blok typu-U 100x200x200 azotowany plazmowo	100 mm	200 mm	200 mm	25 mm	ok. 21 kg	2-280396.P **1.220,-**	●
Blok typu-U 200x200x200 azotowany plazmowo	200 mm	200 mm	200 mm	25 mm	ok. 31 kg	2-280396.1.P **1.479,-**	●
Blok typu-U 500x200x200 azotowany plazmowo	500 mm	200 mm	200 mm	25 mm	ok. 67 kg	2-280360.P **1.828,-**	●
Blok typu-U 600x200x200 azotowany plazmowo	600 mm	200 mm	200 mm	25 mm	ok. 77 kg	2-280362.P **2.345,-**	●
Blok typu-U 800x200x200 azotowany plazmowo	800 mm	200 mm	200 mm	25 mm	ok. 99 kg	2-280366.P **2.814,-**	●
Blok typu-U 1000x200x200 azotowany plazmowo	1000 mm	200 mm	200 mm	25 mm	ok. 120 kg	2-280370.P **3.077,-**	●
Blok typu-U 1200x200x200 azotowany plazmowo	1200 mm	200 mm	200 mm	25 mm	ok. 140 kg	2-280374.P **3.861,-**	●
Blok typu-U 1400x200x200 azotowany plazmowo	1400 mm	200 mm	200 mm	25 mm	ok. 162 kg	2-280378.P **4.249,-**	●
Blok typu-U 1500x200x200 azotowany plazmowo	1500 mm	200 mm	200 mm	25 mm	ok. 172 kg	2-280380.P **4.378,-**	●
Blok typu-U 1600x200x200 azotowany plazmowo	1600 mm	200 mm	200 mm	25 mm	ok. 182 kg	2-280382.P **4.737,-**	●
Blok typu-U 1800x200x200 azotowany plazmowo	1800 mm	200 mm	200 mm	25 mm	ok. 204 kg	2-280386.P **5.134,-**	●
Blok typu-U 2000x200x200 azotowany plazmowo	2000 mm	200 mm	200 mm	25 mm	ok. 225 kg	2-280390.P **5.378,-**	●
Blok typu-U 2400x200x200 azotowany plazmowo	2400 mm	200 mm	200 mm	25 mm	ok. 266 kg	2-280391.P **6.632,-**	●
Blok typu-U 3000x200x200 azotowany plazmowo	3000 mm	200 mm	200 mm	25 mm	ok. 331 kg	2-280392.P **8.316,-**	●
Blok typu-U 4000x200x200 azotowany plazmowo	4000 mm	200 mm	200 mm	25 mm	ok. 439 kg	2-280394.P **10.216,-**	●

MS=Grubość materiału; ● = Produkt jest dostępny w magazynie ; ○ = Produkt jest dostępny na zamówienie; Wyjaśnienia na stronie 84

Od zakupu 5 sztuk również dostępne bez azotowania. Produkt jest dostępny na zamówienie.

Blok typu-U 200/200 aluminiowo-tytanowy

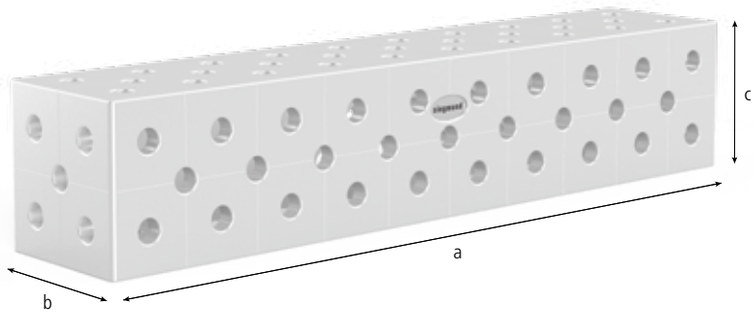

Opis:

Blok typu-U 200/200 z bardziej stabilnym wykończeniem (bok 200 mm) wykorzystuje się jako idealne rozszerzenie stołu, do tworzenia konfiguracji pionowych, stanowi także mocne połączenie dwóch stołów spawalniczych. Elementy łączy się za pomocą trzpieni połączeniowych (Nr artykułu 280560.N).

W przypadku zastosowania bloku jako przedłużenie stołu, konieczne jest zastosowanie nóg do podparcia, jeżeli jego długość przekracza 1000 mm.

W połączeniu z nogami (Nr artykułu 280376) bloki mogą być również montowane na szynach fundamentowych.

Blok typu-U zapewnia wiele możliwości mocowania oraz kombinacji z innymi kątownikami i blokadami, dzięki otworom systemowym na pięciu powierzchniach, a także dzięki układowi otworów w siatce ukośnej.

Siatka otworów 100x100 mm ułatwia pozycjonowanie.

Od długości bloku 500 mm wszystkie bloki typu U mają otwory montażowe z tyłu, aby przymocować nogi stołu.

Aluminiowo-tytanowy: Używamy tego lekkiego ale bardzo wytrzymałego materiału z powodu małej wagi, co jest pożądane przy budowaniu dużych stanowisk. Należy jednak pamiętać o innych własnościach w porównaniu ze stalą azotowaną.

Zdjęcia wszystkich wymiarów dostępne są na stronie www.siegmund.com.

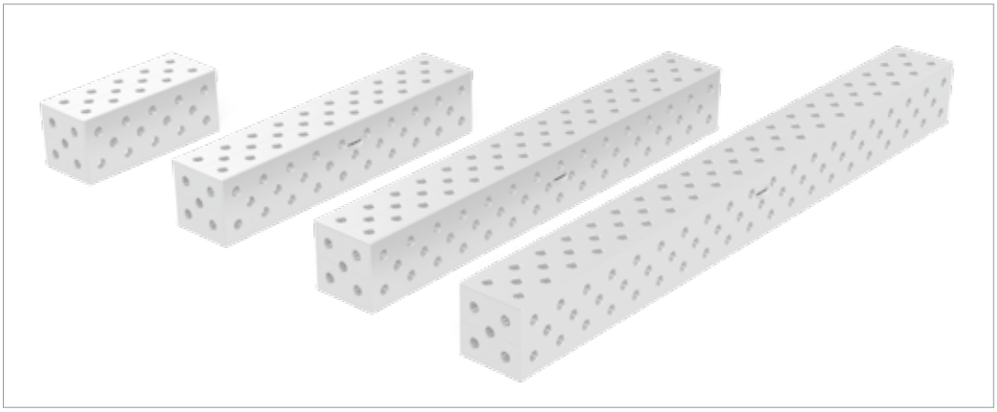



	Długość: (a)	Szerokość: (b)	Wysokość: (c)	MS: (d)	Waga:	aluminiowy/-a	
Blok typu-U 500x200x200 aluminiowo-tytanowy	500 mm	200 mm	200 mm	25 mm	ok. 23 kg	3-280360.AT .	○
Blok typu-U 1000x200x200 aluminiowo-tytanowy	1000 mm	200 mm	200 mm	25 mm	ok. 41 kg	3-280370.AT .	○
Blok typu-U 1500x200x200 aluminiowo-tytanowy	1500 mm	200 mm	200 mm	25 mm	ok. 59 kg	3-280380.AT .	○
Blok typu-U 2000x200x200 aluminiowo-tytanowy	2000 mm	200 mm	200 mm	25 mm	ok. 82 kg	3-280390.AT .	○
Inne wymiary na zamówienie						.	○

MS=Grubość materiału; ● = Produkt jest dostępny w magazynie ; ○ = Produkt jest dostępny na zamówienie; Wyjaśnienia na stronie 84

Blok typu-U 400/200

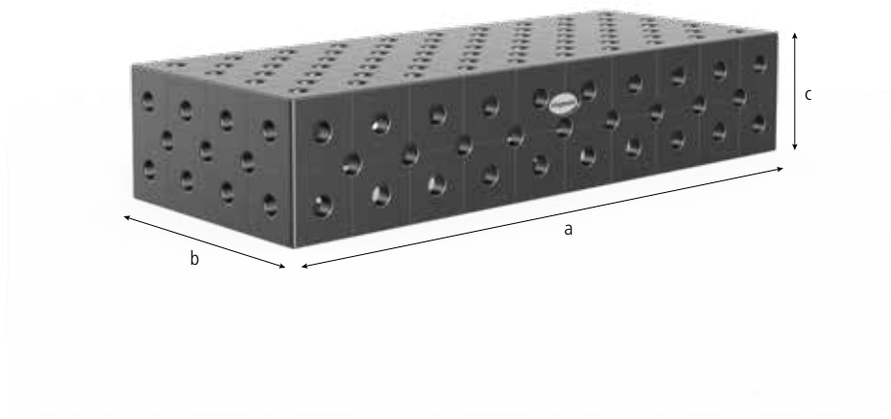

Opis:

Blok typu-U 400/200 z obszernym wykończeniem (bok 200 mm) wykorzystuje się jako idealne rozszerzenie stołu, do tworzenia konfiguracji pionowych, stanowi także mocne połączenie dwóch stołów spawalniczych. Elementy łączy się za pomocą trzpieni połączeniowych (nr artykułu 280560.N).

W przypadku zastosowania bloku jako przedłużenie stołu, konieczne jest zastosowanie nóg do podparcia, jeżeli jego długość przekracza 1000 mm.

W połączeniu z nogami (Nr artykułu 280371) bloki mogą być również montowane na szynach fundamentowych.

Blok typu-U zapewnia wiele możliwości mocowania oraz kombinacji z innymi kątownikami i blokadami, dzięki otworom systemowym na pięciu powierzchniach, a także dzięki układowi otworów w siatce ukośnej.

Siatka otworów 100x100 mm ułatwia pozycjonowanie.

Od długości bloku 500 mm wszystkie bloki typu U mają otwory montażowe z tyłu w celu przymocowania nóg stołu (z wyjątkiem 280310.P, 280360.P, 280360,2.P, 280630.3.P, 280321.P).

Zdjęcia wszystkich wymiarów dostępne są na stronie www.siegmund.com.





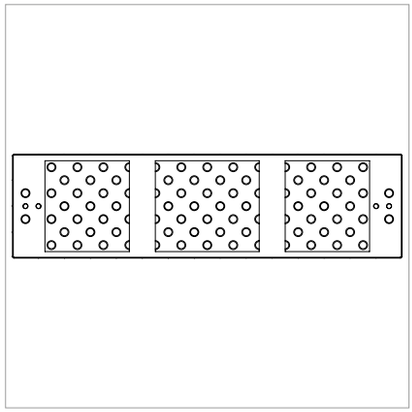



	Długość: (a)	Szerokość: (b)	Wysokość: (c)	MS: (d)	Waga:	azotowany plazmowo	
Blok typu-U 500x400x200 azotowany plazmowo	500 mm	400 mm	200 mm	25 mm	ok. 107 kg	2-280360.2.P **2.842,-**	●
Blok typu-U 1000x400x200 azotowany plazmowo	1000 mm	400 mm	200 mm	25 mm	ok. 188 kg	2-280370.2.P **4.594,-**	●
Blok typu-U 1200x400x200 azotowany plazmowo	1200 mm	400 mm	200 mm	25 mm	ok. 216 kg	2-280374.2.P **6.632,-**	○
Blok typu-U 1500x400x200 azotowany plazmowo	1500 mm	400 mm	200 mm	25 mm	ok. 260 kg	2-280380.2.P **7.144,-**	●
Blok typu-U 2000x400x200 azotowany plazmowo	2000 mm	400 mm	200 mm	25 mm	ok. 336 kg	2-280390.2.P **8.450,-**	●
Blok typu-U 2400x400x200 azotowany plazmowo	2400 mm	400 mm	200 mm	25 mm	ok. 392 kg	2-280391.2.P **10.216,-**	○
Blok typu-U 3000x400x200 azotowany plazmowo	3000 mm	400 mm	200 mm	25 mm	ok. 489 kg	2-280392.2.P **12.546,-**	●
Blok typu-U 4000x400x200 azotowany plazmowo	4000 mm	400 mm	200 mm	25 mm	ok. 641 kg	2-280394.2.P **16.642,-**	○

MS=Grubość materiału; ● = Produkt jest dostępny w magazynie ; ○ = Produkt jest dostępny na zamówienie; Wyjaśnienia na stronie 84

Od zakupu 5 sztuk również dostępne bez azotowania. Produkt jest dostępny na zamówienie.

Blok typu-U 400/400

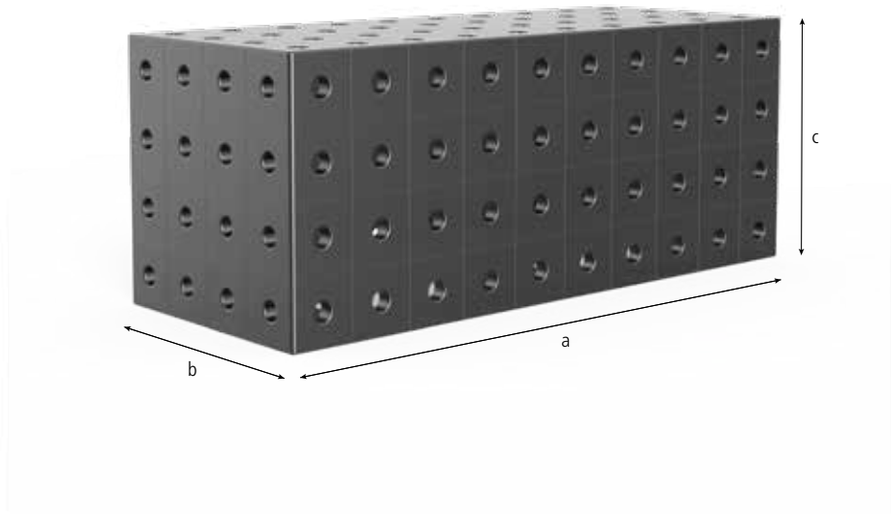

Opis:

Blok typu-U 400/400 (bok 400 mm) wykorzystuje się jako idealne rozszerzenie stołu, do tworzenia konfiguracji pionowych, stanowi także mocne połączenie dwóch stołów spawalniczych. Elementy łączy się za pomocą trzpieni połączeniowych (Nr artykułu 280560.N).

W przypadku zastosowania bloku jako przedłużenie stołu, konieczne jest zastosowanie nóg do podparcia, jeżeli jego długość przekracza 1000 mm.

W połączeniu z nogami (Nr artykułu 280371) bloki mogą być również montowane na szynach fundamentowych.

Blok typu-U zapewnia wiele możliwości mocowania oraz kombinacji z innymi kątownikami i blokadami, dzięki otworom systemowym na pięciu powierzchniach, a także dzięki układowi otworów w siatce ukośnej.

Siatka otworów 100x100 mm ułatwia pozycjonowanie.

Od długości bloku 500 mm wszystkie bloki typu U mają otwory montażowe z tyłu w celu przymocowania nóg stołu (z wyjątkiem 280310.P, 280360.P, 280360,2.P, 280630.3.P, 280321.P).

Siatka ukośna na zamówienie.

Zdjęcia wszystkich wymiarów dostępne są na stronie www.siegmund.com.

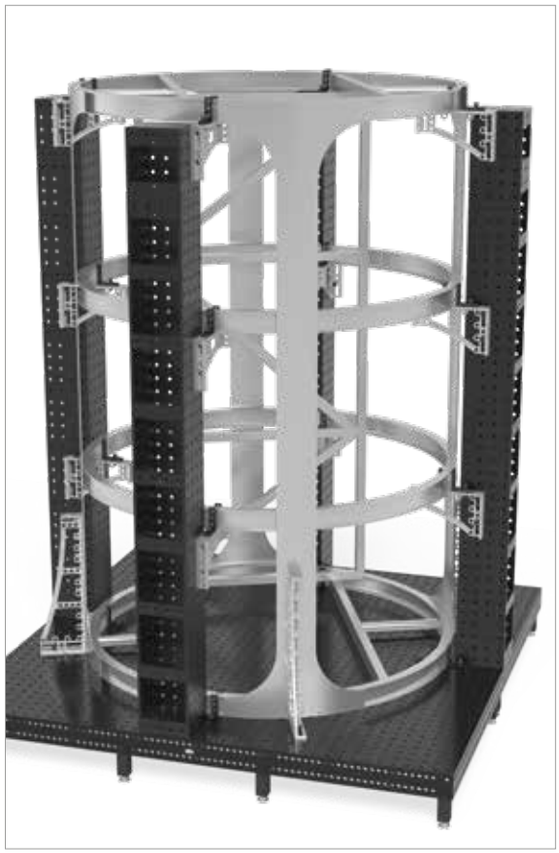



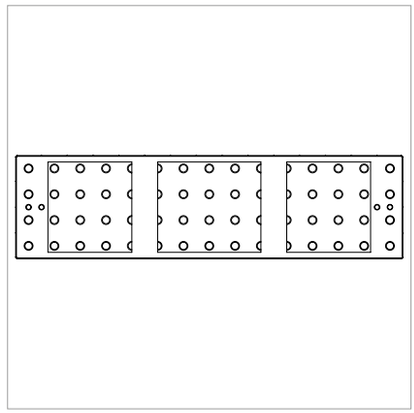



	Długość: (a)	Szerokość: (b)	Wysokość: (c)	MS: (d)	Waga:	azotowany plazmowo	
Blok typu-U 500x400x400 azotowany plazmowo	500 mm	400 mm	400 mm	25 mm	ok. 176 kg	2-280360.3.P **4.340,-**	○
Blok typu-U 1000x400x400 azotowany plazmowo	1000 mm	400 mm	400 mm	25 mm	ok. 295 kg	2-280370.3.P **7.235,-**	●
Blok typu-U 1200x400x400 azotowany plazmowo	1200 mm	400 mm	400 mm	25 mm	ok. 340 kg	2-280374.3.P **8.201,-**	○
Blok typu-U 1500x400x400 azotowany plazmowo	1500 mm	400 mm	400 mm	25 mm	ok. 414 kg	2-280380.3.P **10.489,-**	○
Blok typu-U 2000x400x400 azotowany plazmowo	2000 mm	400 mm	400 mm	25 mm	ok. 533 kg	2-280390.3.P **12.661,-**	○
Blok typu-U 2400x400x400 azotowany plazmowo	2400 mm	400 mm	400 mm	25 mm	ok. 622 kg	2-280391.3.P **15.915,-**	○
Blok typu-U 3000x400x400 azotowany plazmowo	3000 mm	400 mm	400 mm	25 mm	ok. 770 kg	2-280392.3.P **19.126,-**	●
Blok typu-U 4000x400x400 azotowany plazmowo	4000 mm	400 mm	400 mm	25 mm	ok. 1007 kg	2-280394.3.P **26.045,-**	○

MS=Grubość materiału; ● = Produkt jest dostępny w magazynie ; ○ = Produkt jest dostępny na zamówienie; Wyjaśnienia na stronie 84

Od zakupu 5 sztuk również dostępne bez azotowania. Produkt jest dostępny na zamówienie.



Strona 246
Trzpień szybkomocujący krótki



Strona 246
Trzpień szybkomocujący długi



Strona 247
Trzpień uniwersalny komfort krótki



Strona 247
Trzpień uniwersalny komfort długi



Strona 248
Trzpień uniwersalny Basic krótki



Strona 248
Trzpień uniwersalny Basic długi



Strona 249
Trzpień pozycjonujący



Strona 249
Trzpień pozycjonujący



Strona 250
Trzpień szybkomocujący płaski krótki



Strona 250
Trzpień szybkomocujący płaski długi



Strona 251
Trzpień wpuszczany krótki



Strona 251
Trzpień wpuszczany długi



Strona 252
Szybkościsk Profesjonalny z rączką



Strona 253
Trzpień łączący sześciokątny krótki



Strona 254
Trzpień łączący krótki



Strona 254
Trzpień łączący długi



Strona 254
Trzpień łączący długi



Strona 255
Trzpień łączący Siegmund <-> Siegmund Light



Strona 256
Gwintowane pokrętło z otworem na klucz sześciokątny krótki



Strona 256
Gwintowane pokrętło z otworem na klucz sześciokątny długi



Strona 256

Zestaw podkładek dystansowych do trzpieni



Strona 256

Pierścień dystansowy



Strona 258

Trzpień magnetyczny 68



Strona 258

Trzpień magnetyczny 93



Strona 258

Trzpień magnetyczny 118



Trzpienie

Błyskawiczne i zoptymalizowane

Dobrze skonstruowany mechanizm pozwala na mocowanie i zwalnianie w ciągu kilku sekund.



- Szybsze mocowanie dzięki wzmocnionej sile docisku
- Zoptymalizowana ergonomia uchwytu: łatwiejsza obsługa dzięki wystarczającej przestrzeni pomiędzy uchwytem a elementem obrabianym
- Optymalna powierzchnia dla najlepszej przyczepności
- Powierzchnia w otworach jest szlifowana po hartowaniu - dla maksymalnej dokładności
- Korpus trzpienia wykonany jest z hartowanej stali wysokostopowej - dla maksymalnej wytrzymałości
- Dzięki zminimalizowanemu tarciu wewnętrznemu nie potrzeba o-ringów, dzięki czemu w otworach nie zbiera się brud.
  W razie potrzeby o-ringi mogą być zastosowane
- Dzięki 4 kulom wewnątrz, zasadnicza siła zostaje zintensyfikowana przy minimalnym tarciu wewnętrznym. W wielu przypadkach wystarcza dokręcenie ręką.
- Ø 12,7 mm kule; duża powierzchnia styku; centrum nacisku skierowane na zewnątrz
- Podparcie 3 kul równoważy obciążenie, zgodnie z zasadą trójścienną. Niepotrzebne są o-ringi aby kule utrzymać w miejscu!
- Skos pozwala na mocowanie poprzeczne
- Opatentowany mechanizm czyszczenia i wymiany kul



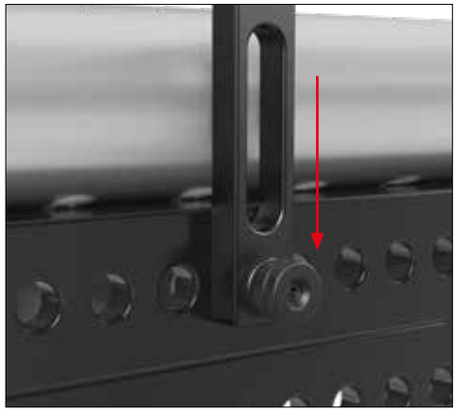

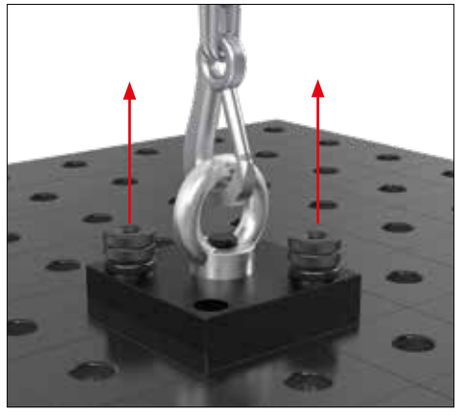

MOMENT DOKRĘCENIA (AM)

Moment dokręcenia to siła dokręcenia śruby za pomocą klucza dynamometrycznego. Aby uzyskać optymalną siłę docisku, moment dokręcania powinien odpowiadać zalecanej wartości.

Trzpień został tak zaprojektowany by przy niskim momencie obrotowym osiągnąć maksymalną siłę docisku, co umożliwia proste mocowanie ręczne.

Max. AM 280510: ≤ 25 Nm

SIŁA ŚCINANIA (SK)

Siła ścinania to siła, która reaguje poprzecznie do pola powierzchni przekroju poprzecznego trzpienia.

Max. SK 280510: ≤ 220 kN

SIŁA ROZCIĄGANIA (ZK)

Siła rozciągania objawia się przy ciągnięciu umocowanego trzpienia.

Max. ZK 280510: ≤ 25 kN

Video produktu znajdziesz na:

www.siegmund.com/V280510

Trzpień szybkomocujący



Opis:

Oksydowany trzpień szybkomocujący z wkrętowym mechanizmem blokującym jest idealnym elementem łączącym elementy Siegmund. Trzpienie szybkomocujące odznaczają się szczególnie dużymi kulami, które chronią skosy w otworach dzięki niewielkiemu naciskowi powierzchniowemu. Czwarta kula na środku redukuje tarcie wewnętrze i wzmacnia siłę pokrętła. Nowa wersja trzpienia pozbawiona jest o-ringów, dzięki czemu łatwiej go oczyścić. Trzpień został jeszcze bardziej zoptymalizowany.

Niedozwolone jest łączenie za pomocą tego trzpienia stołów i bloków typu-U!



280510



280512





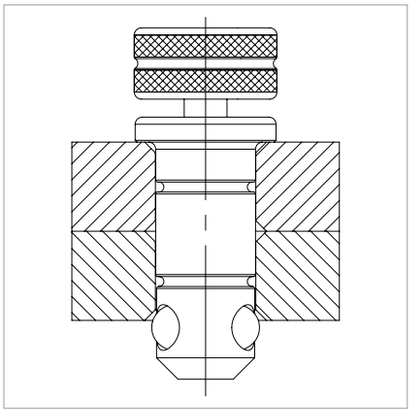

	Długość: (a)	Ø: (o)	Waga:	SK:	AM:	ZK:	Nr artykułu
Trzpień szybkomocujący krótki - do łączenia 2 elementów - oksydowany/-a - dokręcany	95 mm	28 mm	0,54 kg	220,00 kN	25,00 Nm	25,00 kN	2-280510 ● **196,-**
Trzpień szybkomocujący długi - do łączenia 3 elementów - oksydowany/-a - dokręcany	120 mm	28 mm	0,65 kg	220,00 kN	25,00 Nm	25,00 kN	2-280512 ● **249,-**

SK=Siła ścinania; AM=Moment dokręcenia; ZK=Siła rozciągania; ● = Produkt jest dostępny w magazynie ; ○ = Produkt jest dostępny na zamówienie; Wyjaśnienia na stronie 84

Trzpień uniwersalny komfort



Opis:

Oksydowany uniwersalny trzpień komfortowy jest idealnym elementem łączącym elementy Siegmund. Stosuje się go przy łączeniu elementów o różnej grubości materiału. Strefa zaciskowa krótkiego trzpienia wynosi 45-53 mm, a długiego 70-78 mm. Samocentrowanie w otworach zapewniają O-ringi. Duże kule przemieszczają się od środka na zewnątrz i zapobiegają przemieszczaniu się materiału na skutek niskiego ciśnienia powierzchniowego przy dużej sile nacisku w otworze systemowym.

Trzpień uniwersalny jest mocowany za pomocą zintegrowanego pokrętła lub klucza sześciokątnego (Nr artykułu 280854).

Niedozwolone jest łączenie za pomocą tego trzpienia stołów i bloków typu-U!



280532



280533







	Długość: (a)	Ø: (o)	Waga:	SK:	AM:	ZK:	Nr artykułu
Trzpień uniwersalny komfort krótki - do łączenia 2 elementów - oksydowany/-a	100 mm	28 mm	0,60 kg	200,00 kN	25,00 Nm	25,00 kN	2-280532 ● **201,-**
Trzpień uniwersalny komfort długi - do łączenia 3 elementów - oksydowany/-a	125 mm	28 mm	0,70 kg	200,00 kN	25,00 Nm	25,00 kN	2-280533 ● **254,-**

SK=Siła ścinania; AM=Moment dokręcenia; ZK=Siła rozciągania; ● = Produkt jest dostępny w magazynie ; ○ = Produkt jest dostępny na zamówienie; Wyjaśnienia na stronie 84

Trzpień uniwersalny Basic







280536 280537

Opis:

Oksydowany uniwersalny trzpień Basic jest idealnym elementem łączącym komponenty Siegmund. Stosuje się go przy łączeniu elementów o różnej grubości materiału. Strefa zaciskowa krótkiego trzpienia wynosi 42-57 mm, a długiego 67-82 mm. Samocentrowanie w otworach zapewniają O-ringu. Duże kule przemieszczają się od środka na zewnątrz i zapobiegają przemieszczaniu się materiału na skutek niskiego ciśnienia powierzchniowego przy dużej sile nacisku w kierunku otworu systemowego.

Trzpień uniwersalny jest mocowany za pomocą zintegrowanego pokrętła lub klucza sześciokątnego nr 14 (Nr artykułu 280854).

Niedozwolone jest łączenie za pomocą tego trzpienia stołów i bloków typu-U!

Otwory powinny być wyczyszczone przy użyciu szczotki przed zastosowaniem tych prostych, niedrogich trzpieni.



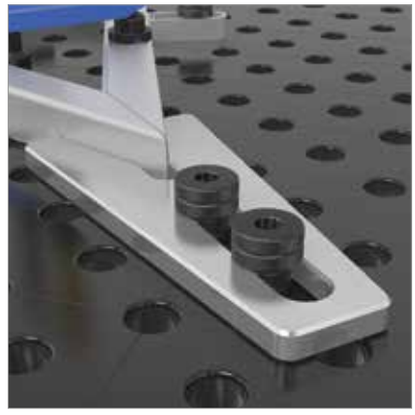

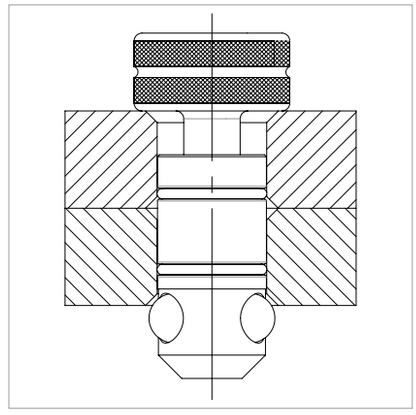

	Długość: (a)	Ø: (o)	Waga:	SK:	AM:	ZK:	Nr artykułu
Trzpień uniwersalny Basic krótki - do łączenia 2 elementów - oksydowany/-a	84 mm	28 mm	0,43 kg	200,00 kN	25,00 Nm	25,00 kN	2-280536 ● **148,-**
Trzpień uniwersalny Basic długi - do łączenia 3 elementów - oksydowany/-a	108 mm	28 mm	0,55 kg	200,00 kN	25,00 Nm	25,00 kN	2-280537 ● **196,-**

SK=Siła ścinania; AM=Moment dokręcenia; ZK=Siła rozciągania; ● = Produkt jest dostępny w magazynie ; ○ = Produkt jest dostępny na zamówienie; Wyjaśnienia na stronie 84

Trzpień pozycjonujący







280540 280541

Opis:

Trzpienie pozycjonujące przeznaczone są do regulacji kątowników, które mogą być umocowane w miejscu przy pomocy jednego trzpienia. Jest to niedrogi sposób zastąpienia trzpienia mocującego. Dodatkowo pozwala tworzyć różne układy blokad np. 90° lub 45°.

Na zdjęciu przykład zastosowania przy użyciu szablonów klienta.

Niedozwolone jest łączenie za pomocą tego trzpienia stołów i bloków typu-U!



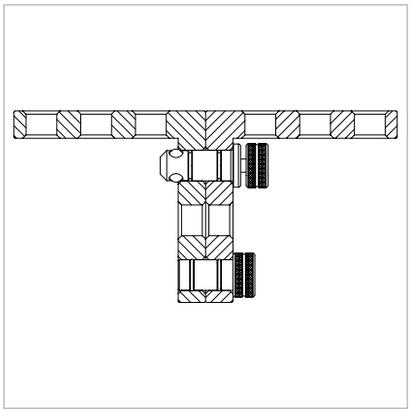

	Długość: (a)	Ø: (o)	Waga:	Nr artykułu
Trzpień pozycjonujący - oksydowany/-a	70 mm	28 mm	0,40 kg	2-280540 **53,-** ●
Trzpień pozycjonujący - do umieszczania ramy połączeniowej na szynach	90 mm	28 mm	0,53 kg	2-280541 **67,-** ●

● = Produkt jest dostępny w magazynie ; ○ = Produkt jest dostępny na zamówienie; Wyjaśnienia na stronie 84

Trzpień szybkomocujący płaski



Opis:

Oksydowany trzpień mocujący płaski przeznaczony jest do mocowania w otworach podłużnych. Jego celem jest, jak w przypadku trzpieni wpuszczanych - redukcja wysokości roboczej.

Idealny do wkrętarek akumulatorowych o momencie obrotowym do 25 Nm.

Niedozwolone jest łączenie za pomocą tego trzpienia stołów i bloków typu-U!



280522



280523

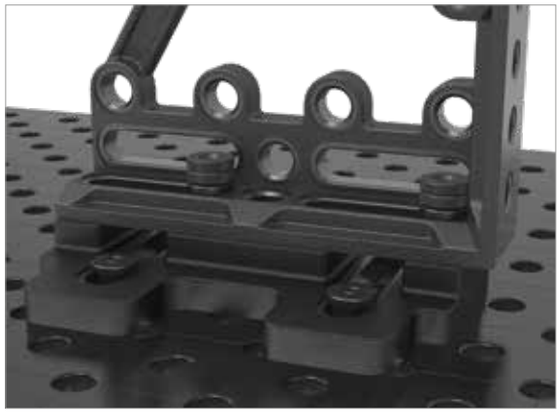



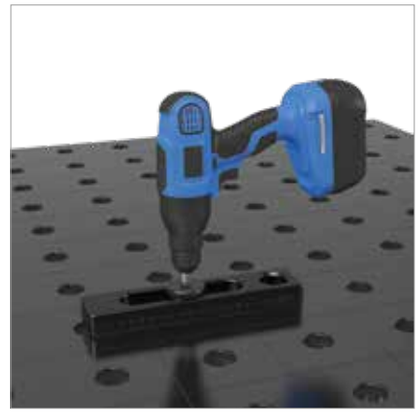

	Długość: (a)	Ø: (o)	Waga:	SK:	AM:	ZK:	Nr artykułu
Trzpień szybkomocujący płaski krótki - do łączenia 2 elementów - oksydowany/-a	74 mm	28 mm	0,36 kg	220,00 kN	25,00 Nm	25,00 kN	2-280522 ● **177,-**
Trzpień szybkomocujący płaski długi - do łączenia 3 elementów - oksydowany/-a	99 mm	28 mm	0,46 kg	220,00 kN	25,00 Nm	25,00 kN	2-280523 ● **206,-**
Śruba nastawczych dla 280522 - 10 szt. / op.							2-289020 ● **53,-**
Śruba nastawczych dla 280523 - 10 szt. / op.							2-289013 ● **53,-**

SK=Siła ścinania; AM=Moment dokręcenia; ZK=Siła rozciągania; ● = Produkt jest dostępny w magazynie ; ○ = Produkt jest dostępny na zamówienie; Wyjaśnienia na stronie 84

Trzpień wpuszczany

Opis:

Trzpień wpuszczany jest stosowany jako ukryte połączenie komponentów Siegmund. W swojej konstrukcji odpowiada innym trzpieniom z czterema kulami. Jego głowica znika w obniżeniu otworów, tak że nic nie wystaje ponad mocowanym elementem. Trzpień wpuszczany nie nadaje się do stosowania w otworach podłużnych.

Niedozwolone jest łączenie za pomocą tego trzpienia stołów i bloków typu-U!







280528 280529

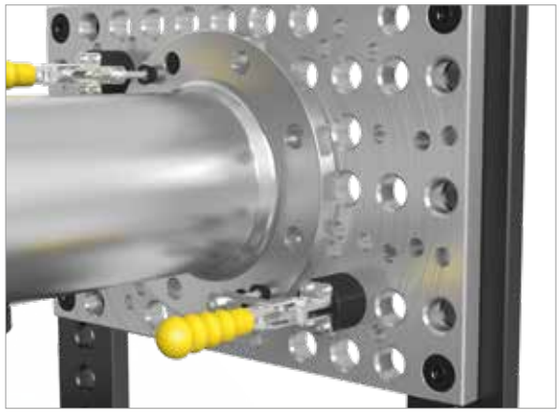



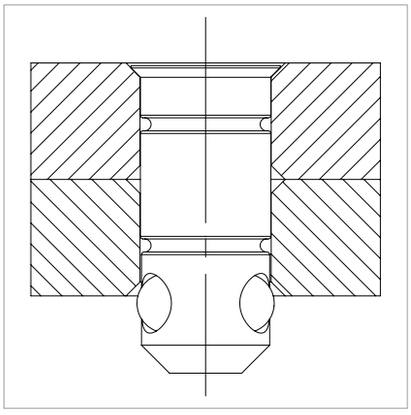

	Długość: (a)	Ø: (o)	Waga:	SK:	AM:	ZK:	Nr artykułu
Trzpień wpuszczany krótki - do łączenia 2 elementów - oksydowany/-a	67 mm	28 mm	0,30 kg	220,00 kN	25,00 Nm	10,00 kN	2-280528 **177,-** ●
Trzpień wpuszczany długi - do łączenia 3 elementów - oksydowany/-a	91 mm	28 mm	0,41 kg	220,00 kN	25,00 Nm	10,00 kN	2-280529 **230,-** ●

SK=Siła ścinania; AM=Moment dokręcenia; ZK=Siła rozciągania; ● = Produkt jest dostępny w magazynie ; ○ = Produkt jest dostępny na zamówienie; Wyjaśnienia na stronie 84

Szybkościsk Profesjonalny z rączką





280516

Opis:

Dzięki trzpieniom szybkomocującym elementy można szybko i łatwo zamocować i zwolnić bez żadnych dodatkowych narzędzi.

Skok mocowania można regulować za pomocą nakrętki regulacyjnej w zakresie od 33 do 60 mm.

Niedozwolone jest łączenie za pomocą tego trzpienia stołów i bloków typu-U!

Dostępny od 01.04.2019.

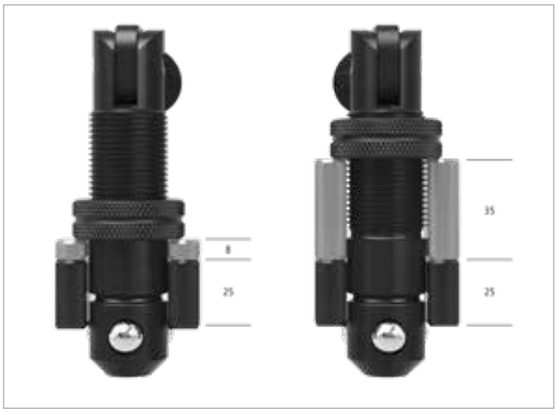



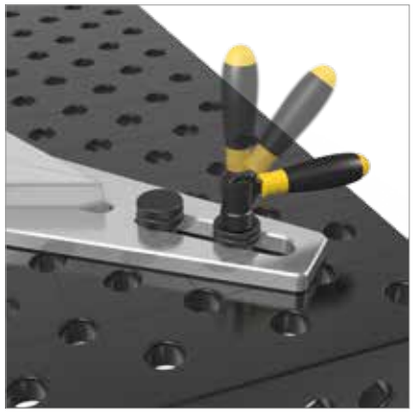

	Długość: (a)	Ø: (o)	Waga:	SK:	ZK:	Nr artykułu
Szybkościsk Profesjonalny z rączką - oksydowany/-a	235 mm	28 mm	0,63 kg	220,00 kN	25,00 kN	2-280516 ● **254,-**

SK=Siła ścinania; ZK=Siła rozciągania; ● = Produkt jest dostępny w magazynie ; ○ = Produkt jest dostępny na zamówienie; Wyjaśnienia na stronie 84

Trzpień łączący sześciokątny

Opis:

Trzpień łączący sześciokątny oksydowany jest przeznaczony do łączenia długotrwałego elementów systemu Siegmund np. stołów czy bloków typu-U. Łatwy montaż zapewnia samocentrujące mocowanie trzpienia.

Trzpienie mocowane są przy pomocy klucza w rozmiarze 36 i 24.





280550.1

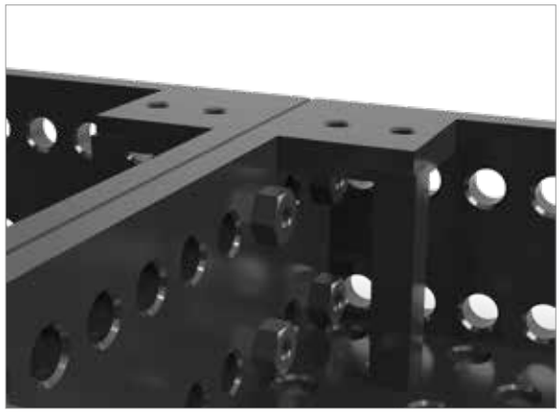



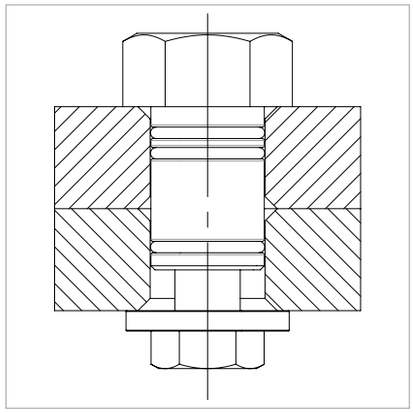

	Długość: (a)	Ø: (o)	Waga:	SK:	AM:	ZK:	Nr artykułu	
Trzpień łączący sześciokątny krótki - do łączenia 2 elementów - oksydowany/-a - z gniazdem sześciokątnym	58 mm	28 mm	0,40 kg	200,00 kN	25,00 Nm	20,00 kN	2-280550.1 **110,-**	●

SK=Siła ścinania; AM=Moment dokręcenia; ZK=Siła rozciągania; ● = Produkt jest dostępny w magazynie ; ○ = Produkt jest dostępny na zamówienie; Wyjaśnienia na stronie 84

Trzpień łączący





280560.N



280561



280562

Opis:

Trzpień łączący wpuszczany jest przeznaczony do łączenia długotrwałego elementów systemu Siegmund np. stołów czy bloków typu-U.

Łatwy montaż zapewnia samocentrujące mocowanie przy użyciu klucza sześciokątnego. Głowica trzpienia posiada gniazdo sześciokątne nr 10 do klucza.

Trzpienie mogą być wykorzystywane do mocnego skręcenia ze sobą elementów, bez uciążliwego wystawania - są całkowicie schowane. Są także odpowiednie do stosowania w otworach podłużnych.

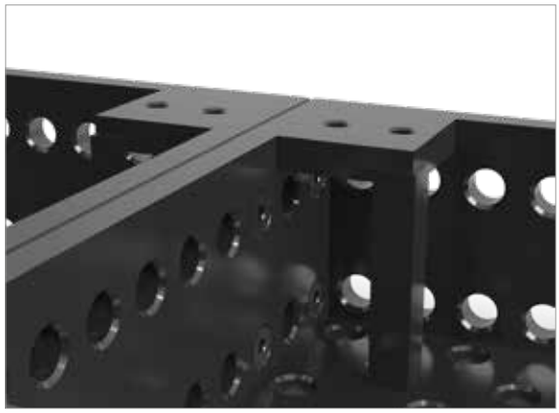



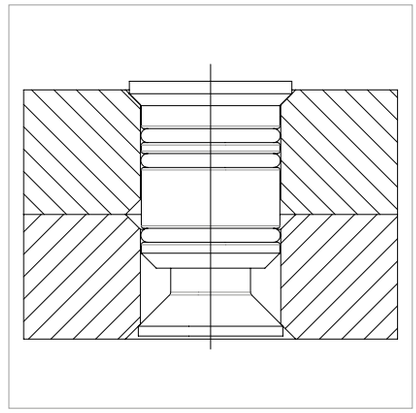

		Długość: (a)	Ø: (o)	Waga:	SK:	AM:	ZK:	Nr artykułu
Trzpień łączący krótki - do łączenia 2 elementów - azotowany - z gniazdem sześciokątnym	N BAR	50 mm	28 mm	0,12 kg	200,00 kN	25,00 Nm	10,00 kN	2-280560.N **81,-** ●
Trzpień łączący długi - do łączenia 3 elementów - oksydowany/-a - z gniazdem sześciokątnym		75 mm	28 mm	0,20 kg	200,00 kN	25,00 Nm	10,00 kN	2-280561 **100,-** ●
Trzpień łączący długi - do łączenia 4 elementów - oksydowany/-a - z gniazdem sześciokątnym		100 mm	28 mm	0,34 kg	200,00 kN	25,00 Nm	10,00 kN	2-280562 **120,-** ●

SK=Siła ścinania; AM=Moment dokręcenia; ZK=Siła rozciągania; ● = Produkt jest dostępny w magazynie ; ○ = Produkt jest dostępny na zamówienie; Wyjaśnienia na stronie 84

= Twardość i długowieczność

N = Ochrona przed przywieraniem odprysków spawalniczych

BAR = Zabezpieczenie przez korozją

Trzpień łączący Premium Light

Opis:

Trzpień łączący służy do łączenia stołów i narzędzi Siegmund (grubość materiału 25 mm) z elementami Siegmund Premium Light (grubość materiału 15 mm) za pomocą otworów systemowych.

Kątowniki typu U Premium Light można przymocować do stołu za pomocą trzpieni łączących (nr kat. 800562).





800562



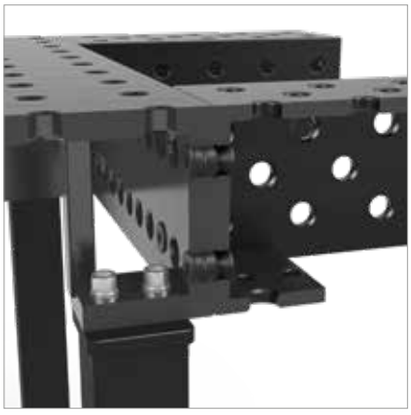

	Długość: (a)	Ø: (o)	Waga:	Nr artykułu
Trzpień łączący Siegmund <-> Siegmund Light - oksydowany/-a	40 mm	28 mm	0,15 kg	2-800562 **81,-** ●

● = Produkt jest dostępny w magazynie ; ○ = Produkt jest dostępny na zamówienie; Wyjaśnienia na stronie 84

części zapasowe do trzpieni starego typu


280510.1


280512.1


280501


280653


289007.10


289009.10


289010.10


289016.10


289102

	Długość: (a)	Wysokość: (c)	Ø: (o)	Waga:	Nr artykułu	
Gwintowane pokrętło z otworem na klucz sześciokątny krótki - część zamienna dla trzpieni szybkomocujących 280510	70 mm		40 mm	0,23 kg	2-280510.1 **62,-**	●
Gwintowane pokrętło z otworem na klucz sześciokątny długi - część zamienna dla trzpieni szybkomocujących 280512	95 mm		40 mm	0,30 kg	2-280512.1 **67,-**	●
Zestaw podkładek dystansowych do trzpieni - dla wszystkich trzpieni - zawiera: 1x dysk 1 mm, 4x dysk 2 mm, 1x dysk 6 mm, 1x dysk 10 mm				0,12 kg	2-280501 **38,-**	●
Pierścień dystansowy - dla 280604, 280625, 280608		10 mm	28 mm	0,05 kg	2-280653 **29,-**	●
Kulki - dla trzpieni S28 - 10 szt. / op.					2-289007.10 **14,-**	●
O-ring 22 mm średnica wewnętrzna - dla trzpieni mocujących S28, pryzm i trzpieni pozycjonujących - 10 szt. / op.					2-289009.10 **10,-**	●
O-ring 24 mm średnica wewnętrzna - dla wszystkich trzpieni mocujących S28 - 10 szt. / op.					2-289010.10 **10,-**	●
O-ring 31 mm średnica wewnętrzna - dla trzpieni uniwersalnych komfort S28 - 10 szt. / op.					2-289016.10 **10,-**	●
części zapasowe do trzpieni starego typu z O-ringami + Kulki - 10x 289009, 10x 289007, 10x 289010					2-289102 **19,-**	●

● = Produkt jest dostępny w magazynie ; ○ = Produkt jest dostępny na zamówienie; Wyjaśnienia na stronie 84


280510.1
289007.10


280501

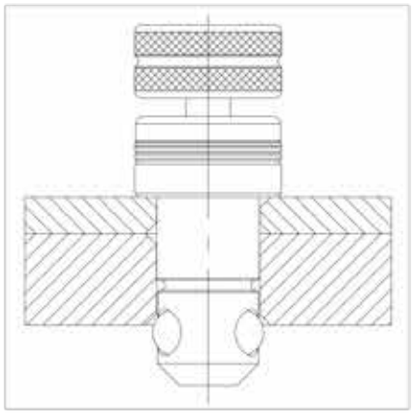

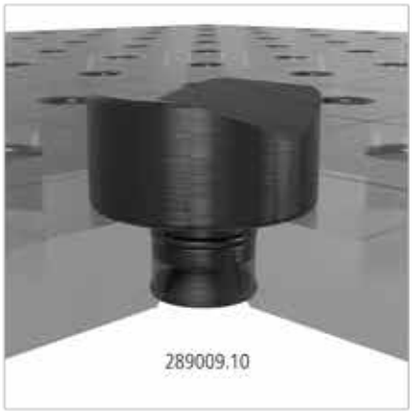
289009.10


280653

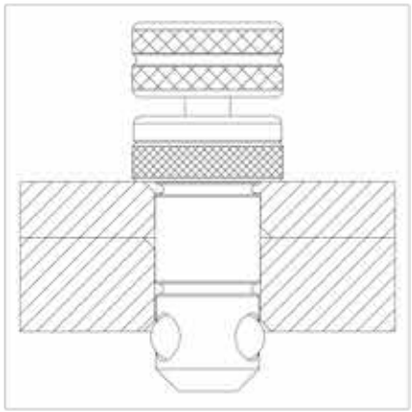


289009.10



Trzpień magnetyczny





280740



280740.1



280740.2



280741



280741.C

Opis:

Magnetyczny trzpień mocujący umożliwia szybkie mocowanie bez wkręcania lub użycia narzędzi. Zalecany do mocowania elementów szczególnie wrażliwych na nacisk, jak cienkie arkusze blachy, a także w przypadku, gdy mocowanie po przeciwnej stronie jest niemożliwe np. zamknięte profile.

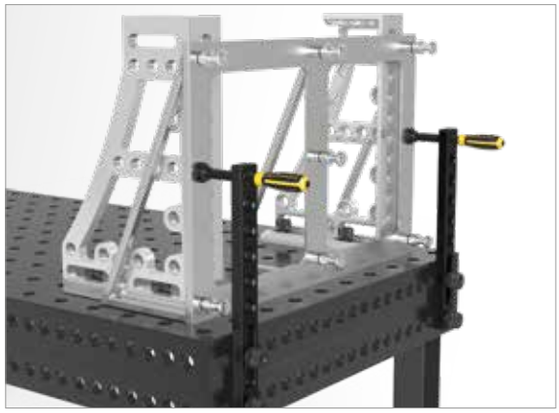

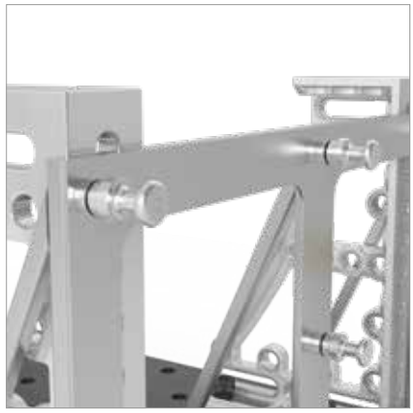



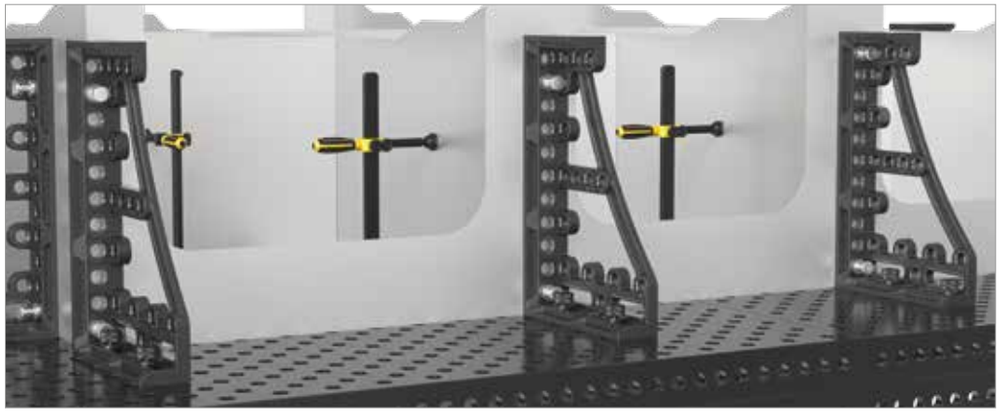

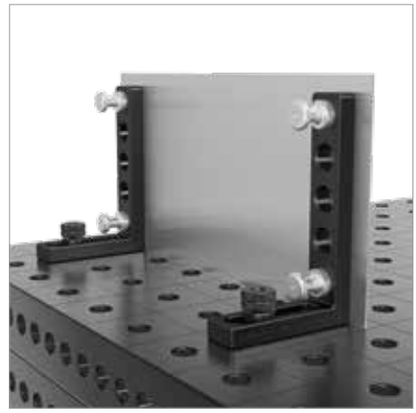

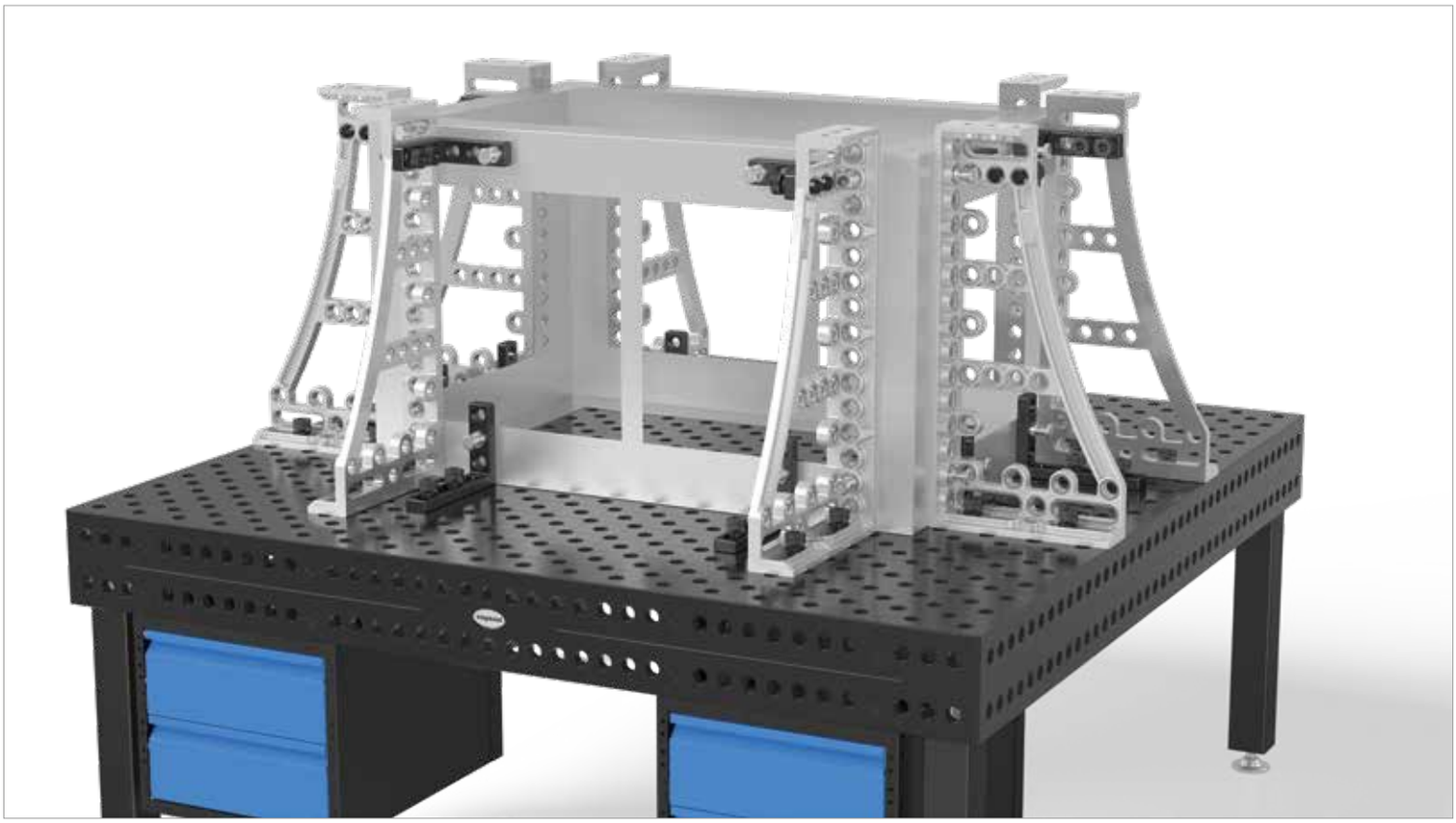

		Długość: (a)	Ø: (o)	Waga:	Nr artykułu	
Trzpień magnetyczny 68 - Długość trzpienia 25 mm - aluminiowy/-a	ALU	68 mm	28 mm	0,09 kg	2-280740 **100,-**	●
Trzpień magnetyczny 93 - Długość trzpienia 50 mm - aluminiowy/-a	ALU	93 mm	28 mm	0,13 kg	2-280740.1 **120,-**	●
Trzpień magnetyczny 118 - Długość trzpienia 75 mm - aluminiowy/-a	ALU	118 mm	28 mm	0,16 kg	2-280740.2 **139,-**	●
Pierścień dystansowy dla trzpienia magnetycznego - oksydowany/-a		25 mm	40 mm	0,12 kg	2-280741 **29,-**	●
Pierścień dystansowy dla trzpienia magnetycznego - chromowany, Czas dostawy ok. 10 tygodni		25 mm	40 mm	0,12 kg	2-280741.C **72,-**	○

● = Produkt jest dostępny w magazynie ; ○ = Produkt jest dostępny na zamówienie; Wyjaśnienia na stronie 84



Strona 264
Professional Zacisk śrubowy



Strona 266
Professional Zacisk śrubowy XL



Strona 268
Professional Zacisk śrubowy 45°/90°



Strona 270
Szybkościsk Profesjonalny



Strona 272
Pręt pionowy okrągły + Krzyżak żeliwny



Strona 274
Professional Zacisk śrubowy z dźwignią kolankową



Strona 274
Professional Zacisk śrubowy 45°/90° z dźwignią kolankową



Strona 275
Szybkościsk konwencjonalny



Strona 276
Zacisk na rurze uniwersalny



Strona 278
Zacisk z prętem okrągłym Basic 90°



Strona 280
Zacisk z prętem okrągłym Basic 180°



Strona 282
Adapter 45° dla zacisku śrubowego 280610



Strona 283
Tuleja gwintowana



Strona 284
Pryzma do zacisków śrubowych



Strona 284
Pryzma do zacisków śrubowych



Strona 284
Pryzma do zacisków śrubowych



Strona 284
Adapter próżniowy dla zacisków śrubowych



Strona 286
Pryzma Duo Ø 40



Strona 286
Pryzma Duo Ø 40



Strona 286
Pryzma Duo Ø 40



Strona 287

Adapter okrągły dla zacisków śrubowych



Strona 287

Adapter okrągły dla zacisków śrubowych



Strona 287

Adapter okrągły dla zacisków śrubowych



Strona 288

Gniazdo kątowe 45° dla rury napinającej



Strona 288

Gniazdo kątowe 90° dla rury napinającej



Strona 288

Osłona kątowa 45° dla rury napinającej



Strona 288

Osłona kątowa 90° dla rury napinającej



Strona 289

Ramię mocujące 2P dla zacisków śrubowych



Strona 289

Ramię mocujące 3P dla zacisków śrubowych

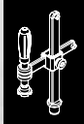

Zaciski & Akcesoria

Video produktu znajdziesz na:

www.siegmund.com/V280610



280631.2	280631.1	280631
500 mm	350 mm	200 mm



280634.2	280634.1	280634
170 mm	135 mm	100 mm



280636.2	280636.1	280636
170 mm	135 mm	100 mm



280635.2	280635.1	280635
170 mm	135 mm	83 mm



280617



280662

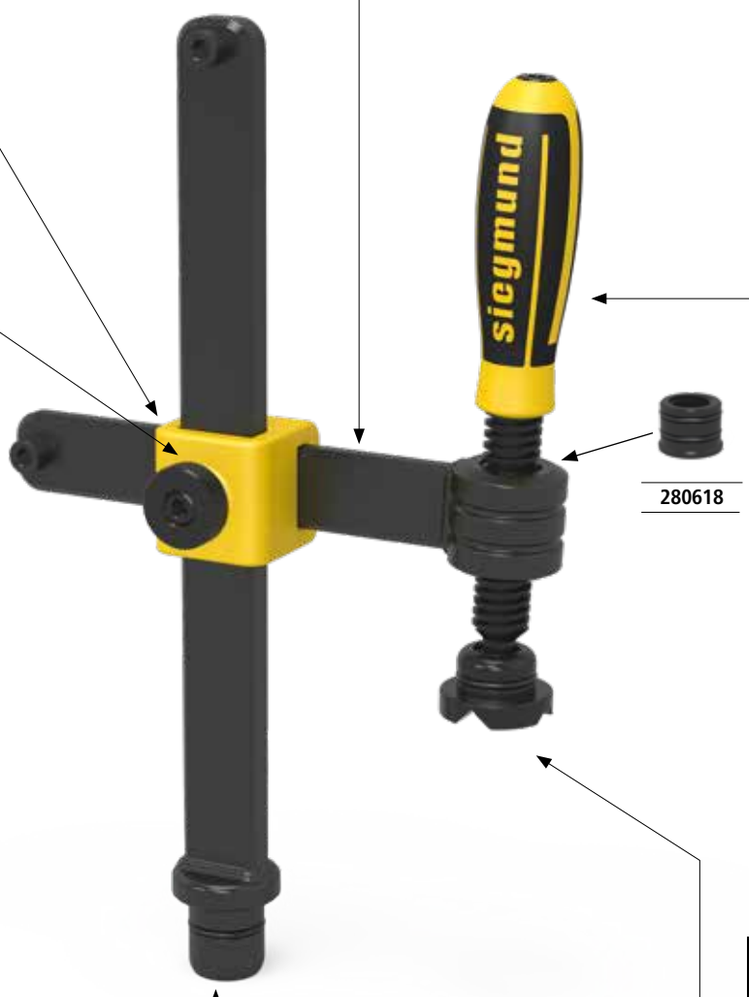

280618



280632.2	280632.1	280632
800 mm	500 mm	310 mm





Ø 35	280660	280660.E	280660.PA
	oksydowany/-a / azotowany	Stal nierdzewna	poliamidowa



Ø 40	280650	280650.A	280650.PA
	oksydowany/-a / azotowany	aluminiowy/-a	poliamidowa



Ø 40	280657.1.N	280658.E	280659.PA
	azotowany	Stal nierdzewna	poliamidowa

Akcesoria dla 280610 znajdziesz na stronie 265. Pryzmy do zacisków śrubowych na stronie 284; 286; 287.

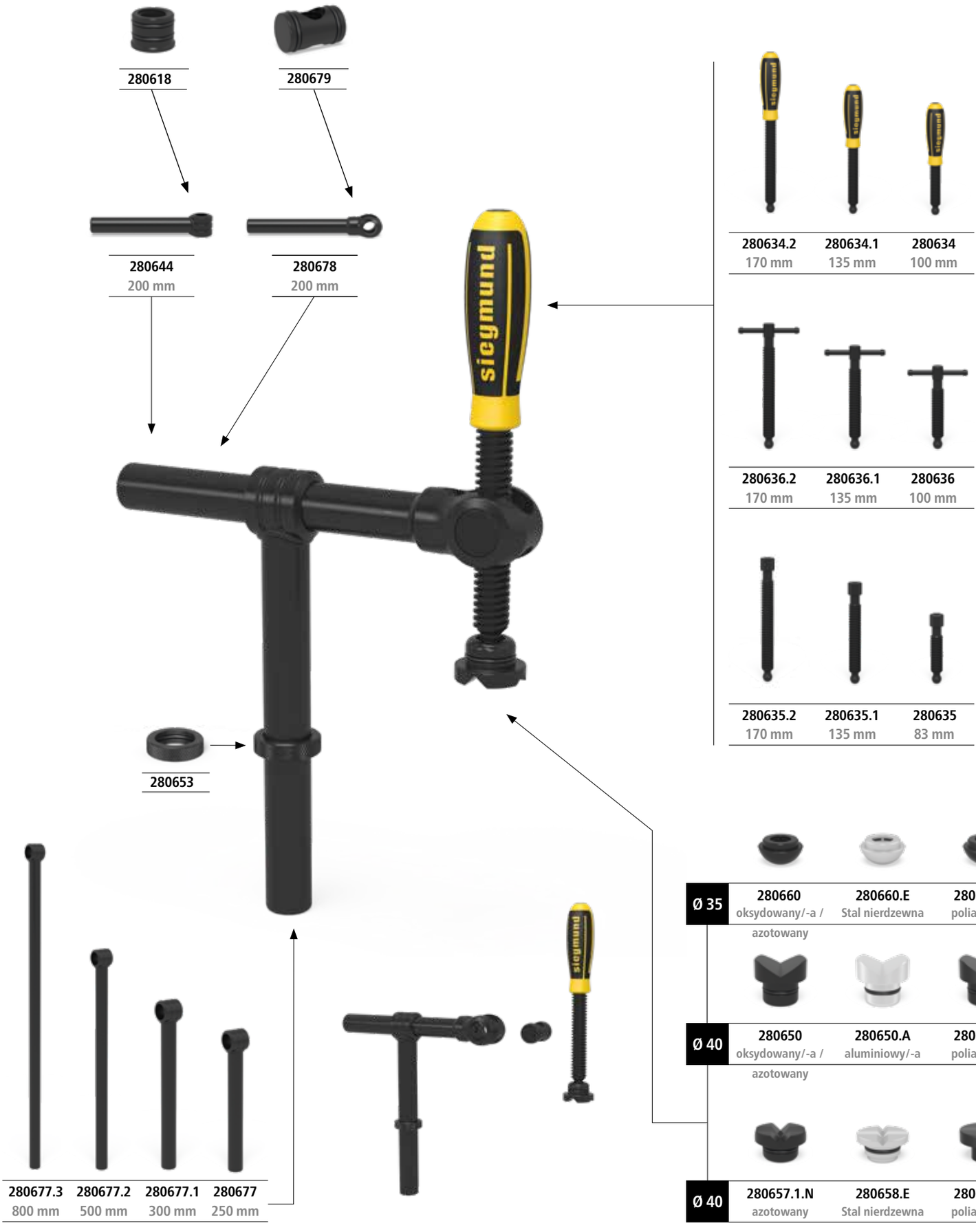

Akcesoria dla 280604 znajdziesz na stronie 277. Pryzmy do zacisków śrubowych na stronie 284; 286; 287.

Professional Zacisk śrubowy

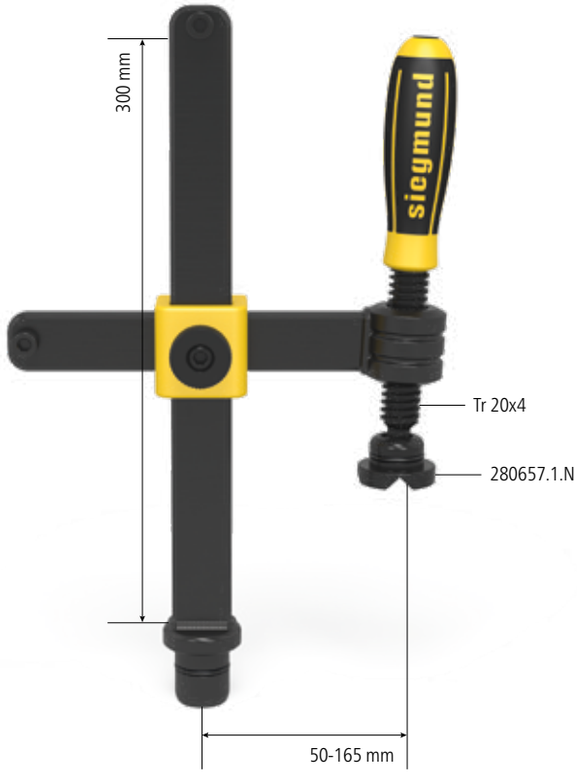

Opis:

Zacisk śrubowy Professional umożliwia szybkie, mocne i dokładne mocowanie różnorodnych komponentów. Oferuje maksymalną wydajność dzięki oszczędności czasu - szybka regulacja, łatwy i dokładny montaż/demontaż. Zacisk można przebudować - oferujemy różne długości prętów poziomych i pionowych. Wymiary przekroju poziomego pręta wynoszą 30x10 mm. Wymiary przekroju pionowego pręta wynoszą 30x14 mm. Pręt pionowy jest dodatkowo wzmocniony.

Bezpieczne mocowanie gwarantują wymienne pryzmy z różnych materiałów (stal, poliamid). Odpowiednie pryzmy znajdują się na stronie 284.

Długa żywotność i wydajność pracy są efektem azotowania plazmowego. Zamawianie części wymiennych zamiast całego zacisku pozwala zaoszczędzić wydatki.

Nowe pokrętło na żeliwnym krzyżaku, pozwala w ciągu kilku sekund wyregulować wysokość.
Rękojeść zacisku ma gniazdo sześciokątne i można dzięki temu precyzyjnie ustalić siłę docisku za pomocą klucza z momentem obrotowym.



280610.N



280610.S

Model standardowy		maks. nośność:	Waga:	Nr artykułu	
Professional Zacisk śrubowy	N BAR	5 kN	2,70 kg	2-280610.N **297,-**	●
Professional Zacisk śrubowy wymiar specjalny				2-280610.S .	○

● = Produkt jest dostępny w magazynie ; ○ = Produkt jest dostępny na zamówienie; Wyjaśnienia na stronie 84

Model standardowy 280610:
zawiera 1x 280634.N, 1x 280631.N, 1x 280632.N, 1x 280618.N, 1x 280617, 1x 280662.N, 1x 280657.1.N

= Twardość i długowieczność
N = Ochrona przed przywieraniem odprysków spawalniczych
BAR = Zabezpieczenie przez korozją


280634.N


280635.N


280636.N


280631.N


280632.N


280618.N


280617


280662.N

Części zapasowe, wymiary specjalne i elementy do indywidualnej konfiguracji				
Uchwyt gwintowany z rękojeścią - dla 280610, 280612, 280630, 280604, 280625, 280608 - gwint 20 x 4 mm	100 mm 2-280634.N ● **48,-**	135 mm 2-280634.1.N ● **53,-**	170 mm 2-280634.2.N ● **57,-**	wymiar specjalny 2-280634.S ○ ·
Uchwyt gwintowany z sześciokątnym łbem - dla 280610, 280612, 280630, 280604, 280625, 280608 - gwint 20 x 4 mm	83 mm 2-280635.N ● **53,-**	135 mm 2-280635.1.N ● **57,-**	170 mm 2-280635.2.N ● **62,-**	wymiar specjalny 2-280635.S ○ ·
Uchwyt gwintowany z pokrętłem - dla 280610, 280612, 280630, 280604, 280625, 280608 - gwint 20 x 4 mm	100 mm 2-280636.N ● **53,-**	135 mm 2-280636.1.N ● **57,-**	170 mm 2-280636.2.N ● **62,-**	wymiar specjalny 2-280636.S ○ ·
Pręt poziomy - dla 280610, 280611 - bez tulei 280618, prosimy zamawiać osobno	200 mm 2-280631.N ● **43,-**	350 mm 2-280631.1.N ● **53,-**	500 mm 2-280631.2.N ● **67,-**	wymiar specjalny 2-280631.S ○ ·
Pręt pionowy - dla 280610, 280612, 280611 - Pręt pionowy jest utwardzany	310 mm 2-280632.N ● **81,-**	500 mm 2-280632.1.N ● **100,-**	800 mm 2-280632.2.N ● **134,-**	wymiar specjalny 2-280632.S ○ ·
Tuleja gwintowana - tuleja gwintowana 20 x 4 mm dla sztyftów zacisków śrubowych systemu 28 - dla 280610, 280612, 280625 - azotowany				2-280618.N ● **29,-**
Krzyżak żeliwny - dla 280610, 280611, 280615, 220610.1, 220615.1 - bez pokrętła				45 mm 2-280617 ● **77,-**
Pokrętło dla krzyżak żeliwny - dla 280610, 280612, 280630, 280615, 280611, 220610.1, 220630.1, 220615.1				25 mm 2-280662.N ● **33,-**

● = Produkt jest dostępny w magazynie ; ○ = Produkt jest dostępny na zamówienie; Wyjaśnienia na stronie 84

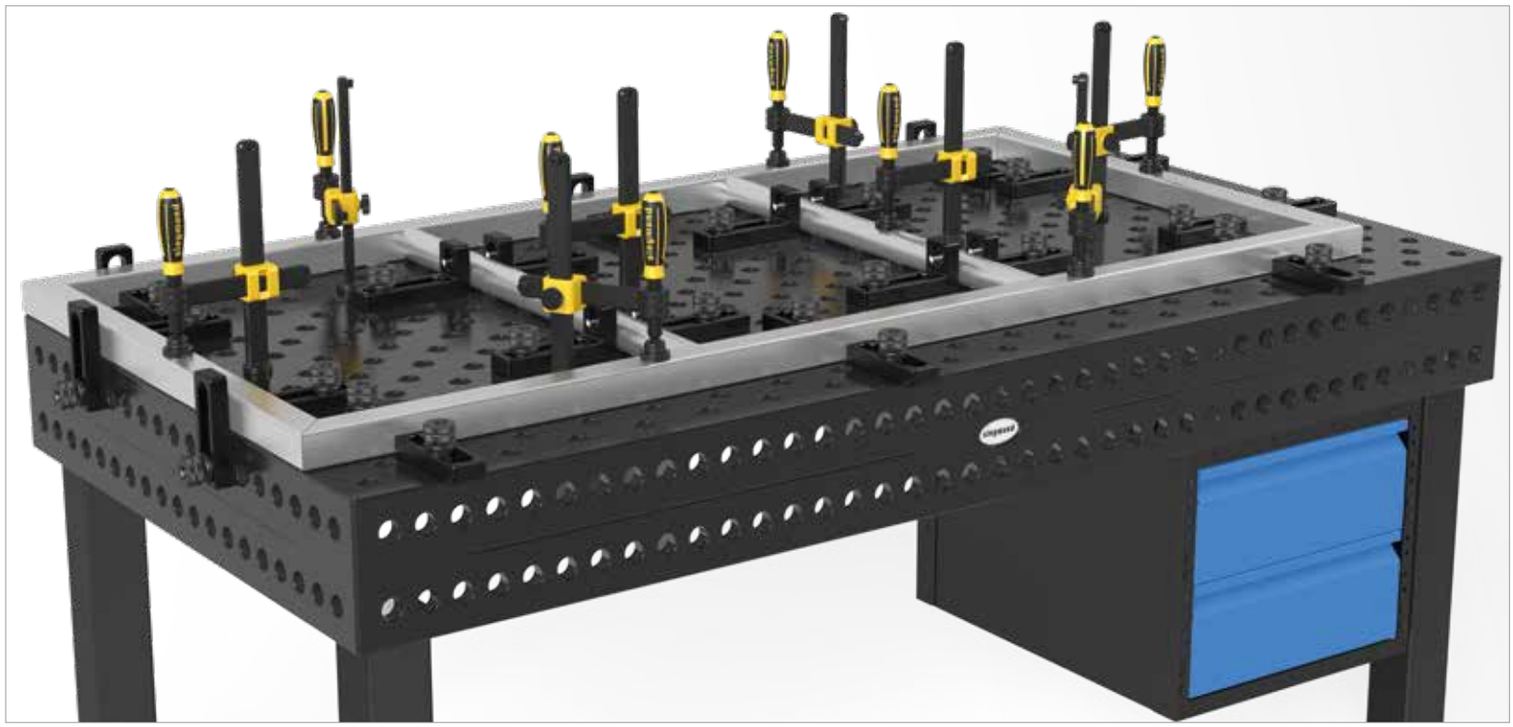

Professional Zacisk śrubowy XL

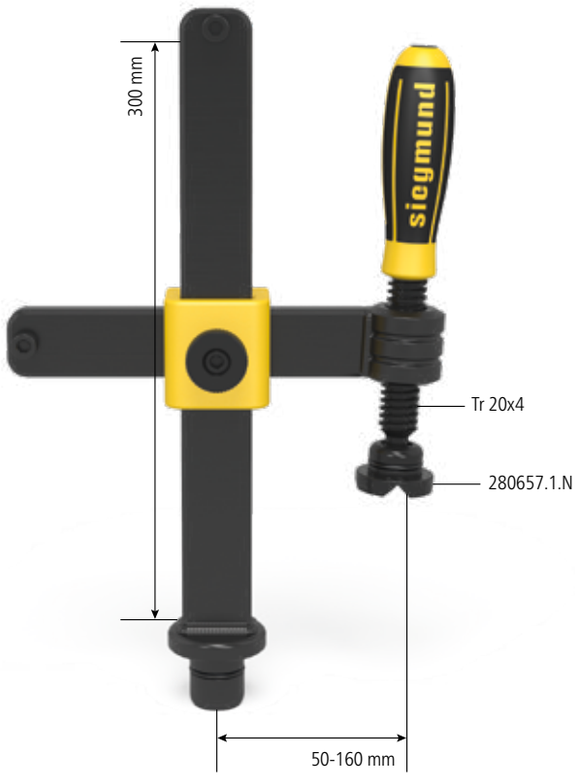

Opis:

Professional Zacisk śrubowy XL został specjalnie zaprojektowany do zadań wymagających szczególnie wysokiej siły nacisku.

Aby docisnąć każdy rodzaj spawanego materiału - pryzmy są wymienialne. Odpowiednie pryzmy znajdziesz na stronie 284.

By sprostać indywidualnym potrzebom, oferujemy różne długości poziomych i pionowych prętów. Wymiar użytego pręta wynosi 35x14 mm (szerokość x grubość).

Długą żywotność gwarantuje oksydowany materiał, a możliwość oddzielnego zamawiania poszczególnych elementów zacisku zapewnia komfort użytkowania. Dzięki nowemu pokrętłu znajdującemu się bezpośrednio na krzyżaku, regulacja wysokości zajmuje zdecydowanie mniej czasu.

Gniazdo sześciokątne w zakończeniu uchwytu, pozwala na precyzyjną regulację zacisku przy użyciu klucza dynamometrycznego.



280612



280612.S

Model standardowy	maks. nośność:	Waga:	Nr artykułu	
Professional Zacisk śrubowy XL	7 kN	3,40 kg	2-280612 **349,-**	●
Professional Zacisk śrubowy XL wymiar specjalny			2-280612.S .	○

● = Produkt jest dostępny w magazynie ; ○ = Produkt jest dostępny na zamówienie; Wyjaśnienia na stronie 84

Model standardowy 280612:
zawiera 1x 280634.N, 1x 280638, 1x 280639, 1x 280618.N, 1x 280617.1, 1x 280662.N, 1x 280657.1.N


280634.N


280635.N


280636.N


280638


280639


280618.N


280617.1


280662.N

Części zapasowe, wymiary specjalne i elementy do indywidualnej konfiguracji				
Uchwyt gwintowany z rękojeścią - dla 280610, 280612, 280630, 280604, 280625, 280608 - gwint 20 x 4 mm	100 mm 2-280634.N ● **48,-**	135 mm 2-280634.1.N ● **53,-**	170 mm 2-280634.2.N ● **57,-**	wymiar specjalny 2-280634.S ○ ·
Uchwyt gwintowany z sześciokątnym łbem - dla 280610, 280612, 280630, 280604, 280625, 280608 - gwint 20 x 4 mm	83 mm 2-280635.N ● **53,-**	135 mm 2-280635.1.N ● **57,-**	170 mm 2-280635.2.N ● **62,-**	wymiar specjalny 2-280635.S ○ ·
Uchwyt gwintowany z pokrętłem - dla 280610, 280612, 280630, 280604, 280625, 280608 - gwint 20 x 4 mm	100 mm 2-280636.N ● **53,-**	135 mm 2-280636.1.N ● **57,-**	170 mm 2-280636.2.N ● **62,-**	wymiar specjalny 2-280636.S ○ ·
Pręt poziomy - dla 280612 - bez tulei 280618, prosimy zamawiać osobno	200 mm 2-280638 ● **53,-**	350 mm 2-280638.1 ● **77,-**	500 mm 2-280638.2 ● **100,-**	wymiar specjalny 2-280638.S ○ ·
Pręt pionowy - dla 280612 - Pręt pionowy jest utwardzany	310 mm 2-280639 ● **91,-**	500 mm 2-280639.1 ● **129,-**	800 mm 2-280639.2 ● **182,-**	wymiar specjalny 2-280639.S ○ ·
Tuleja gwintowana - tuleja gwintowana 20 x 4 mm dla sztyftów zacisków śrubowych systemu 28 - dla 280610, 280612, 280625 - azotowany				2-280618.N ● **29,-**
Krzyżak żeliwny - dla 280612 - bez pokrętła				52 mm 2-280617.1 ● **96,-**
Pokrętło dla krzyżak żeliwny - dla 280610, 280612, 280630, 280615, 280611, 220610.1, 220630.1, 220615.1				25 mm 2-280662.N ● **33,-**

● = Produkt jest dostępny w magazynie ; ○ = Produkt jest dostępny na zamówienie; Wyjaśnienia na stronie 84

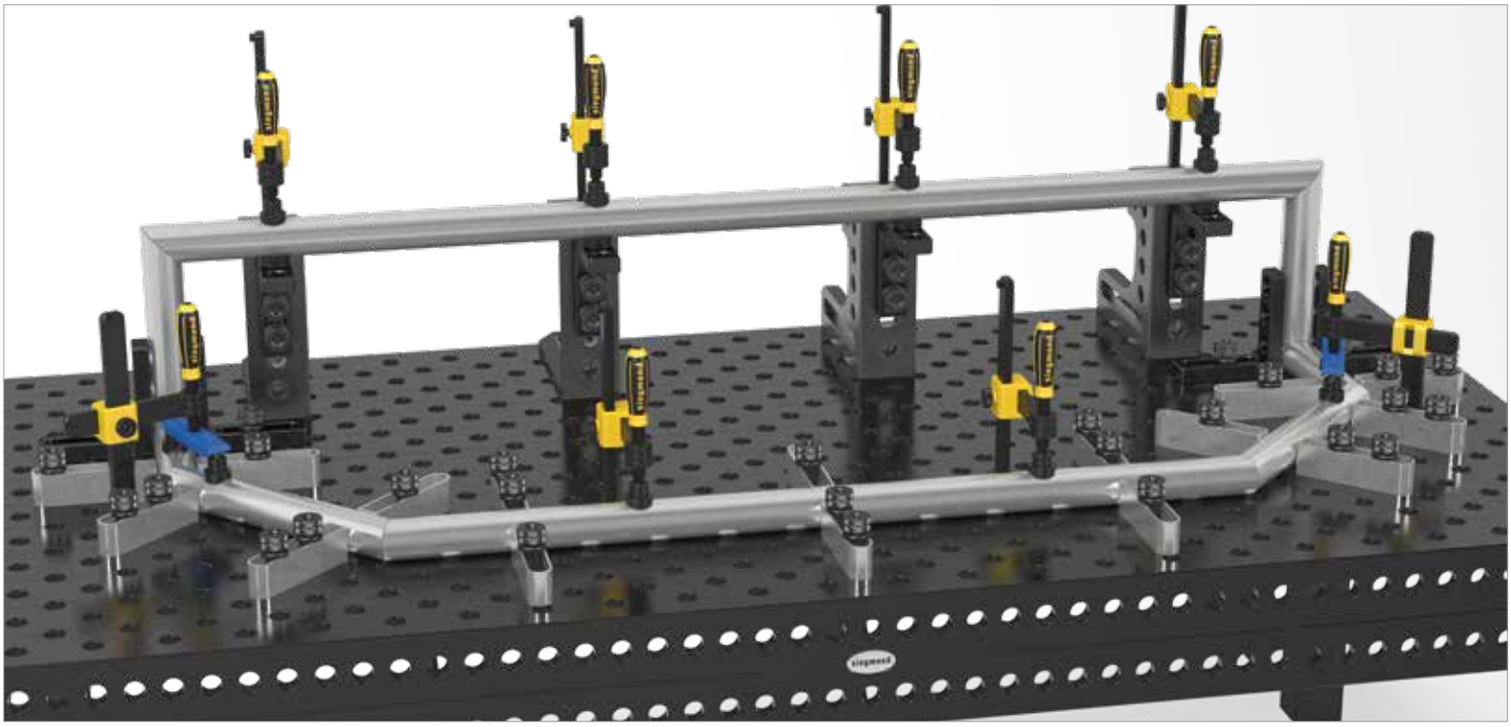

Professional Zacisk śrubowy 45°/90°

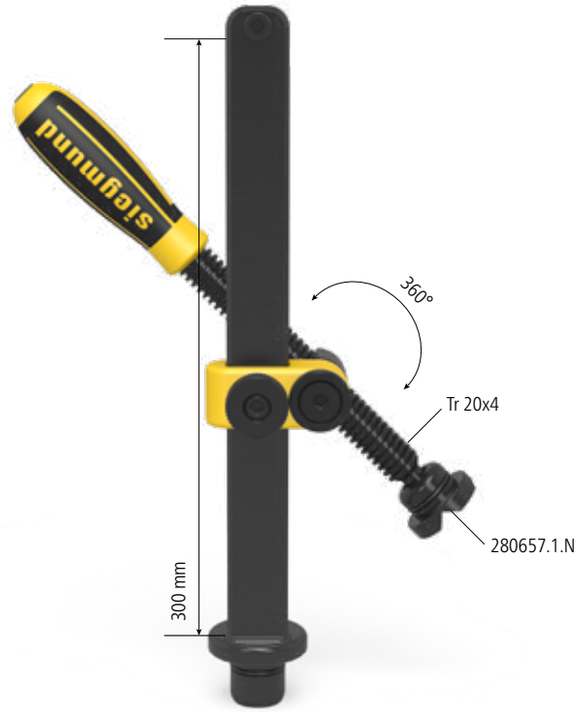

Opis:

Zacisk śrubowy Professional 45° / 90° zastępuje tradycyjne zaciski śrubowe 45° lub 90°. Nowa generacja zacisków wyznacza standardy mocowania dzięki zmianie kąta w zakresie od 0° -360°.

Bezpieczne mocowanie gwarantują wymienne pryzmy z różnych materiałów (stal, poliamid). Odpowiednie pryzmy znajdują się na stronie 284. Przekrój pręta pionowego wynosi 30x14 mm.

Długa żywotność i wydajność pracy są efektem azotowania plazmowego. Zamawianie części wymiennych zamiast całego zacisku pozwala zaoszczędzić wydatki.

Dzięki nowemu pokrętłu na krzyżaku żeliwnym, można szybko zmieniać wysokość zacisku.
Siłę mocowania można zwiększyć i dokładnie wyregulować za pomocą klucza dynamometrycznego.
Dodatkowo, pręt pionowy jest wzmocniony.



280630.N



280630.S

Model standardowy		maks. nośność:	Waga:	Nr artykułu	
Professional Zacisk śrubowy 45°/90°	N BAR	5 kN	2,30 kg	2-280630.N **278,-**	●
Professional Zacisk śrubowy 45°/90° wymiar specjalny				2-280630.S .	○

● = Produkt jest dostępny w magazynie ; ○ = Produkt jest dostępny na zamówienie; Wyjaśnienia na stronie 84

Model standardowy 280630:
zawiera 1x 280634.2.N, 1x 280633.N, 1x 289108, 1x 280617.2, 1x 280662.N, 1x 289109, 1x 280657.1.N


280634.2.N


280635.2.N


280636.2.N


280633.N


289108


280617.2


280662.N


289109

Części zapasowe, wymiary specjalne i elementy do indywidualnej konfiguracji				
Uchwyt gwintowany z rękojeścią - dla 280610, 280612, 280630, 280604, 280625, 280608 - gwint 20 x 4 mm	100 mm 2-280634.N ● **48,-**	135 mm 2-280634.1.N ● **53,-**	170 mm 2-280634.2.N ● **57,-**	wymiar specjalny 2-280634.S ○ ·
Uchwyt gwintowany z sześciokątnym łbem - dla 280610, 280612, 280630, 280604, 280625, 280608 - gwint 20 x 4 mm	83 mm 2-280635.N ● **53,-**	135 mm 2-280635.1.N ● **57,-**	170 mm 2-280635.2.N ● **62,-**	wymiar specjalny 2-280635.S ○ ·
Uchwyt gwintowany z pokrętłem - dla 280610, 280612, 280630, 280604, 280625, 280608 - gwint 20 x 4 mm	100 mm 2-280636.N ● **53,-**	135 mm 2-280636.1.N ● **57,-**	170 mm 2-280636.2.N ● **62,-**	wymiar specjalny 2-280636.S ○ ·
Pręt pionowy - dla 280630 - Pręt pionowy jest utwardzany	310 mm 2-280633.N ● **81,-**	500 mm 2-280633.1.N ● **100,-**	800 mm 2-280633.2.N ● **134,-**	wymiar specjalny 2-280633.S ○ ·
Sztyft gwintowany prowadzący - dla 280630				42 mm 2-289108 ● **19,-**
Krzyżak żeliwny - dla 280630, 220630.1 - bez pokrętła				70 mm 2-280617.2 ● **77,-**
Pokrętło dla krzyżak żeliwny - dla 280610, 280612, 280630, 280615, 280611, 220610.1, 220630.1, 220615.1				25 mm 2-280662.N ● **33,-**
Płyta dla krzyżak żeliwny - dla 280630, 220630.1 - z wpuszczanymi śrubami M10x25				10 mm 2-289109 ● **14,-**

● = Produkt jest dostępny w magazynie ; ○ = Produkt jest dostępny na zamówienie; Wyjaśnienia na stronie 84

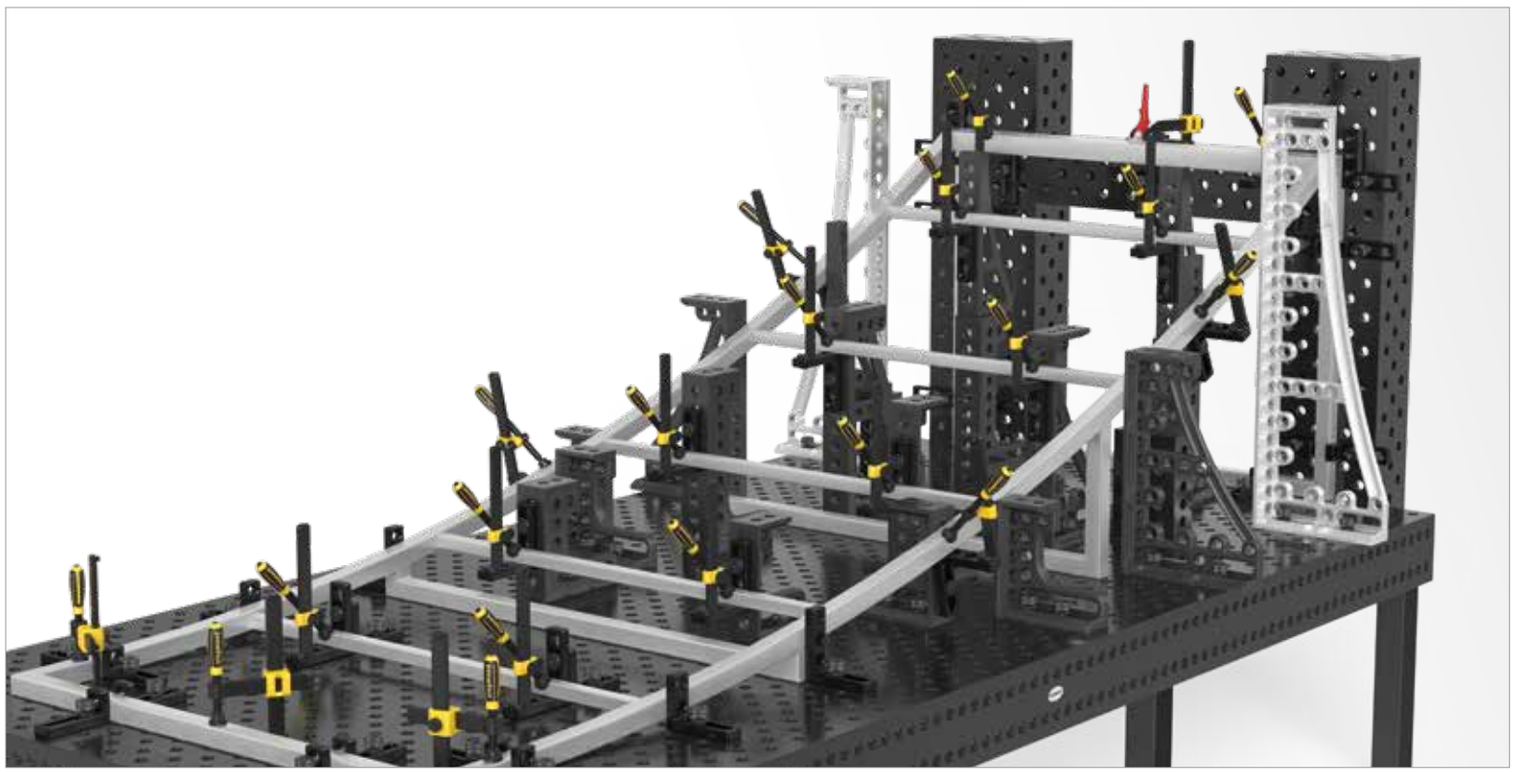

Szybkościsk Profesjonalny

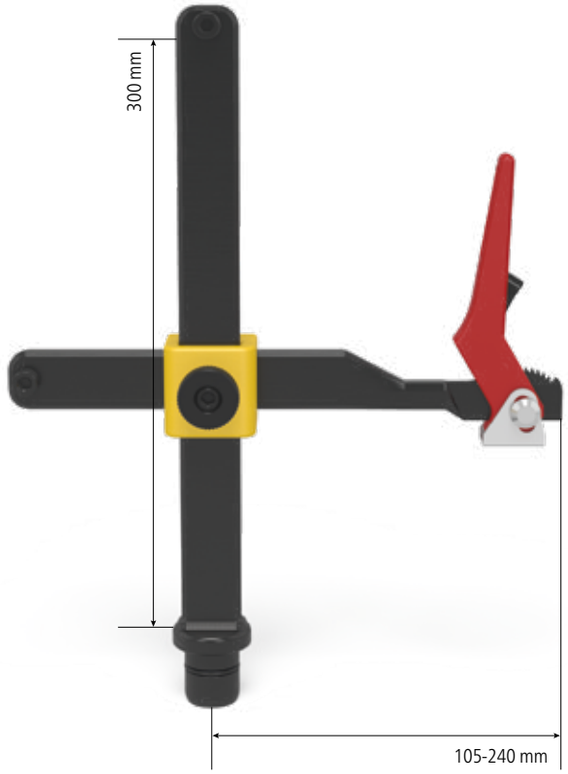

Opis:

Professional Szybkościsk używany jest do szybkiego i mocnego docisku elementów spawanych. Siła mocowania może być indywidualnie dopasowywana.

Długą żywotność gwarantuje oksydowany materiał, a możliwość oddzielnego zamawiania poszczególnych elementów zacisku zapewnia komfort użytkowania.

Dzięki nowemu pokrętłu znajdującemu się bezpośrednio na krzyżaku, regulacja wysokości zajmuje zdecydowanie mniej czasu.



280615



280615.S

Model standardowy	maks. nośność:	Waga:	Nr artykułu	
Szybkościsk Profesjonalny	5 kN	2,00 kg	2-280615 **378,-**	●
Szybkościsk Profesjonalny wymiar specjalny			2-280615.S .	○

● = Produkt jest dostępny w magazynie ; ○ = Produkt jest dostępny na zamówienie; Wyjaśnienia na stronie 84

Model standardowy 280615:
zawiera 1x 280637, 1x 280632.N, 1x 280617, 1x 280662.N


280637


280632.N


280617


280662.N

Części zapasowe, wymiary specjalne i elementy do indywidualnej konfiguracji				
Pręt poziomy z klamrą szybkomocującą - dla 280615, 220615.1	200 mm 2-280637 ● **201,-**	350 mm 2-280637.1 ● **215,-**	500 mm 2-280637.2 ● **230,-**	wymiar specjalny 2-280637.S ○ ·
Pręt pionowy - dla 280610, 280612, 280611 - Pręt pionowy jest utwardzany	310 mm 2-280632.N ● **81,-**	500 mm 2-280632.1.N ● **100,-**	800 mm 2-280632.2.N ● **134,-**	wymiar specjalny 2-280632.S ○ ·
Krzyżak żeliwny - dla 280610, 280611, 280615, 220610.1, 220615.1 - bez pokrętła				45 mm 2-280617 ● **77,-**
Pokrętło dla krzyżak żeliwny - dla 280610, 280612, 280630, 280615, 280611, 220610.1, 220630.1, 220615.1				25 mm 2-280662.N ● **33,-**

● = Produkt jest dostępny w magazynie ; ○ = Produkt jest dostępny na zamówienie; Wyjaśnienia na stronie 84



Pręt pionowy okrągły + Krzyżak żeliwny

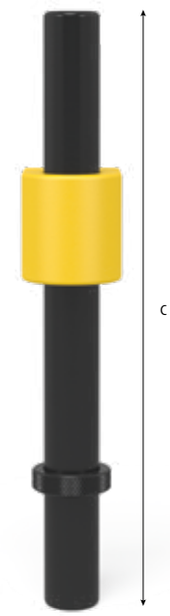



280617.4



280617.6



280642



280653

Pręt pionowy okrągły - standard = 300	300 mm 2-280642 **72,-**	●	500 mm 2-280642.1 **91,-**	●	800 mm 2-280642.2 **124,-**	●	wymiar specjalny 2-280642.S ·	○
Pierścień dystansowy - dla 280604, 280625, 280608							2-280653 **29,-**	●
Krzyżak żeliwny - dla 280638, 280642 - bez pokrętła							67 mm 2-280617.4 **91,-**	●
Krzyżak żeliwny - dla 280631, 280642 - bez pokrętła							69 mm 2-280617.6 **91,-**	●

● = Produkt jest dostępny w magazynie ; ○ = Produkt jest dostępny na zamówienie; Wyjaśnienia na stronie 84

Przykładowe warianty



280642 + 280653 + 280617.4 + 280637



280632 + 280617.4 + 280678 + 280634.1 + 280657.1.N



280642 + 280653 + 280617.4 + 280631 + 280634 + 280657.1.N



280639 + 280644 + 280617.6 + 280634 + 280657.1.N



280642 + 280653 + 280617.4 + 280631 + 280635.1 + 280657.1.N



280642 + 280653 + 280617.4 + 280631 + 280636 + 280660



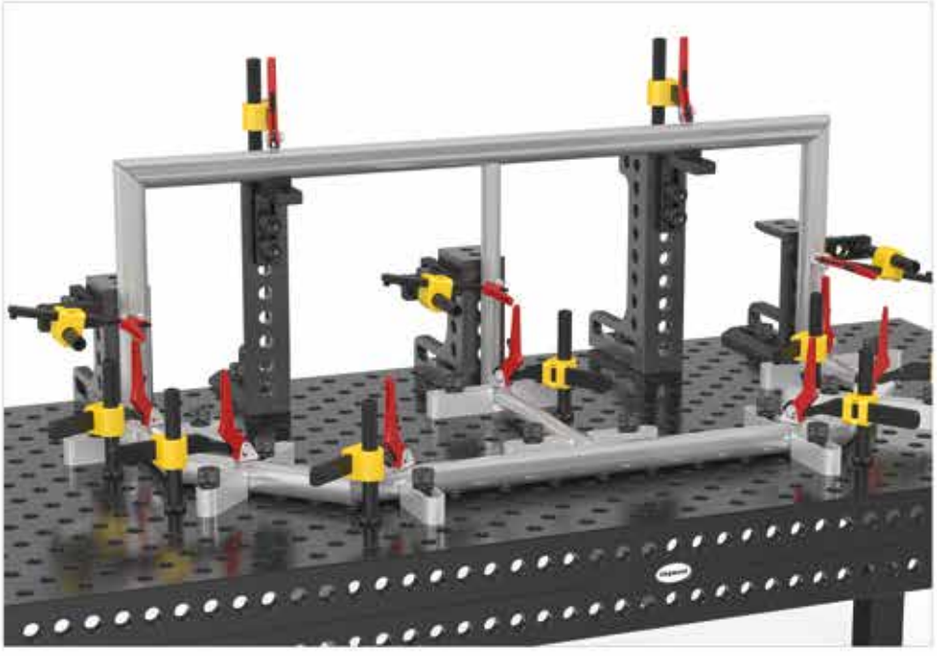

Professional Zacisk śrubowy z dźwignią kolankową

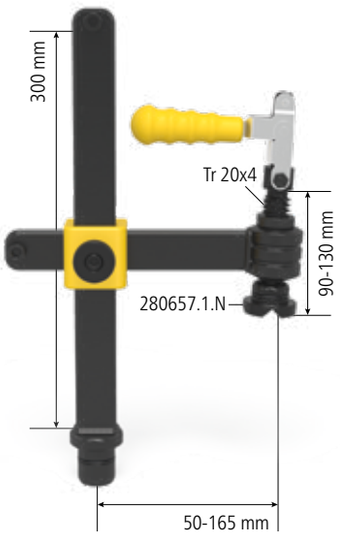



280611.1



280611.2



009902

Opis:

Professional Zacisk śrubowy z dźwignią kolankową czyni mocowanie szybkim i prostym. Siła mocowania tego zacisku jest większa w stosunku do zacisku śrubowego standardowego. Charakterystyczną cechą tego zacisku śrubowego jest większy skok zacisku niż w przypadku konwencjonalnych szybkościsków.

Dzięki nowemu pokrętłu znajdującemu się bezpośrednio na krzyżaku, regulacja wysokości zajmuje zdecydowanie mniej czasu.

Pręt pionowy został wzmocniony.

Dla bezpiecznego mocowania każdego typu spawanych elementów stosuje się pryzmy wymienne. Pryzmy do tego zacisku znajdziesz na stronie 284.





	Szerokość: (b)	Wysokość: (c)	maks. nośność	Waga:	Nr artykułu	
Professional Zacisk śrubowy z dźwignią kolankową	222 mm	310 mm	2,5 kN	3,30 kg	2-280611.1 **426,-**	●
Professional Zacisk śrubowy 45°/90° z dźwignią kolankową		310 mm	2,5 kN	2,20 kg	2-280611.2 **416,-**	●
Zacisk pionowy		85 mm		0,40 kg	2-009902 **287,-**	●

● = Produkt jest dostępny w magazynie ; ○ = Produkt jest dostępny na zamówienie; Wyjaśnienia na stronie 84

Szybkościsk konwencjonalny

Opis:

Szybkościsk konwencjonalny umożliwia szybsze mocowanie dzięki prostemu i precyzyjnemu mechanizmowi.

Dostępny jest w w róznych rozmiarach.

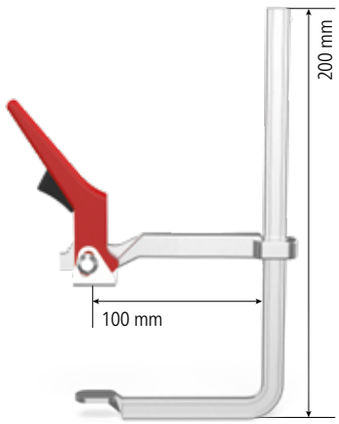


280616


280616.1


280616.2


280616.3







	Długość: (a)	Szerokość: (b)	Waga:	Nr artykułu	
Szybkościsk konwencjonalny S20	200 mm	100 mm	1,10 kg	2-280616 **239,-**	●
Szybkościsk konwencjonalny S25	250 mm	120 mm	1,50 kg	2-280616.1 **273,-**	●
Szybkościsk konwencjonalny S30	300 mm	140 mm	2,30 kg	2-280616.2 **321,-**	●
Szybkościsk konwencjonalny S40	400 mm	120 mm	2,50 kg	2-280616.3 **335,-**	●

● = Produkt jest dostępny w magazynie ; ○ = Produkt jest dostępny na zamówienie; Wyjaśnienia na stronie 84

Zacisk z prętem okrągłym Basic uniwersalny



Opis:

Zacisk uniwersalny z prętem okrągłym o kącie + / - 42° pozwala na elastyczne mocowanie ze względu na zastosowanie nasuwanego sztyftu. Zacisk ten łączy w sobie możliwości jakie dają zaciski 45° i 90°.
Może być zamocowany pod kątem, jak i prosto.
W rezultacie oferuje wiele nowych i bardziej różnorodnych możliwości mocowania.

Poziomy pręt okrągły jest regulowany bezstopniowo, ma długość 200 mm. W połączeniu z nasuwanym sztyftem tworzy zmienny zakres mocowania. Długość pręta pionowego wynosi 250 mm.

Dla bezpiecznego mocowania każdego typu spawanych elementów stosuje się pryzmy wymienne. Pryzmy do tego zacisku znajdziesz na stronie 284.

Długą żywotność gwarantuje oksydowany materiał, a możliwość oddzielnego zamawiania poszczególnych elementów zacisku zapewnia komfort użytkowania.
Aby umieścić okrągły pręt pionowy w otworze systemowym, stosuje się pierścień pozycjonujący (Nr artykułu 280653).
Standardowa długość sztyftu wynosi 135 mm.



280604



280604.S

Model standardowy	maks. nośność:	Waga:	Nr artykułu	
Zacisk na rurze uniwersalny	3 kN	2,30 kg	2-280604 **297,-**	●
Zacisk na rurze uniwersalny wymiar specjalny			2-280604.S .	○

● = Produkt jest dostępny w magazynie ; ○ = Produkt jest dostępny na zamówienie; Wyjaśnienia na stronie 84

Model standardowy 280604:
zawiera 1x 280634.1.N, 1x 280678, 1x 280677, 1x 280679, 1x 280653, 1x 280657.1.N


280634.1.N


280635.1.N


280636.1.N


280678


280677


280679


280653

Części zapasowe, wymiary specjalne i elementy do indywidualnej konfiguracji					
Uchwyt gwintowany z rękojeścią - dla 280610, 280612, 280630, 280604, 280625, 280608 - gwint 20 x 4 mm		100 mm 2-280634.N ● **48,-**	135 mm 2-280634.1.N ● **53,-**	170 mm 2-280634.2.N ● **57,-**	wymiar specjalny 2-280634.S ○ ·
Uchwyt gwintowany z sześciokątnym łbem - dla 280610, 280612, 280630, 280604, 280625, 280608 - gwint 20 x 4 mm		83 mm 2-280635.N ● **53,-**	135 mm 2-280635.1.N ● **57,-**	170 mm 2-280635.2.N ● **62,-**	wymiar specjalny 2-280635.S ○ ·
Uchwyt gwintowany z pokrętłem - dla 280610, 280612, 280630, 280604, 280625, 280608 - gwint 20 x 4 mm		100 mm 2-280636.N ● **53,-**	135 mm 2-280636.1.N ● **57,-**	170 mm 2-280636.2.N ● **62,-**	wymiar specjalny 2-280636.S ○ ·
Pręt poziomy okrągły - dla 280604				200 mm 2-280678 ● **100,-**	wymiar specjalny 2-280678.S ○ ·
Pręt pionowy okrągły - dla 280604, 280625 - zastosowanie także jako pręt poziomy	250 mm 2-280677 ● **72,-**	300 mm 2-280677.1 ● **81,-**	500 mm 2-280677.2 ● **100,-**	800 mm 2-280677.3 ● **134,-**	wymiar specjalny 2-280677.S ○ ·
Gniazdo sztyftu - dla 280604					42 mm 2-280679 ● **29,-**
Pierścień dystansowy - dla 280604, 280625, 280608					2-280653 ● **29,-**

● = Produkt jest dostępny w magazynie ; ○ = Produkt jest dostępny na zamówienie; Wyjaśnienia na stronie 84

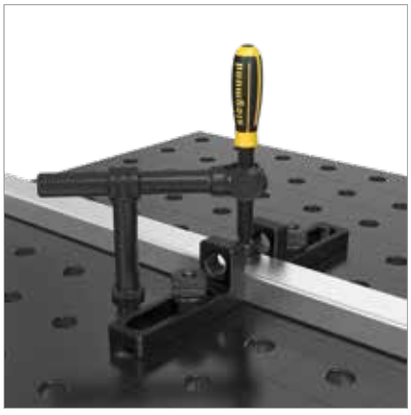









Zacisk z prętem okrągłym Basic 90°

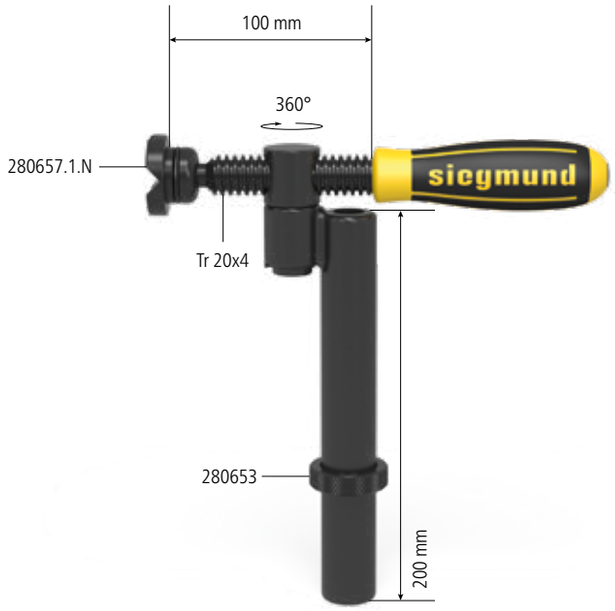

Opis:

Zacisk z prętem okrągłym 90° pozwala na dokładne i mocne mocowanie komponentów pod kątem 90° w stosunku do otworów systemowych. Może być obracany w zakresie 360° i dowolnie pozycjonowany.

Dla bezpiecznego mocowania każdego typu spawanych elementów stosuje się pryzmy wymienne. Pryzmy do tego zacisku znajdziesz na stronie 284.

Długą żywotność gwarantuje oksydowany materiał, a możliwość oddzielnego zamawiania poszczególnych elementów zacisku zapewnia komfort użytkowania.

Aby umieścić okrągły pręt pionowy w otworze systemowym stosuje się pierścień pozycjonujący (Nr artykułu 280653).



280608



280608.S

Model standardowy	maks. nośność:	Waga:	Nr artykułu	
Zacisk z prętem okrągłym Basic 90°	3 kN	1,40 kg	2-280608 **196,-**	●
Zacisk z prętem okrągłym Basic 90° wymiar specjalny			2-280608.S .	○

● = Produkt jest dostępny w magazynie ; ○ = Produkt jest dostępny na zamówienie; Wyjaśnienia na stronie 84

Model standardowy 280608:
zawiera 1x 280634.1.N, 1x 280676, 1x 280653, 1x 280657.1.N


280634.N


280635.N


280636.N


280676


280653

Części zapasowe, wymiary specjalne i elementy do indywidualnej konfiguracji					
Uchwyt gwintowany z rękojeścią - dla 280610, 280612, 280630, 280604, 280625, 280608 - gwint 20 x 4 mm		100 mm 2-280634.N ● **48,-**	135 mm 2-280634.1.N ● **53,-**	170 mm 2-280634.2.N ● **57,-**	wymiar specjalny 2-280634.S ○ ·
Uchwyt gwintowany z sześciokątnym łbem - dla 280610, 280612, 280630, 280604, 280625, 280608 - gwint 20 x 4 mm		83 mm 2-280635.N ● **53,-**	135 mm 2-280635.1.N ● **57,-**	170 mm 2-280635.2.N ● **62,-**	wymiar specjalny 2-280635.S ○ ·
Uchwyt gwintowany z pokrętłem - dla 280610, 280612, 280630, 280604, 280625, 280608 - gwint 20 x 4 mm		100 mm 2-280636.N ● **53,-**	135 mm 2-280636.1.N ● **57,-**	170 mm 2-280636.2.N ● **62,-**	wymiar specjalny 2-280636.S ○ ·
Pręt pionowy okrągły - dla 280608	200 mm 2-280676 ● **96,-**	300 mm 2-280676.1 ● **105,-**	500 mm 2-280676.2 ● **124,-**	800 mm 2-280676.3 ● **158,-**	wymiar specjalny 2-280676.S ○ ·
Pierścień dystansowy - dla 280604, 280625, 280608					2-280653 ● **29,-**

● = Produkt jest dostępny w magazynie ; ○ = Produkt jest dostępny na zamówienie; Wyjaśnienia na stronie 84

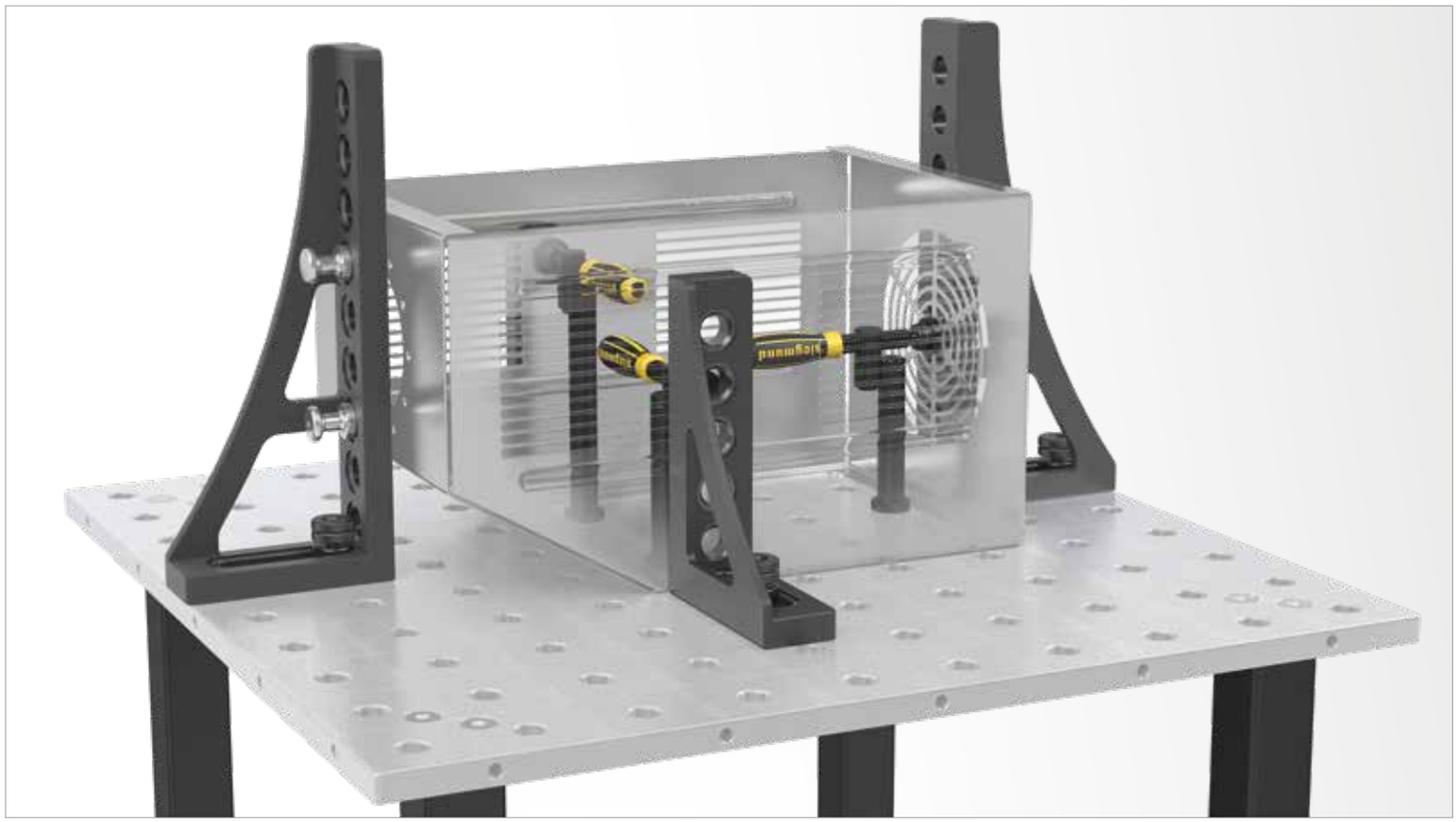

Zacisk z prętem okrągłym Basic 180°

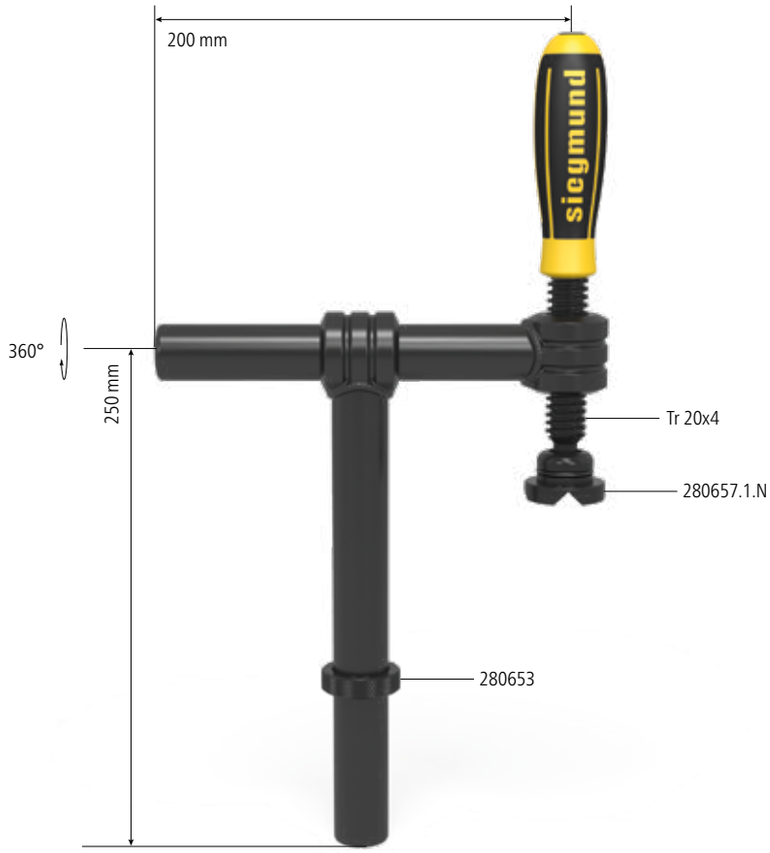

Opis:

Zacisk z pionowym prętem okrągłym 180° jest narzędziem umożliwiającym szybkie, silnie i dokładne napinanie najróżniejszych części pod kątem 180° w stosunku do otworu systemowego. Dzięki prętowi okrągłemu, zacisk może być łatwo i szybko regulowany w poziomie w zakresie 45-180 mm. Długość pionowego pręta okrągłego wynosi 250 mm.

Dla bezpiecznego mocowania każdego typu spawanych elementów stosuje się pryzmy wymienne. Pryzmy do tego zacisku znajdziesz na stronie 284.

Długą żywotność gwarantuje oksydowany materiał, a możliwość oddzielnego zamawiania poszczególnych elementów zacisku zapewnia komfort użytkowania.

Aby umieścić okrągły pręt pionowy w otworze systemowym, stosuje się pierścień pozycjonujący (Nr artykułu 280653). Standardowa długość sztyftu wynosi 100 mm.



280625



280625.S

Model standardowy	maks. nośność:	Waga:	Nr artykułu	
Zacisk z prętem okrągłym Basic 180°	3 kN	2,30 kg	2-280625 **249,-**	●
Zacisk z prętem okrągłym Basic 180° wymiar specjalny			2-280625.S .	○

● = Produkt jest dostępny w magazynie ; ○ = Produkt jest dostępny na zamówienie; Wyjaśnienia na stronie 84

Model standardowy 280625:
zawiera 1x 280634.N, 1x 280644, 1x 280677, 1x 280618.N, 1x 280653, 1x 280657.1.N


280634.N


280635.N


280636.N


280644


280677


280618.N


280653

Części zapasowe, wymiary specjalne i elementy do indywidualnej konfiguracji					
Uchwyt gwintowany z rękojeścią - dla 280610, 280612, 280630, 280604, 280625, 280608 - gwint 20 x 4 mm		100 mm 2-280634.N ● **48,-**	135 mm 2-280634.1.N ● **53,-**	170 mm 2-280634.2.N ● **57,-**	wymiar specjalny 2-280634.S ○ ·
Uchwyt gwintowany z sześciokątnym łbem - dla 280610, 280612, 280630, 280604, 280625, 280608 - gwint 20 x 4 mm		83 mm 2-280635.N ● **53,-**	135 mm 2-280635.1.N ● **57,-**	170 mm 2-280635.2.N ● **62,-**	wymiar specjalny 2-280635.S ○ ·
Uchwyt gwintowany z pokrętłem - dla 280610, 280612, 280630, 280604, 280625, 280608 - gwint 20 x 4 mm		100 mm 2-280636.N ● **53,-**	135 mm 2-280636.1.N ● **57,-**	170 mm 2-280636.2.N ● **62,-**	wymiar specjalny 2-280636.S ○ ·
Pręt poziomy okrągły - dla 280625				200 mm 2-280644 ● **53,-**	wymiar specjalny 2-280644.S ○ ·
Pręt pionowy okrągły - dla 280604, 280625 - zastosowanie także jako pręt poziomy	250 mm 2-280677 ● **72,-**	300 mm 2-280677.1 ● **81,-**	500 mm 2-280677.2 ● **100,-**	800 mm 2-280677.3 ● **134,-**	wymiar specjalny 2-280677.S ○ ·
Tuleja gwintowana - tuleja gwintowana 20 x 4 mm dla sztyftów zacisków śrubowych systemu 28 - dla 280610, 280612, 280625 - azotowany					2-280618.N ● **29,-**
Pierścień dystansowy - dla 280604, 280625, 280608					2-280653 ● **29,-**

● = Produkt jest dostępny w magazynie ; ○ = Produkt jest dostępny na zamówienie; Wyjaśnienia na stronie 84



Adapter 45°

Opis:

Adapter 45° jest wykorzystywany do zacisków śrubowych w celu przekształcenia zacisku standardowego w kątowy 45°, poprzez przykręcenie go do poziomego pręta.





280663



280663.1

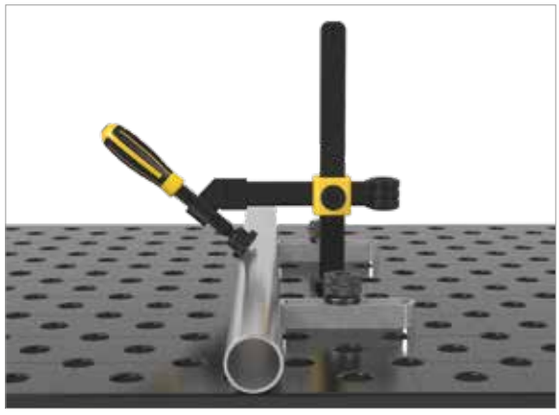

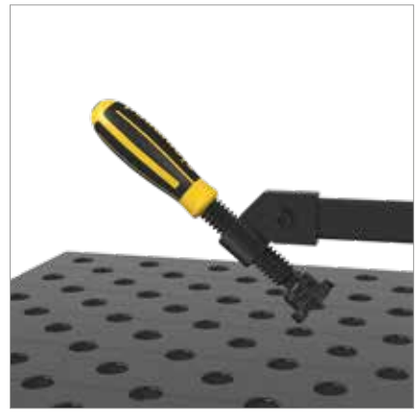



	Długość: (a)	Szerokość: (b)	Wysokość: (c)	Waga:	Nr artykułu
Adapter 45° - dla zacisku śrubowego 280610 - oksydowany/-a / azotowany	75 mm	30 mm	55 mm	0,18 kg	2-280663 **77,-** ●
Adapter 45° - dla zacisku śrubowego XL 280612 - oksydowany/-a / azotowany	75 mm	30 mm	60 mm	0,18 kg	2-280663.1 **86,-** ●

● = Produkt jest dostępny w magazynie ; ○ = Produkt jest dostępny na zamówienie; Wyjaśnienia na stronie 84

Tuleja gwintowana

Opis:

Polerowana, gwintowana wewnętrznie tuleja przeznaczona jest do pracy w trudno dostępnych miejscach. Tuleja gwintowana jest elementem, w który wkręca się sztyft zaciskowy systemu 16 mm (Tr 12x3) lub 28 mm (Tr 20x4). Połączenie jej ze sztyftem zacisku oraz ciężkim kątownikiem, stanowi idealne narzędzie dla szczególnie skomplikowanych zadań poziomego mocowania.





280618.N



280619





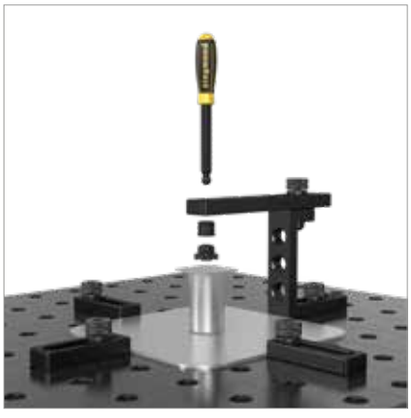

	Wysokość: (c)	Ø: (o)	Waga:	Nr artykułu
Tuleja gwintowana - tuleja gwintowana 20 x 4 mm dla sztyftów zacisków śrubowych systemu 28 - dla 280610, 280612, 280625 - azotowany	22 mm	28 mm	0,05 kg	2-280618.N ● **29,-**
Tuleja gwintowana Tr 12x3 - tuleja gwintowana 12 x 3 mm dla sztyftów zacisków śrubowych systemu 16 - oksydowany/-a / azotowany	23 mm	28 mm	0,07 kg	2-280619 ● **33,-**

● = Produkt jest dostępny w magazynie ; ○ = Produkt jest dostępny na zamówienie; Wyjaśnienia na stronie 84

Pryzma do zacisków śrubowych





280657.1.N



280658.E



280659.PA



280661

Opis:

Pryzma do zacisków śrubowych jest odpowiednia zarówno do prętów okrągłych jak i prostokątnych. Zapinając ją do okrągłego zakończenia sztyftu gwintowanego staje się bardziej elastyczna i pozwala na precyzyjne mocowanie dowolnych elementów. Nakładana i zdejmowana bez użycia dodatkowych narzędzi.

Dostępne różne rodzaje wykończenia.

Pryzma poliamidowa do zabezpieczenia przed zarysowaniem powierzchni.

Pryzma ze stali nierdzewnej do zastosowania w materiałach delikatnych oraz wymagających zabezpieczenia antykorozyjnego.

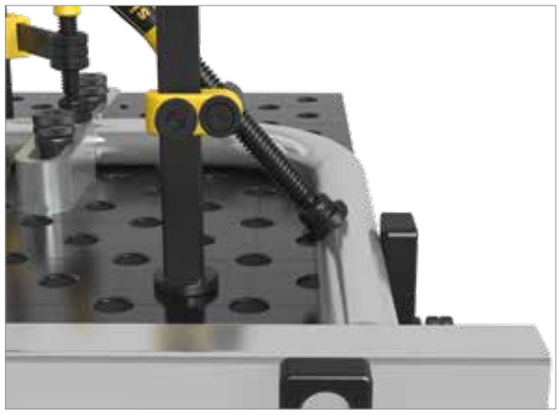





		Wysokość: (c)	Ø: (o)	Waga:	Nr artykułu	
Pryzma do zacisków śrubowych - azotowany - Do uchwytu z gwintem trapezoidalnym 20 x 4 mm	N BAR	24 mm	40 mm	0,09 kg	2-280657.1.N **38,-**	●
Pryzma do zacisków śrubowych - Stal nierdzewna - Do uchwytu z gwintem trapezoidalnym 20 x 4 mm		21 mm	40 mm	0,10 kg	2-280658.E **53,-**	●
Pryzma do zacisków śrubowych - poliamidowa - Do uchwytu z gwintem trapezoidalnym 20 x 4 mm	PA	24 mm	40 mm	0,01 kg	2-280659.PA **43,-**	●
Adapter próżniowy dla zacisków śrubowych - polerowany - Do uchwytu z gwintem trapezoidalnym 20 x 4 mm - na zamówienie		30 mm	40 mm	0,19 kg	2-280661 **53,-**	●

● = Produkt jest dostępny w magazynie ; ○ = Produkt jest dostępny na zamówienie; Wyjaśnienia na stronie 84

= Twardość i długowieczność
N = Ochrona przed przywieraniem odprysków spawalniczych
BAR = Zabezpieczenie przez korozją
PA = poliamidowa

Pryzma Duo Ø 40 dla zacisków śrubowych





280650



280650.A



280650.PA

Opis:

Pryzma Duo charakteryzuje się dwoma funkcjami - jedną z nich jest kompatybilność z całym systemem 28 mm oraz ze wszystkimi zaciskami śrubowymi. O-ring zapewnia dokładne pozycjonowanie pryzmy. Kąt dwuścienny 120° tworzy solidne wsparcie dla wszystkich profili okrągłych. Dzięki spłaszczonym narożnikom może być również stosowana do spawania elementów płaskich.

Pryzma poliamidowa wykorzystywana jest przy materiałach wrażliwych na zarysowania.

Pryzma z poliamidu jest odpowiednia wyłącznie dla zacisków.





		Wysokość: (c)	Ø: (o)	Waga:	Nr artykułu	
Pryzma Duo Ø 40 - oksydowany/-a / azotowany - Do uchwytu z gwintem trapezoidalnym 20 x 4 mm		35 mm	40 mm	0,15 kg	2-280650 **77,-**	●
Pryzma Duo Ø 40 - aluminiowy/-a - Do uchwytu z gwintem trapezoidalnym 20 x 4 mm	ALU	35 mm	40 mm	0,05 kg	2-280650.A **86,-**	●
Pryzma Duo Ø 40 - poliamidowa - Do uchwytu z gwintem trapezoidalnym 20 x 4 mm - bez O-ring	PA	35 mm	40 mm	0,02 kg	2-280650.PA **86,-**	●

● = Produkt jest dostępny w magazynie ; ○ = Produkt jest dostępny na zamówienie; Wyjaśnienia na stronie 84

Adapter okrągły dla zacisków śrubowych





280660



280660.E



280660.PA

Opis:

Okrągły adapter do zacisków śrubowych został specjalnie zaprojektowany do mocowania w narożnikach lub rowkach. Dołączony do kulistego zakończenia sztyftu, stanowi ruchome zakończenie zacisku zapewniając precyzyjne pozycjonowanie.

Nakładany i zdejmowany bez użycia dodatkowych narzędzi.

Dostępne wykonanie z różnych materiałów.

Wersja poliamidowa wykorzystywana jest przy materiałach wrażliwych na zarysowania.

Wersja ze stali nierdzewnej stosowana jest przy materiałach delikatnych oraz wymagających zabezpieczenia antykorozyjnego.

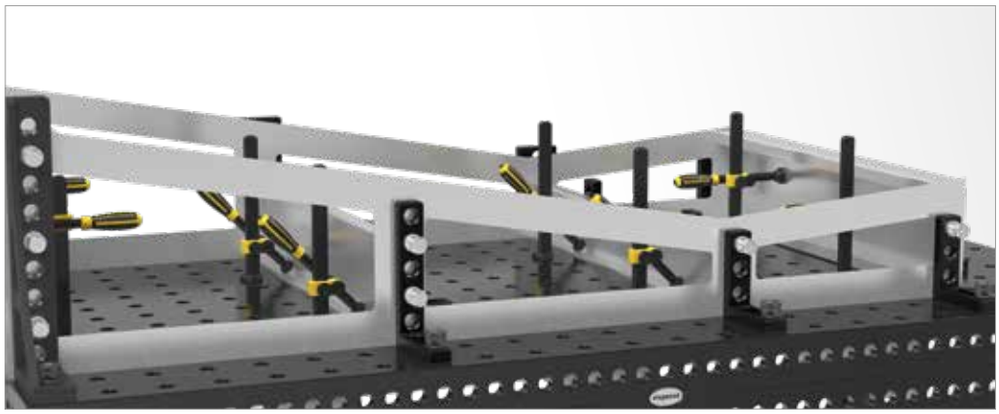



		Wysokość: (c)	Ø: (o)	Waga:	Nr artykułu	
Adapter okrągły dla zacisków śrubowych - oksydowany/-a / azotowany - Do uchwytu z gwintem trapezoidalnym 20 x 4 mm		20 mm	35 mm	0,07 kg	2-280660 **38,-**	●
Adapter okrągły dla zacisków śrubowych - Stal nierdzewna - Do uchwytu z gwintem trapezoidalnym 20 x 4 mm		20 mm	35 mm	0,07 kg	2-280660.E **53,-**	●
Adapter okrągły dla zacisków śrubowych - poliamidowa - Do uchwytu z gwintem trapezoidalnym 20 x 4 mm	PA	20 mm	35 mm	0,01 kg	2-280660.PA **43,-**	●

● = Produkt jest dostępny w magazynie ; ○ = Produkt jest dostępny na zamówienie; Wyjaśnienia na stronie 84

PA = poliamidowa

Gniazdo kątowe / Osłona kątowa

Opis:

Gniazdo kątowe znajduje zastosowanie w połączeniu z rurą napinającą (Nr artykułu 280750 + 280642).

Dzięki użyciu gwintowanej tulei (Nr artykułu 280618), gniazdo kątowe może być zastosowane połączeniu ze sztyftem gwintowanym.

Odległość od centrum wynosi 40 mm.





280770



280771



280772



280773

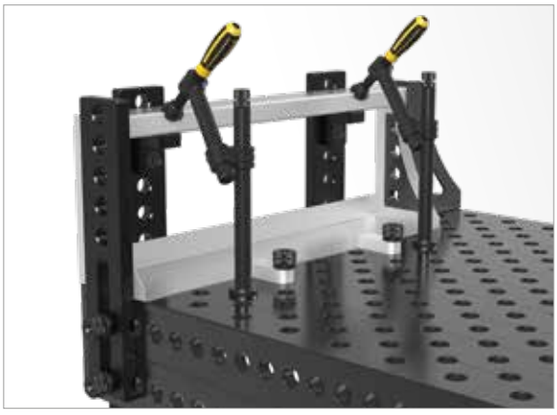





	Długość: (a)	Szerokość: (b)	Wysokość: (c)	Waga:	Nr artykułu	
Gniazdo kątowe 45° - dla rury napinającej 280750, 280642	80 mm	40 mm	40 mm	0,32 kg	2-280770 **115,-**	●
Gniazdo kątowe 90° - dla rury napinającej 280750, 280642	80 mm	40 mm	40 mm	0,32 kg	2-280771 **110,-**	●
Osłona kątowa 45° - dla rury napinającej 280750, 280642	100 mm	67 mm	40 mm	0,32 kg	2-280772 **67,-**	●
Osłona kątowa 90° - dla rury napinającej 280750, 280642	85 mm	85 mm	40 mm	0,39 kg	2-280773 **67,-**	●

● = Produkt jest dostępny w magazynie ; ○ = Produkt jest dostępny na zamówienie; Wyjaśnienia na stronie 84

Ramię mocujące 2P / Ramię mocujące 3P





280210



280211



280212

Opis:

Ramię mocujące 2P znajduje zastosowanie do mocowania w miejscach trudno dostępnych lub mocowania kilku elementów jednocześnie. Mocowanie na powierzchniach nierównych jest także możliwe dzięki kompensacji wahadłowej. Wysoką funkcjonalność gwarantuje szybka wymiana sworznia kulistego. W zestawie znajdują się ramię, dwa sworznie kuliste i dwie pryzmy.

Ramię mocujące 3P znajduje zastosowanie do mocowania w miejscach trudno dostępnych lub mocowania kilku elementów jednocześnie. Mocowanie na powierzchniach nierównych jest także możliwe dzięki kompensacji wahadłowej. Unikalność ramienia jest rezultatem jego trójwymiarowości, która umożliwia mocowanie w trzech kierunkach. Wysoką funkcjonalność gwarantuje szybka wymiana sworznia kulistego. W zestawie znajdują się ramię, trzy sworznie kuliste i trzy pryzmy.

Dla bezpiecznego mocowania każdego typu spawanych elementów stosuje się pryzmy wymienne. Odpowiednie pryzmy znajdziesz na stronie 284.



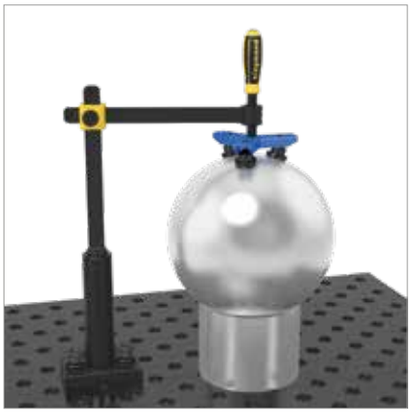

	Długość: (a)	Szerokość: (b)	Wysokość: (c)	Ø: (o)	Waga:	Nr artykułu
Ramię mocujące 2P dla zacisków śrubowych - 2 punkty mocowania jednocześnie	170 mm	35 mm	20 mm		0,80 kg	2-280210 **187,-** ●
Ramię mocujące 3P dla zacisków śrubowych - 3 punkty mocowania jednocześnie	170 mm	35 mm	20 mm		1,00 kg	2-280211 **230,-** ●
Sworzeń kulisty do ramienia mocującego				16 mm	0,04 kg	2-280212 **19,-** ●

● = Produkt jest dostępny w magazynie ; ○ = Produkt jest dostępny na zamówienie; Wyjaśnienia na stronie 84



Strona 294
Pryzma Ø 50 135° z wkręconym paskiem



Strona 294
Pryzma Ø 50 135° z wkręconym paskiem



Strona 294
Pryzma Ø 50 135° z wkręconym paskiem



Strona 295
Pryzma Vario Ø 50 90° / 120° z wkręconym paskiem



Strona 295
Pryzma Vario Ø 50 90° / 120° z wkręconym paskiem



Strona 295
Pryzma Vario Ø 50 90° / 120° z wkręconym paskiem



Strona 296
Pryzma Ø 60 135° z wkręconym paskiem



Strona 296
Pryzma Ø 60 135° z wkręconym paskiem



Strona 296
Pryzma Ø 60 135° z wkręconym paskiem



Strona 297
Pryzma Ø 80 90° z wkręconym paskiem



Strona 297
Pryzma Ø 80 90° z wkręconym paskiem



Strona 297
Pryzma Ø 80 90° z wkręconym paskiem



Strona 298
Pryzma Ø 120 157° z wkręconym paskiem



Strona 298
Pryzma Ø 120 157° z wkręconym paskiem



Strona 298
Pryzma Ø 120 157° z wkręconym paskiem



Strona 299
Stożek mocujący



Strona 300
Wspornik pryzmy 25



Strona 300
Wspornik pryzmy 50



Strona 300
Wspornik pryzmy 100



Strona 300
Wspornik pryzmy 150



Strona 300
Pasek do pryzmy wkręcany z wpuszczanymi śrubami



Strona 302
Zestaw modułów do wieży multizaciskowej



Strona 304
Zestaw wsporników 11-szt.



Strona 305
Śruba podpierająca Ø 80



Strona 306
Wspornik regulowany z miarką



Strona 308
Dystanser 100 Ø 50



Strona 308
Dystanser 150 Ø 50



Strona 310
Rura napinająca z szybkozamykaczem

Pryzmy

Wszystkie pryzmy systemu 28 posiadają wkręcany kołnierz, który w razie potrzeby można usunąć.

Wkręcany kołnierz i wkręt wpuszczany wchodzą w skład dostawy każdej pryzmy.

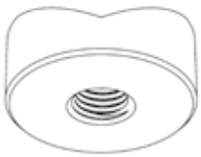

Pryzma



Wkręcany kołnierz

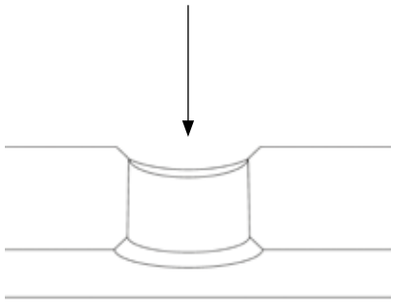

Blat stołu



Wkręt wpuszczany

PRYZMA Ø 50 135°

Strona 294

WERSJE

oksydowany/-a
aluminiowy/-a
poliamidowa



280648.1

PRYZMA VARIO Ø 50 90° / 120°

Strona 295

WERSJE

oksydowany/-a / azotowany
aluminiowy/-a
poliamidowa



280645.1

PRYZMA Ø 60 135°

Strona 296

WERSJE

oksydowany/-a
aluminiowy/-a
poliamidowa



280651.1

PRYZMA Ø 80 90°

Strona 297

WERSJE

oksydowany/-a / azotowany
aluminiowy/-a
poliamidowa

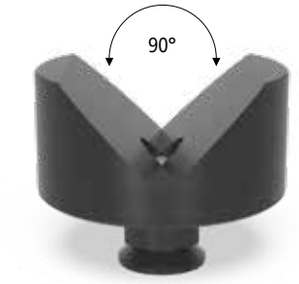

280647.1

PRYZMA Ø 120 157°

Strona 298

WERSJE

oksydowany/-a / azotowany
aluminiowy/-a
poliamidowa



280652.1

Video produktu znajdziesz na:

www.siegmund.com/V280645



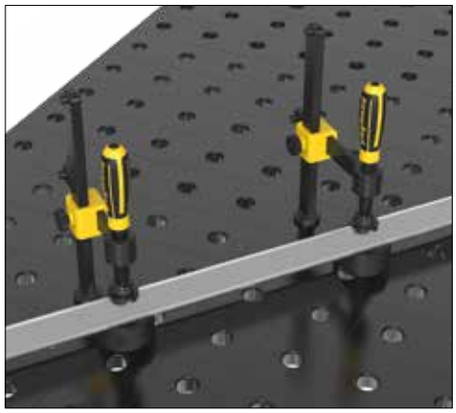

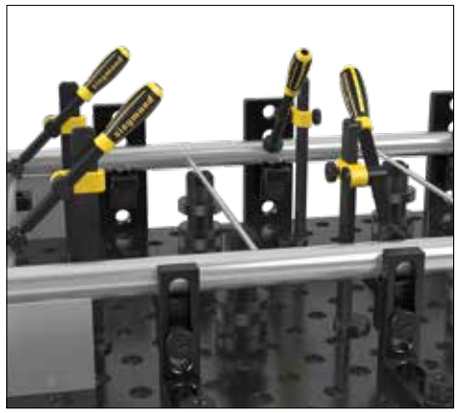

Z KOŁNIERZEM W OTWORZE SYSTEMOWYM

Pryzma z wkręcanym kołnierzem może być stosowana we wszystkich otworach systemu 28, oferując stabilną podporę dla rur.

BEZ WKRĘCANEGO KOŁNIERZA NA STOLE

Wszystkie pryzmy systemu 28 mogę być także używane bez wkręcanego kołnierza i pozycjonowane na stole niezależnie od układu otworów.

Z ROZSZERZENIEM PRYZMY

Jeśli jest to konieczne, rozszerzenie pryzmy może być wkręcone. Pozwala to na pozycjonowanie różnych wysokości przy użyciu dystansera lub dysków podtrzymujących.

W połączeniu ze wspornikiem możliwe jest bezstopniowe pozycjonowanie.

Zobacz podkładki (Nr artykułu 280821) lub śrubę pomocniczą (Nr artykułu 280822).

WSPORNIK PRYZMY

Może być szybko i bezpiecznie wkręcony do każdej pryzmy.



Zastosowanie



280649.3

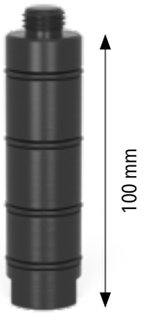

280649.2



280649.1



280649

Pryzma Ø 50 135° z wkręconym paskiem





280648.1



280648.1.A



280648.1.PA

Opis:

Pryzma Ø 50 135° stanowi stanowi stabilną podstawę dla profili okrągłych o średnicy do 80 mm.

Pryzma z wkręcanym kołnierzem może być zamocowana w otworze systemowym i bezpiecznie wkręcona przy użyciu wkrętu wpuszczanego M16 (Nr artykułu 009410). Aby pozycjonować pryzmę niezależnie od otworów, można w łatwy sposób wykręcić kołnierz. Jeśli to konieczne, wysokość robocza pryzmy może być zmieniona przez zastosowanie rozszerzenia pryzmy.

Pryzma poliamidowa wykorzystywana jest przy materiałach wrażliwych na zarysowania.

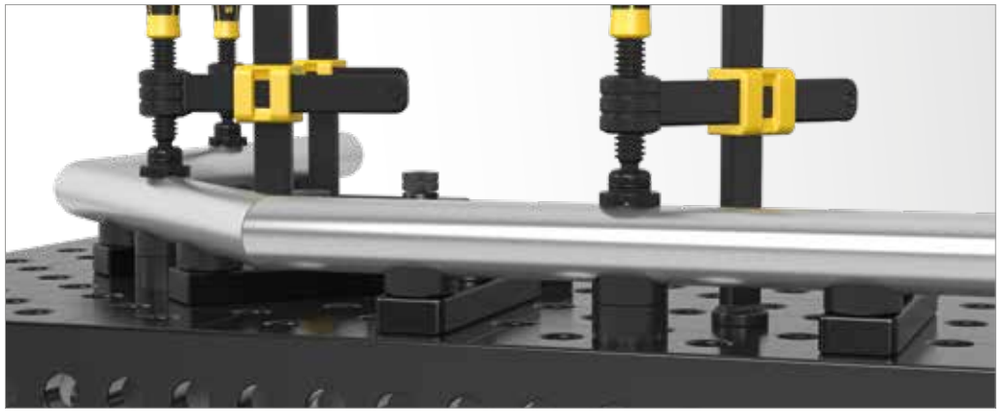



		Wysokość: (c)	Ø: (o)	Waga:	Nr artykułu	
Pryzma Ø 50 135° z wkręconym paskiem - oksydowany/-a - gwint M16 np. jako rozszerzenie pryzmy (Nr artykułu 280649)		20 mm	50 mm	0,20 kg	2-280648.1 **105,-**	●
Pryzma Ø 50 135° z wkręconym paskiem - aluminiowy/-a - gwint M16 np. jako rozszerzenie pryzmy (Nr artykułu 280649)	ALU	20 mm	50 mm	0,07 kg	2-280648.1.A **129,-**	●
Pryzma Ø 50 135° z wkręconym paskiem - poliamidowa - gwint M16 np. jako rozszerzenie pryzmy (Nr artykułu 280649)	PA	20 mm	50 mm	0,03 kg	2-280648.1.PA **139,-**	●

● = Produkt jest dostępny w magazynie ; ○ = Produkt jest dostępny na zamówienie; Wyjaśnienia na stronie 84

Pryzma Vario Ø 50 90°/120° z wkręconym paskiem





280645.1



280645.1.A



280645.1.PA

Opis:

Pryzma Vario dzięki połączeniu kątów 90° i 120° pozwala na mocowanie profili okrągłych jak również skręconych pod kątem 45° profili prostokątnych o średnicy 50 mm.

Pryzma z wkręcanym kołnierzem może być zamocowana w otworze systemowym i bezpiecznie wkręcona przy użyciu wkrętu wpuszczanego M16 (Nr artykułu 009410). Aby pozycjonować pryzmę niezależnie od otworów, można w łatwy sposób wykręcić kołnierz. Jeśli to konieczne, wysokość robocza pryzmy może być zmieniona przez zastosowanie rozszerzenia pryzmy.

Pryzma poliamidowa wykorzystywana jest przy materiałach wrażliwych na zarysowania.

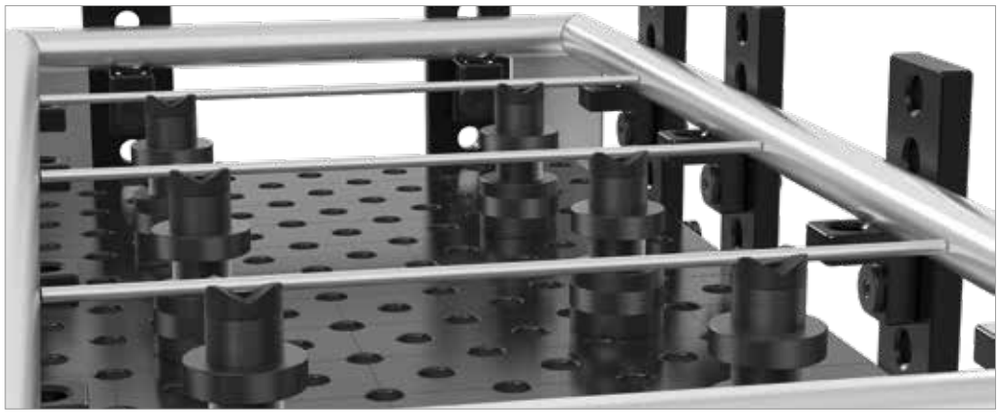



		Wysokość: (c)	Ø: (o)	Waga:	Nr artykułu	
Pryzma Vario Ø 50 90° / 120° z wkręconym paskiem - oksydowany/-a / azotowany - gwint M16 np. jako rozszerzenie pryzmy (Nr artykułu 280649)		20 mm	50 mm	0,20 kg	2-280645.1 **120,-**	●
Pryzma Vario Ø 50 90° / 120° z wkręconym paskiem - aluminiowy/-a - gwint M16 np. jako rozszerzenie pryzmy (Nr artykułu 280649)	ALU	20 mm	50 mm	0,07 kg	2-280645.1.A **139,-**	●
Pryzma Vario Ø 50 90° / 120° z wkręconym paskiem - poliamidowa - gwint M16 np. jako rozszerzenie pryzmy (Nr artykułu 280649)	PA	20 mm	50 mm	0,03 kg	2-280645.1.PA **148,-**	●

● = Produkt jest dostępny w magazynie ; ○ = Produkt jest dostępny na zamówienie; Wyjaśnienia na stronie 84

ALU = aluminiowy/-a PA = poliamidowa

Pryzma Ø 60 135° z wkręconym paskiem

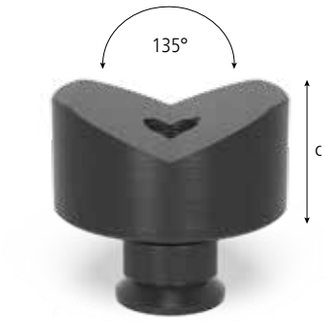



280651.1



280651.1.A



280651.1.PA

Opis:

Pryzma Ø 60 135° może być stosowana do mocowania profili okrągłych o średnicy do 80 mm.

Pryzma z wkręcanym kołnierzem może być zamocowana w otworze systemowym i bezpiecznie wkręcona przy użyciu wkrętu wpuszczanego M16 (Nr artykułu 009410). Aby pozycjonować pryzmę niezależnie od otworów, można w łatwy sposób wykręcić kołnierz. Jeśli to konieczne, wysokość robocza pryzmy może być zmieniona przez zastosowanie rozszerzenia pryzmy.

Pryzma poliamidowa wykorzystywana jest przy materiałach wrażliwych na zarysowania.







		Wysokość: (c)	Ø: (o)	Waga:	Nr artykułu	
Pryzma Ø 60 135° z wkręconym paskiem - oksydowany/-a - gwint M16 np. jako rozszerzenie pryzmy (Nr artykułu 280649)		30 mm	60 mm	0,52 kg	2-280651.1 **120,-**	●
Pryzma Ø 60 135° z wkręconym paskiem - aluminiowy/-a - gwint M16 np. jako rozszerzenie pryzmy (Nr artykułu 280649)	ALU	30 mm	60 mm	0,18 kg	2-280651.1.A **139,-**	●
Pryzma Ø 60 135° z wkręconym paskiem - poliamidowa - gwint M16 np. jako rozszerzenie pryzmy (Nr artykułu 280649)	PA	30 mm	60 mm	0,08 kg	2-280651.1.PA **148,-**	●

● = Produkt jest dostępny w magazynie ; ○ = Produkt jest dostępny na zamówienie; Wyjaśnienia na stronie 84

Pryzma Ø 80 90° z wkręconym paskiem

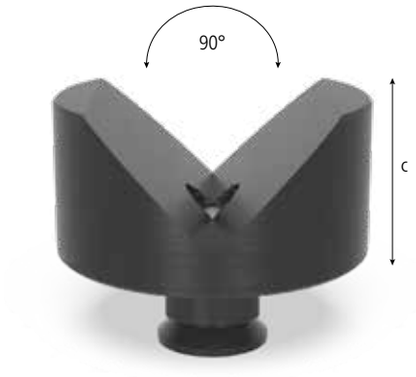



280647.1



280647.1.A



280647.1.PA

Opis:

Pryzma Ø 80 90° tworzy solidną podstawę dla prosili okrągłych o średnicy do 100 mm lub profili prostokątnych.

Pryzma z wkręcanym kołnierzem może być zamocowana w otworze systemowym i bezpiecznie wkręcona przy użyciu wkrętu wpuszczanego M16 (Nr artykułu 009410). Aby pozycjonować pryzmę niezależnie od otworów, można w łatwy sposób wykręcić kołnierz. Jeśli to konieczne, wysokość robocza pryzmy może być zmieniona przez zastosowanie rozszerzenia pryzmy.

Pryzma poliamidowa wykorzystywana jest przy materiałach wrażliwych na zarysowania.



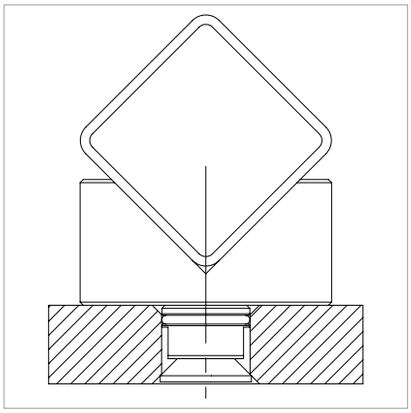



		Wysokość: (c)	Ø: (o)	Waga:	Nr artykułu
Pryzma Ø 80 90° z wkręconym paskiem - oksydowany/-a / azotowany - gwint M16 np. jako rozszerzenie pryzmy (Nr artykułu 280649)		40 mm	80 mm	1,01 kg	2-280647.1 **144,-** ●
Pryzma Ø 80 90° z wkręconym paskiem - aluminiowy/-a - gwint M16 np. jako rozszerzenie pryzmy (Nr artykułu 280649)	ALU	40 mm	80 mm	0,55 kg	2-280647.1.A **167,-** ●
Pryzma Ø 80 90° z wkręconym paskiem - poliamidowa - gwint M16 np. jako rozszerzenie pryzmy (Nr artykułu 280649)	PA	40 mm	80 mm	0,19 kg	2-280647.1.PA **177,-** ●

● = Produkt jest dostępny w magazynie ; ○ = Produkt jest dostępny na zamówienie; Wyjaśnienia na stronie 84

Pryzma Ø 120 157° z wkręconym paskiem





280652.1



280652.1.A



280652.1.PA

Opis:

Pryzma Ø 120 z kątem dwuściennym 157° tworzy solidne wsparcie dla wszystkich profili okrągłych o średnicy do 400 mm.

Pryzma z wkręcanym kołnierzem może być zamocowana w otworze systemowym i bezpiecznie wkręcona przy użyciu wkrętu wpuszczanego M16 (Nr artykułu 009410). Aby pozycjonować pryzmę niezależnie od otworów, można w łatwy sposób wykręcić kołnierz. Jeśli to konieczne, wysokość robocza pryzmy może być zmieniona przez zastosowanie rozszerzenia pryzmy.

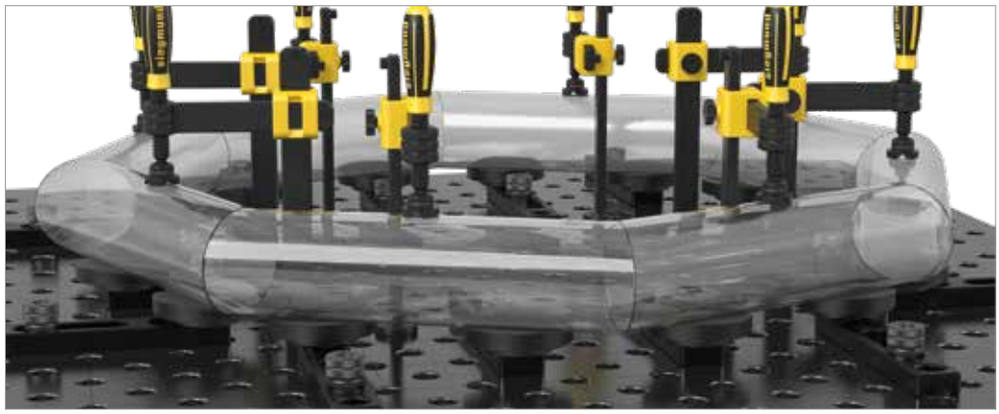



		Wysokość: (c)	Ø: (o)	Waga:	Nr artykułu	
Pryzma Ø 120 157° z wkręconym paskiem - oksydowany/-a / azotowany - gwint M16 np. jako rozszerzenie pryzmy (Nr artykułu 280649)		30 mm	120 mm	1,70 kg	2-280652.1 **201,-**	●
Pryzma Ø 120 157° z wkręconym paskiem - aluminiowy/-a - gwint M16 np. jako rozszerzenie pryzmy (Nr artykułu 280649)	ALU	30 mm	120 mm	0,70 kg	2-280652.1.A **249,-**	●
Pryzma Ø 120 157° z wkręconym paskiem - poliamidowa - gwint M16 np. jako rozszerzenie pryzmy (Nr artykułu 280649)	PA	30 mm	120 mm	0,30 kg	2-280652.1.PA **282,-**	●

● = Produkt jest dostępny w magazynie ; ○ = Produkt jest dostępny na zamówienie; Wyjaśnienia na stronie 84

Stożek mocujący

Opis:

Dzięki prostemu dołączeniu stożka zaciskowego, można szybko i łatwo mocować pręty okrągłe i prostokątne o średnicy do < 80 mm. Stożek zaciskowy jest mocowany za pomocą śrub.



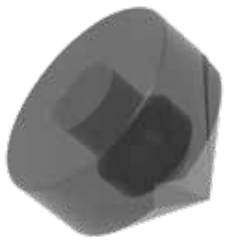



280670

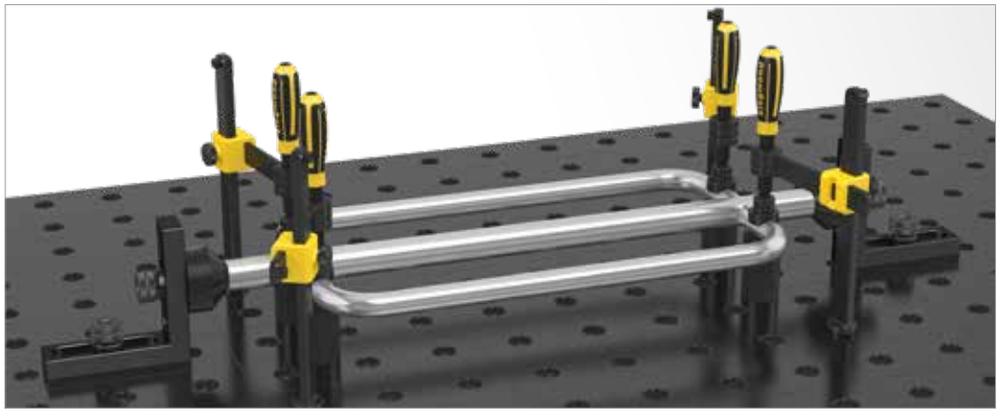

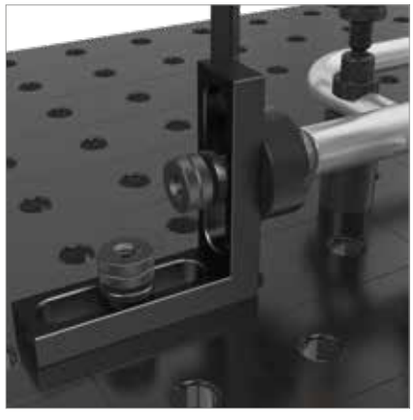

	Wysokość: (c)	Ø: (o)	Waga:	Nr artykułu
Stożek mocujący - oksydowany/-a / azotowany	70 mm	80 mm	1,40 kg	2-280670 ● **129,-**

● = Produkt jest dostępny w magazynie ; ○ = Produkt jest dostępny na zamówienie; Wyjaśnienia na stronie 84

Wspornik pryzmy

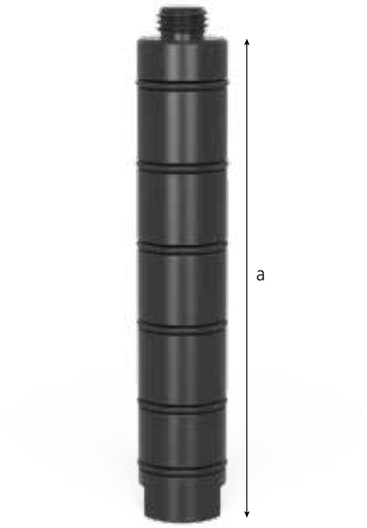



280649 280649.1



280649.2 280649.3



280669

Opis:

Wspornik pryzmy można szybko i bezpiecznie przykręcić do każdej pryzmy, umożliwiając pozycjonowanie pryzmy na różnych wysokościach w kombinacji ze wspornikami (Nr artykułu 280821).

Zastosowanie śruby podtrzymującej (Nr artykułu 280822) pozwala na bezstopniowe pozycjonowanie.

Ze względu na szerokość, Rozszerzenie Pryzmy można przymocować do pryzmy lub detalu.

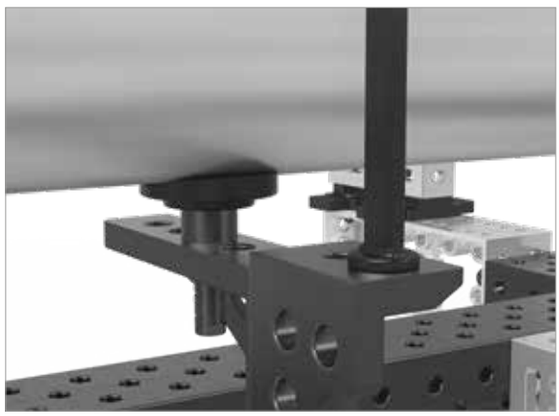





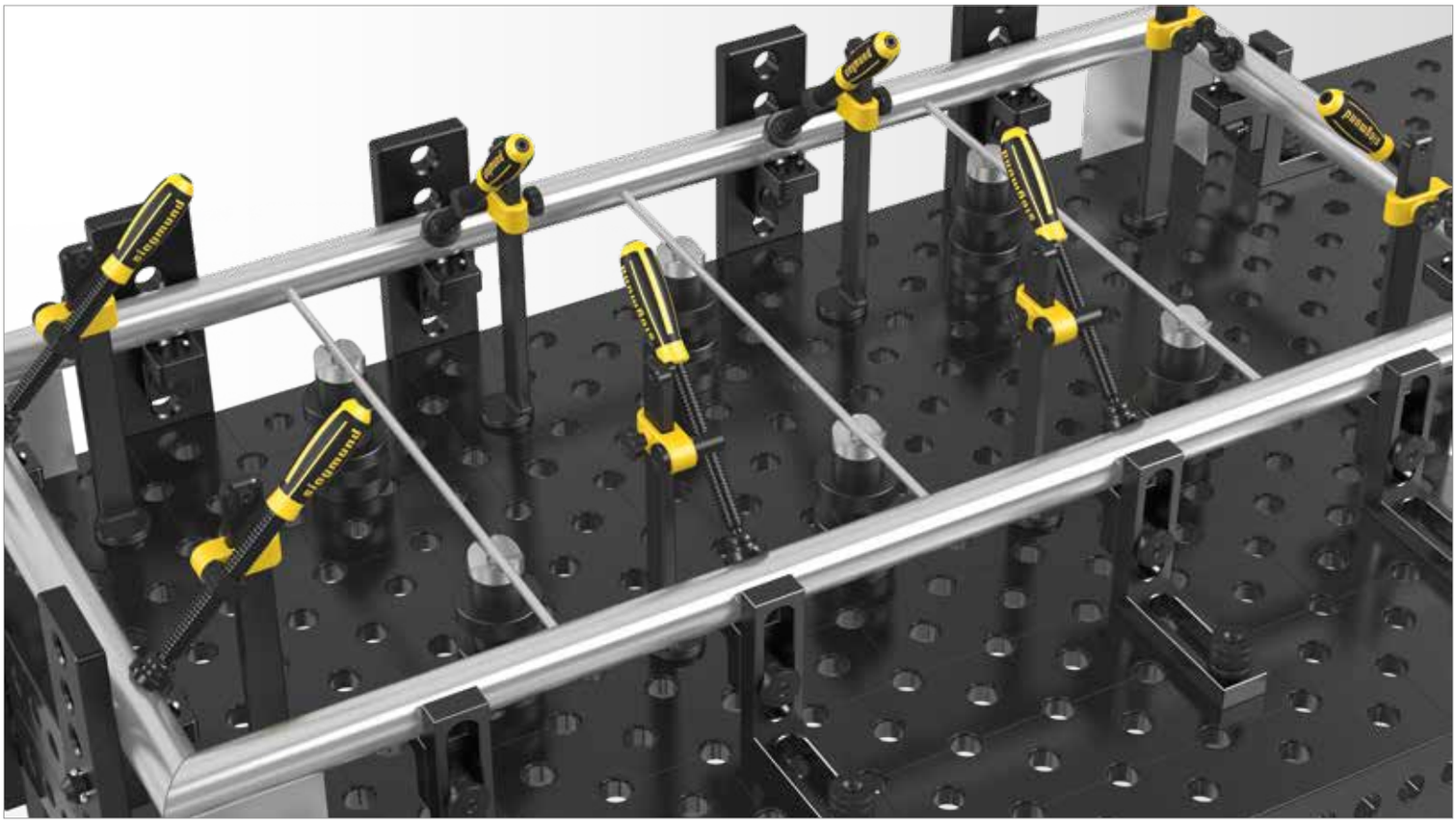

	Długość: (a)	Ø: (o)	Waga:	Nr artykułu	
Wspornik pryzmy 25 - oksydowany/-a	25 mm	28 mm	0,11 kg	2-280649 **48,-**	●
Wspornik pryzmy 50 - oksydowany/-a	50 mm	28 mm	0,22 kg	2-280649.1 **57,-**	●
Wspornik pryzmy 100 - oksydowany/-a	100 mm	28 mm	0,45 kg	2-280649.2 **72,-**	●
Wspornik pryzmy 150 - oksydowany/-a	150 mm	28 mm	0,69 kg	2-280649.3 **91,-**	●
Pasek do pryzmy wkręcany z wpuszczanymi śrubami - oksydowany/-a	17 mm	28 mm	0,14 kg	2-280669 **38,-**	●
Wkręt wpuszczany M16 - część zapasowa - dla pryzm systemu 28	20 mm	29 mm	0,07 kg	2-009410 **10,-**	●

● = Produkt jest dostępny w magazynie ; ○ = Produkt jest dostępny na zamówienie; Wyjaśnienia na stronie 84

Na zamówienie wszystkie artykuły dostępne są w wersji aluminiowej lub poliamidowej.

Wieża multizaciskowa modułowa

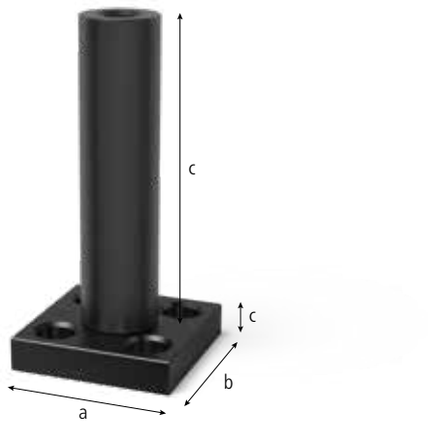



280646.5



280646



280646.1



280646.2



280646.3



280646.4



280617.5H

Opis:

Wieża multizaciskowa jest wykorzystywana jako przedłużenie wielu elementów jak np. zaciski śrubowe, pryzmy, dystansery etc. Wieżę szybko i solidnie mocuje się przy pomocy trzpieni do stołu lub innych komponentów, tworząc tym samym solidne podparcie. Płytka i odpowiednie pionowe pręty okrągłe są ze sobą skręcane.

Dla większej stabilności pręt może być przyspawany.

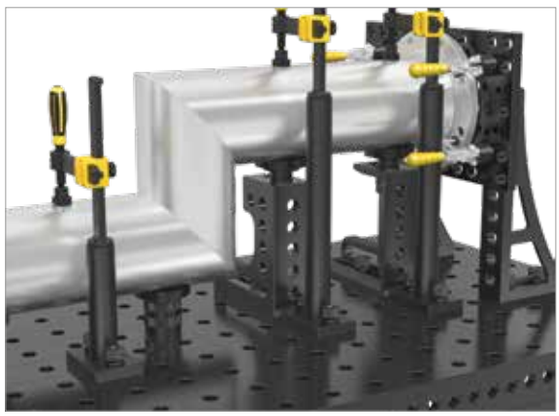











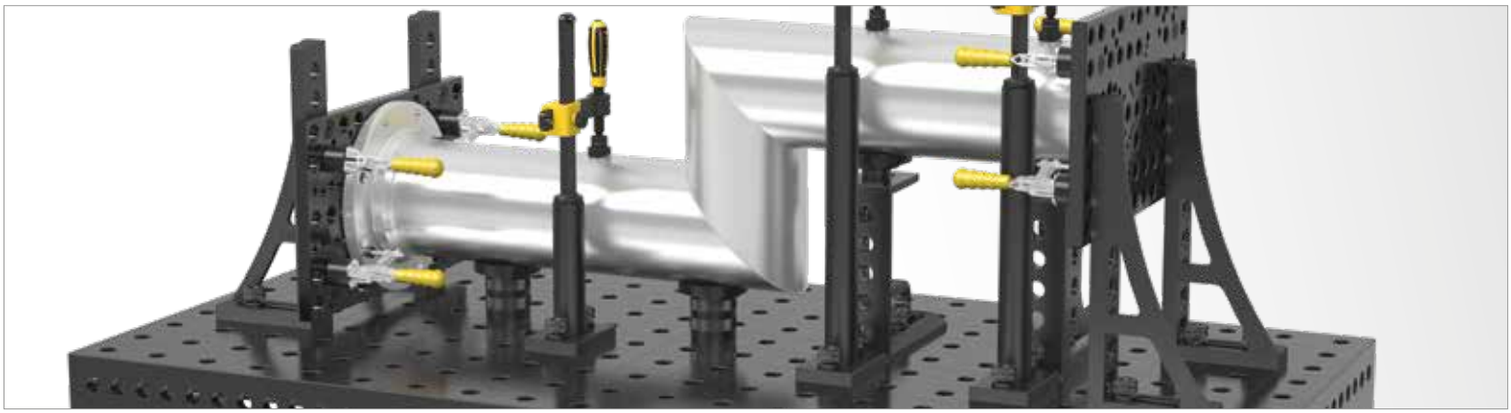

	Długość: (a)	Szerokość: (b)	Wysokość: (c)	Ø: (o)	Waga:	Nr artykułu	
Duża płyta - dla wieży multizaciskowej modułowej	150 mm	100 mm	25 mm		2,60 kg	2-280646.5 **148,-**	●
Mała płyta - dla wieży multizaciskowej modułowej	120 mm	120 mm	25 mm		2,23 kg	2-280646 **96,-**	●
Pręt pionowy okrągły 225 - dla wieży multizaciskowej modułowej			225 mm	57 mm	1,70 kg	2-280646.1 **201,-**	●
Pręt pionowy okrągły 475 - dla wieży multizaciskowej modułowej			475 mm	57 mm	2,94 kg	2-280646.2 **225,-**	●
Pręt pionowy okrągły 725 - dla wieży multizaciskowej modułowej			725 mm	57 mm	4,24 kg	2-280646.3 **249,-**	●
Pręt pionowy okrągły 975 - dla wieży multizaciskowej modułowej			975 mm	57 mm	5,54 kg	2-280646.4 **282,-**	●
Krzyżak żeliwny z pokrętłem - dla wieży multizaciskowej modułowej - dla 280638 (patrz strona 267)	104 mm	80 mm	56 mm		1,27 kg	2-280617.5H **120,-**	●

● = Produkt jest dostępny w magazynie ; ○ = Produkt jest dostępny na zamówienie; Wyjaśnienia na stronie 84

Zestaw wsporników 11-szt.





280821



280821.1



280821.2

Opis:

Zestaw wsporników, składający się z 11 elementów, pozwala na tworzenie powierzchni nośnych o różnych wysokościach. Poszczególne wsporniki mogą być stosowane w celu skompensowania różnic wysokości w zakresie 1-100 mm. Najmniejszy element ma wysokość 1 mm, co pozwala na precyzyjne osiągnięcie żądanej wysokości. Odległość określana jest prze użycie poszczególnych podpór. Wsporniki mogą być łatwo i precyzyjnie regulowane za pomocą O-ringów. Zestaw może powszechnie stosowany we wszystkich otworach 28 mm. Gwint M10 wewnątrz wsporników pozwala na umieszczenie specyficznych komponentów klienta lub pryzm.

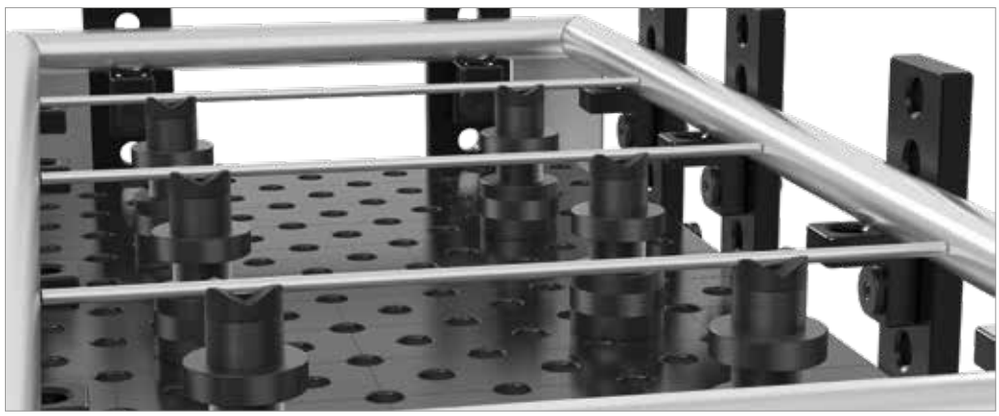

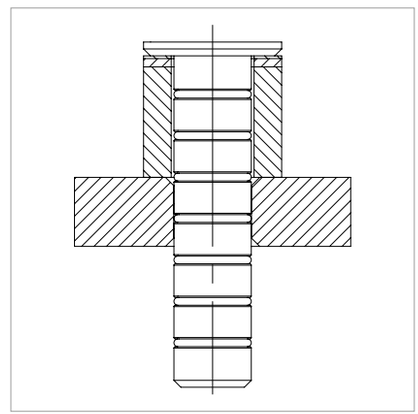

	Wysokość: (c)	Ø: (o)	Waga:	Nr artykułu	
Zestaw wsporników 11-szt. - oksydowany/-a	125 mm	50 mm	1,95 kg	2-280821 **201,-**	●
Kolumna do wsporników - oksydowany/-a	125 mm	50 mm	0,60 kg	2-280821.1 **96,-**	●
Zestaw dysków - gradacja dysków: 1 / 2 / 3 / 4 / 5 mm 10 / 20 / 40 / 50 mm + 1/10" dysk 2,54 mm		50 mm	1,35 kg	2-280821.2 **100,-**	●

● = Produkt jest dostępny w magazynie ; ○ = Produkt jest dostępny na zamówienie; Wyjaśnienia na stronie 84

Śruba podpierająca Ø 80

Opis:

Śruba podpierająca pozwala na precyzyjną regulację wysokości w zakresie 75-110 mm. Wysokość tę można znacznie zwiększyć przy użyciu rozszerzenia pryzmy lub zestawu wsporników.





280822







	Wysokość: (c)	Ø: (o)	Waga:	Nr artykułu	
Śruba podpierająca Ø 80 - oksydowany/-a	75-110 mm	80 mm	2,30 kg	2-280822 **301,-**	●

● = Produkt jest dostępny w magazynie ; ○ = Produkt jest dostępny na zamówienie; Wyjaśnienia na stronie 84

Wspornik regulowany z miarką



280824

Opis:

Regulowana wysokość wspornika ze skalą zapewnia solidną powierzchnię podparcia i może być stosowana we wszystkich otworach systemu.

Wysokość regulowana bezstopniowo w zakresie od 20 do 105 mm, poprzez pierścień regulacyjny i nakrętkę blokującą z dokładnością do 1 mm.

Dostępny od 01.04.2019.

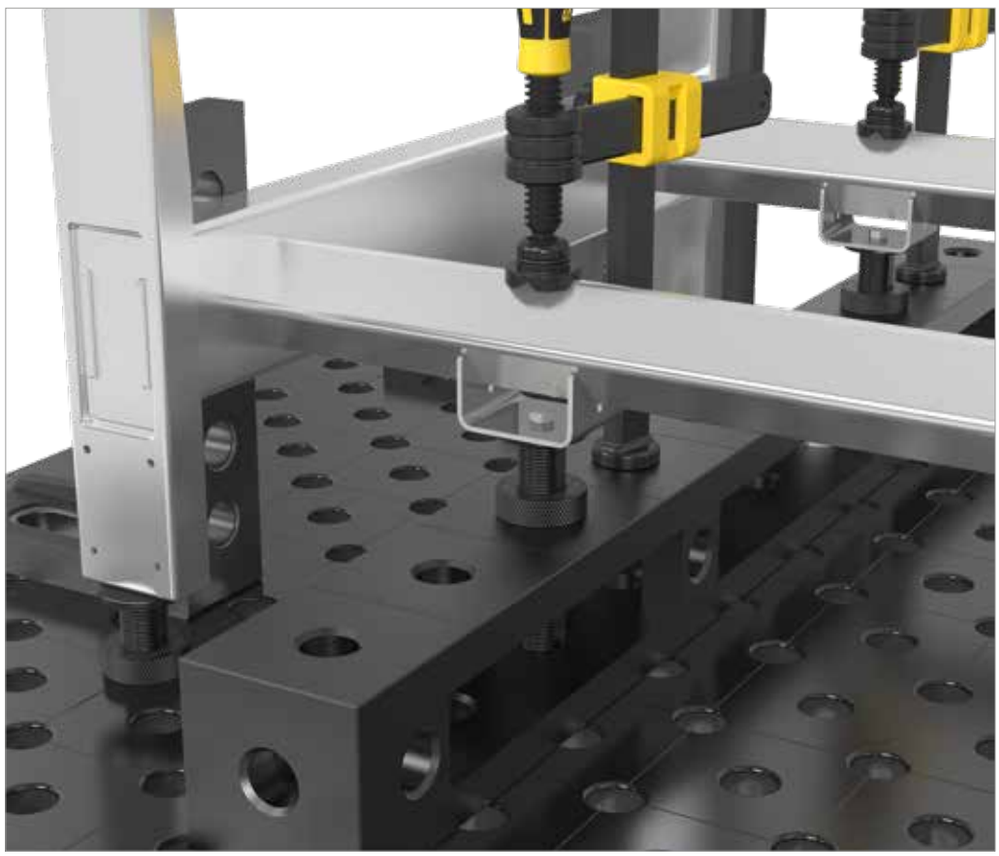



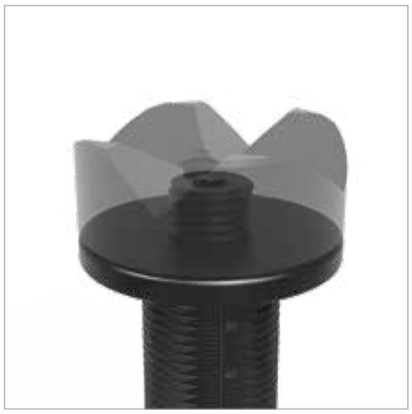

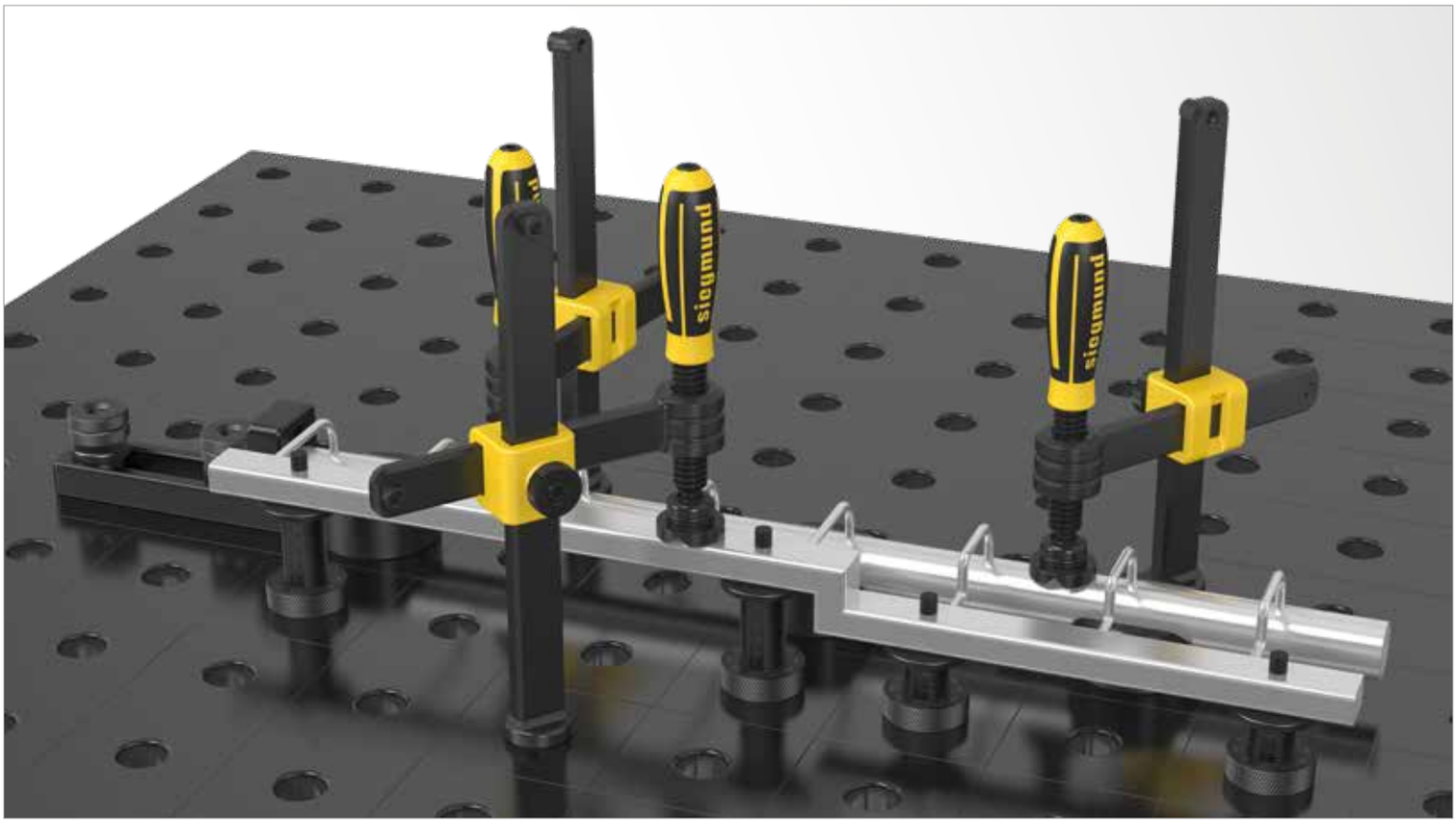

	Długość: (a)	Ø: (o)	Waga:	Nr artykułu	
Wspornik regulowany z miarką - zawiera Śruba nastawczych	144 mm	50 mm	0,87 kg	2-280824 **187,-**	●

● = Produkt jest dostępny w magazynie ; ○ = Produkt jest dostępny na zamówienie; Wyjaśnienia na stronie 84

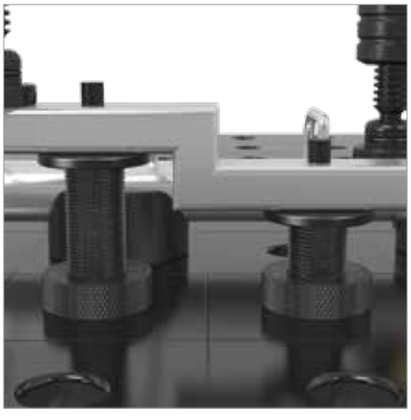

Dystanser

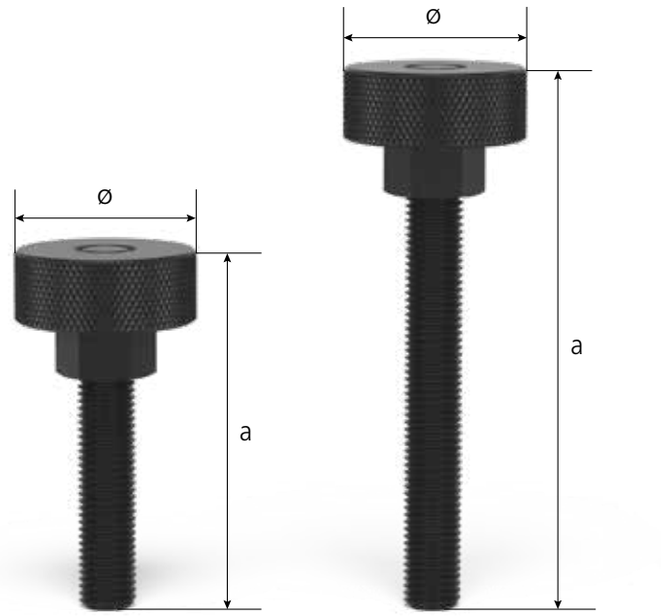

Opis:

Dystanser może być stosowany w połączeniu z tuleją gwintowaną dla M16 (Nr artykułu 280825), kątownikami lub stoperami. Każda odległość może być szybko i precyzyjnie uzyskana za pomocą prostego mechanizmu obrotowego. Właściwe podparcie uzyskuje się przy pomocy zacisku śrubowego lub blokady regulowanej.

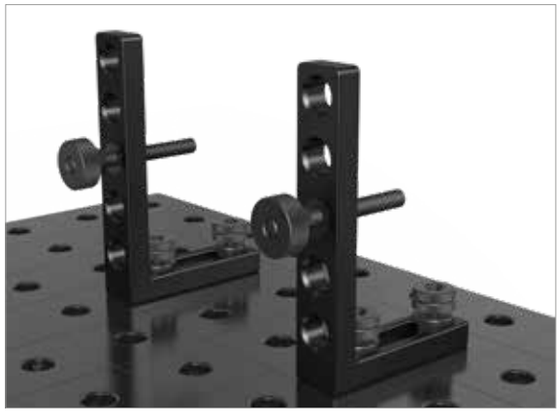

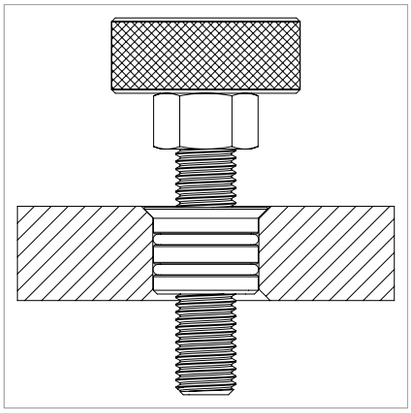





280175.1



280176



280825

	Długość: (a)	Wysokość: (c)	Ø: (o)	Waga:	Nr artykułu	
Dystanser 100	100 mm		50 mm	0,52 kg	2-280175 **148,-**	•
	100 mm		75 mm	0,92 kg	2-280176 **167,-**	•
	100 mm		100 mm	1,42 kg	2-280177 **177,-**	•
Dystanser 150	150 mm		50 mm	0,60 kg	2-280175.1 **158,-**	•
	150 mm		75 mm	1,00 kg	2-280176.1 **172,-**	•
	150 mm		100 mm	1,50 kg	2-280177.1 **187,-**	•
Tuleja gwintowana dla gwintu M16 - oksydowany/-a		23 mm	30 mm	0,07 kg	2-280825 **57,-**	•

Rura napinająca z szybkozamykaczem





280750



280760



280760.1



280662.N

Opis:

Rura napinająca ze zintegrowanym trzpieniem szybkomocującym umożliwia dowolne mocowanie rury napinającej systemu 28. Do niej można zamocować zaciski, zaciski szybkozmienne, stopery oraz inne komponenty.

Więcej przykładowych aplikacji i komponentów znajdziesz w Internecie.

Gniazdo kątowe znajduje zastosowanie w połączeniu z rurą napinającą (Nr artykułu 280750 + 280642).

Dzięki użyciu gwintowanej tulei (Nr artykułu 280618), gniazdo kątowe może być zastosowane połączeniu ze sztyftem gwintowanym.

Odległość od centrum wynosi 40 mm.

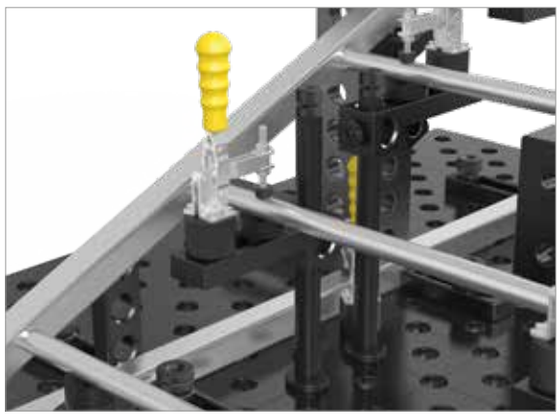



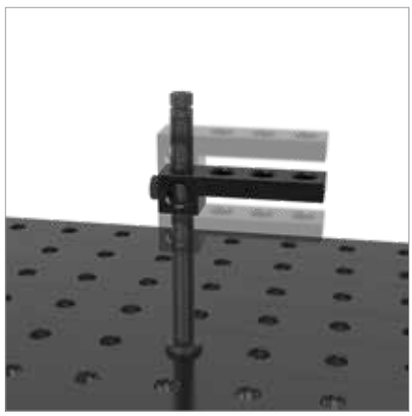

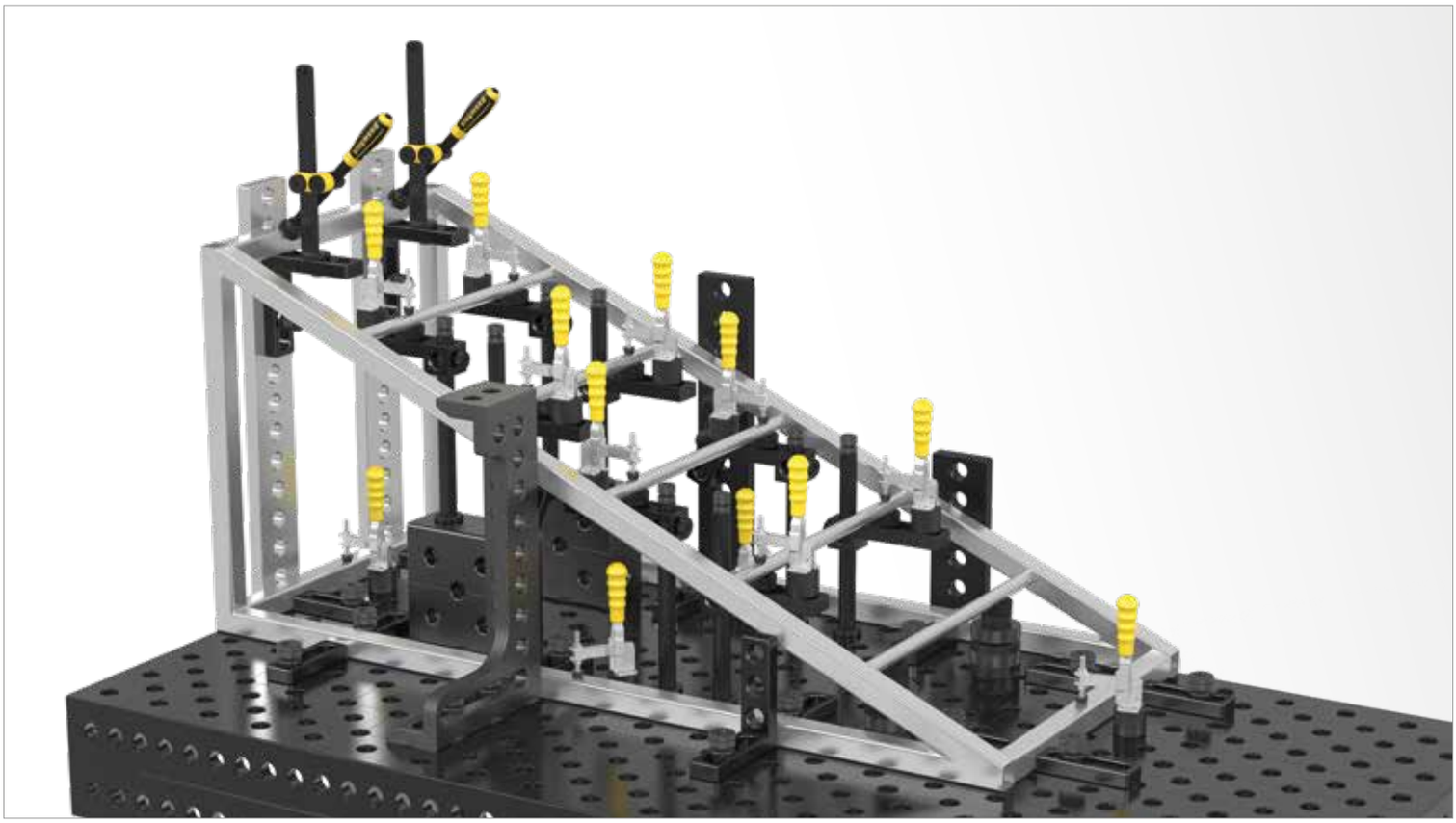

	Długość: (a)	Szerokość: (b)	Wysokość: (c)	Ø: (o)	Waga:	Nr artykułu	
Rura napinająca z szybkozamykaczem			380 mm	28 mm	1,80 kg	2-280750 **378,-**	●
Inne wymiary na zamówienie						.	○
Zaczep mocujący	200 mm	50 mm	50 mm	28 mm	1,66 kg	2-280760 **297,-**	●
Zaczep mocujący - z otworem podłużnym	200 mm	50 mm	50 mm		1,37 kg	2-280760.1 **321,-**	●
Pokrętło dla krzyżak żeliwny - dla 280610, 280612, 280630, 280615, 280611, 220610.1, 220630.1, 220615.1	25 mm			30 mm	0,06 kg	2-280662.N **33,-**	●

● = Produkt jest dostępny w magazynie ; ○ = Produkt jest dostępny na zamówienie; Wyjaśnienia na stronie 84

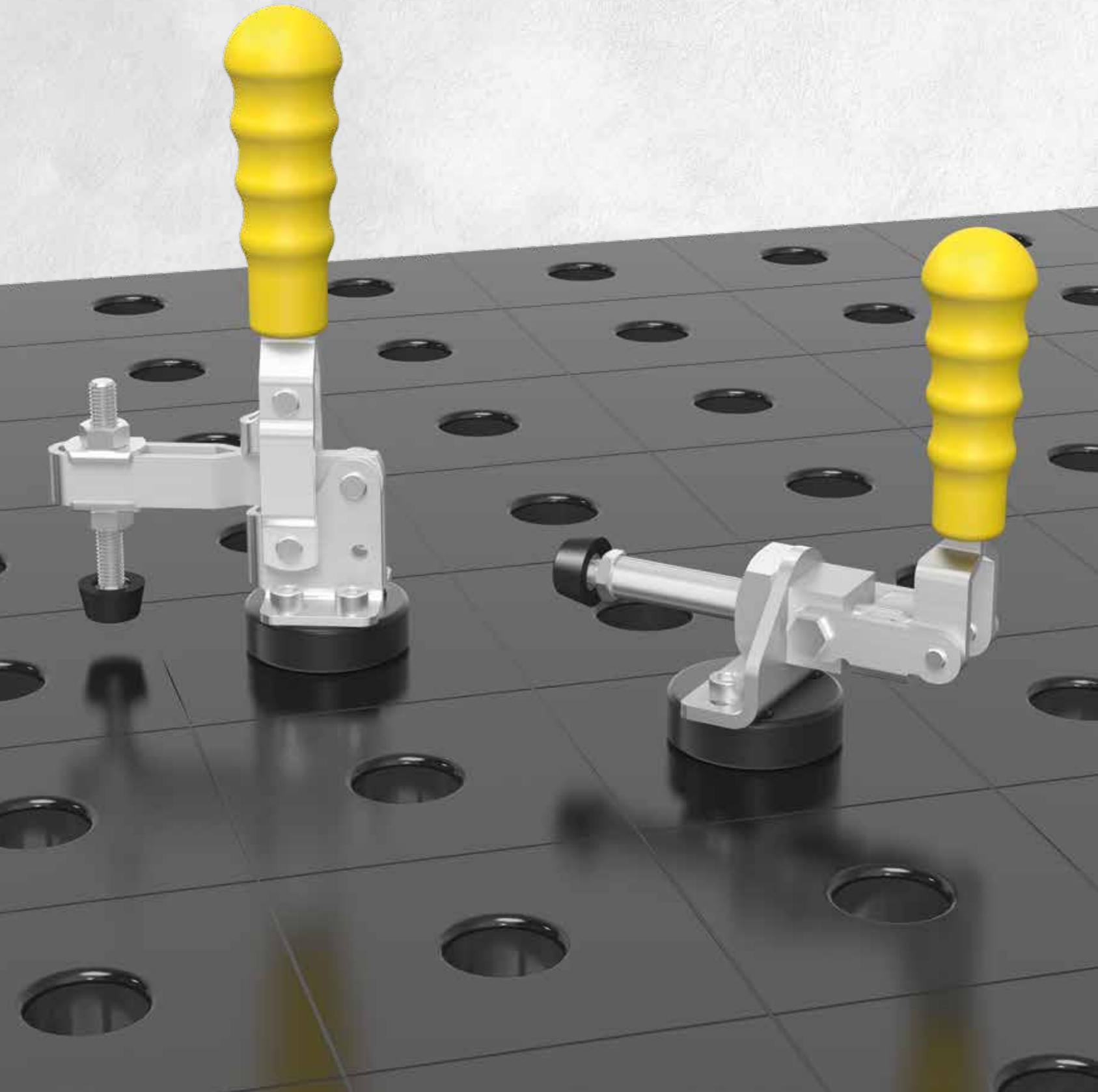



Strona 314
Zacisk pionowy z adapterem



Strona 315
Zacisk liniowy z adapterem



Strona 316
Adapter kombinowany 225



Strona 316
Adapter kombinowany 100



Strona 317
ZACISKI SZYBKOMOCUJĄCE 100



Strona 317
ZACISKI SZYBKOMOCUJĄCE 160



Strona 318
Adapter z otworami Ø 50 / 15 dla szybkościsków



Strona 318
Adapter z otworami Ø 50 / 40 dla szybkościsków



Strona 318
Adapter z otworami Ø 50 / 70 dla szybkościsków



Strona 318
Adapter z otworami Ø 50 / 100 dla szybkościsków



Strona 318
Adapter bez otworów Ø 50 / 15 dla szybkościsków



Strona 318
Adapter bez otworów Ø 50 / 5 dla szybkościsków



Strona 318
Adapter bez otworów Ø 50 / 40 dla szybkościsków



Strona 318
Adapter bez otworów Ø 50 / 70 dla szybkościsków



Strona 318
Adapter bez otworów Ø 50 / 100 dla szybkościsków

Zacisk pionowy z adapterem

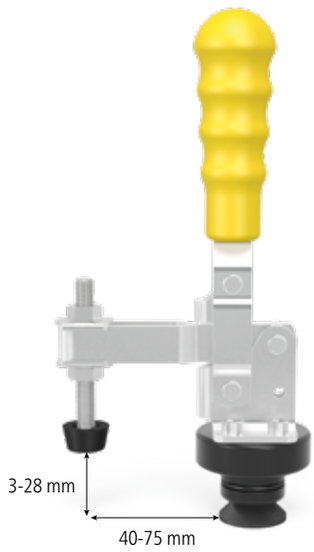



280705



009082

Opis:

Zacisk pionowy z adapterem może być stosowany uniwersalnie we wszystkich otworach 28 mm. Najwyższą funkcjonalność uzyskuje przez połączenie ze stoperem uniwersalnym (Nr artykułu 280420.N).

Adapter może być wymieniony. Inne wymiary na stronie 318.

Pozostałe zaciski z dźwignią kolankową można znaleźć w Internecie na stronie www.siegmund.com

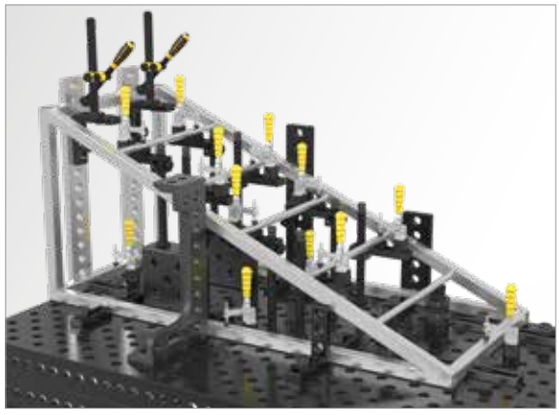

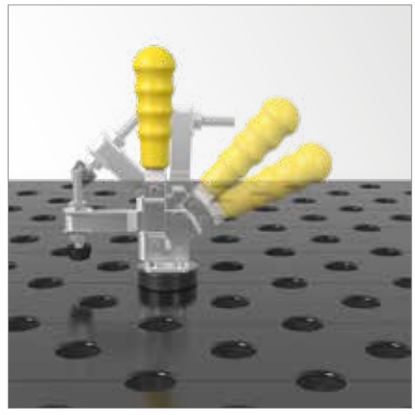



	maks. nośność	Waga:	Nr artykułu
Zacisk pionowy z adapterem - adapterem 280715	1,8 kN	0,73 kg	2-280705 **158,-** ●
Zacisk pionowy		0,39 kg	2-009082 **105,-** ●

● = Produkt jest dostępny w magazynie ; ○ = Produkt jest dostępny na zamówienie; Wyjaśnienia na stronie 84

Zacisk liniowy z adapterem

Opis:

Zacisk liniowy z adapterem może być stosowany uniwersalnie we wszystkich otworach 28 mm. Najwyższą funkcjonalność uzyskuje przez połączenie ze stoperem uniwersalnym (Nr artykułu 280420.N).

Adapter może być wymieniony. Inne wymiary na stronie 318.

Pozostałe zaciski z dźwignią kolankową można znaleźć w Internecie na stronie www.siegmund.com

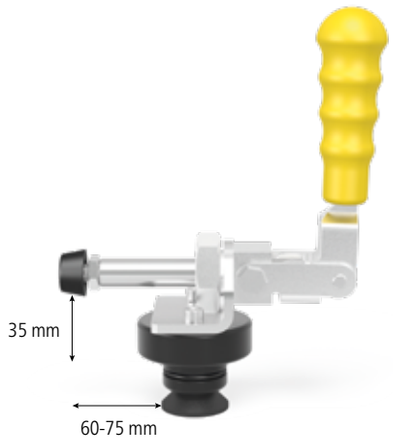



280710



009083

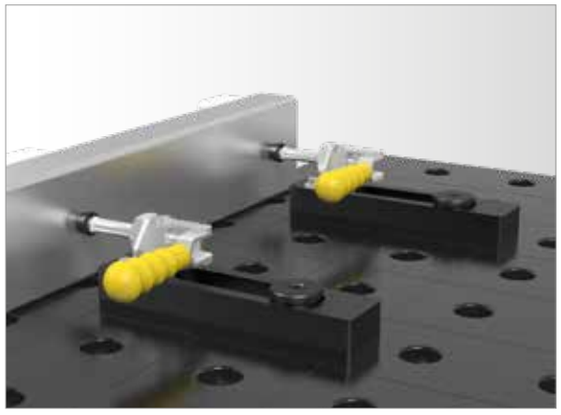

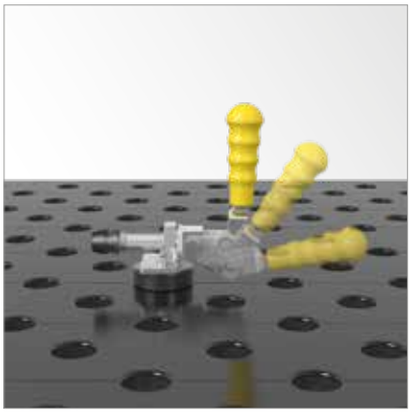

	maks. nośność	Waga:	Nr artykułu
Zacisk liniowy z adapterem - adapterem 280715	2,5 kN	0,71 kg	2-280710 **196,-** ●
Zacisk liniowy		0,40 kg	2-009083 **120,-** ●

● = Produkt jest dostępny w magazynie ; ○ = Produkt jest dostępny na zamówienie; Wyjaśnienia na stronie 84

Adapter kombinowany 225 / 100

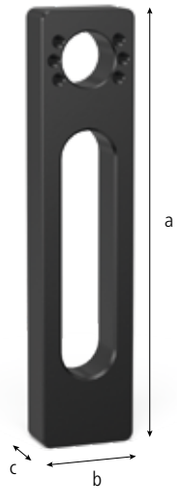

Opis:

Adapter kombinowany 225 i 100 został zaprojektowany jako uchwyt do zacisków szybkozmiennych. Bezpośredni montaż tych zacisków na adapterze kombinowanym jest szczególnie korzystny dla niskich komponentów spawalniczych. Ponadto adapter może być stosowany jako zwykła blokada.



280730.N



280730.1.N

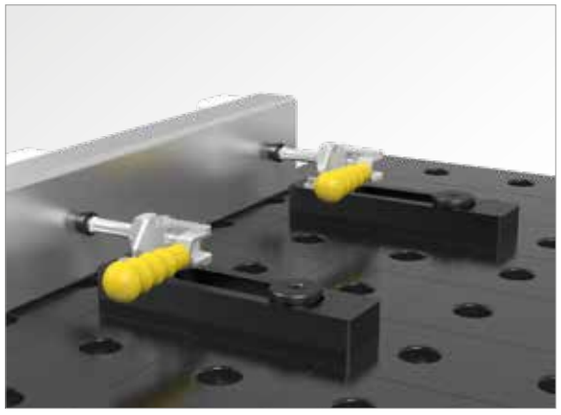



		Długość: (a)	Szerokość: (b)	Wysokość: (c)	Waga:	Nr artykułu	
Adapter kombinowany 225 - azotowany	N BAR	225 mm	50 mm	25 mm	1,35 kg	2-280730.N **220,-**	●
Adapter kombinowany 100 - azotowany	N BAR	100 mm	50 mm	25 mm	0,80 kg	2-280730.1.N **148,-**	●

● = Produkt jest dostępny w magazynie ; ○ = Produkt jest dostępny na zamówienie; Wyjaśnienia na stronie 84

= Twardość i długowieczność

N = Ochrona przed przywieraniem odprysków spawalniczych

BAR = Zabezpieczenie przez korozją

ZACISKI SZYBKOMOCUJĄCE 100 / 160

Opis:

Zacisk pionowy może być uniwersalnie stosowany w otworach systemowych 28 mm. Zasięg mocowania regulowany jest przy pomocy śruby.





280706



280707





	Długość: (a)	Szerokość: (b)	Wysokość: (c)	Ø: (o)	Waga:	Nr artykułu
ZACISKI SZYBKOMOCUJĄCE 100 - Długość ramienia mocującego 100 mm - Zasięg mocowania 5-75 mm	340 mm	30 mm	150 mm	28 mm	1,20 kg	2-280706 **249,-** ●
ZACISKI SZYBKOMOCUJĄCE 160 - Długość ramienia mocującego 160 mm - Zasięg mocowania 0-75 mm	360 mm	30 mm	150 mm	28 mm	1,20 kg	2-280707 **249,-** ●

● = Produkt jest dostępny w magazynie ; ○ = Produkt jest dostępny na zamówienie; Wyjaśnienia na stronie 84

Adapter z otworami / Adapter bez otworów




280715


280715.1


280715.2


280715.3


280720


280720.1


280720.2


280720.3


280720.4

Opis:

Adapter z otworami może być stosowany uniwersalnie we wszystkich otworach 28 mm. Maksymalne dopasowanie zawdzięcza O-ringowi. Służy do montażu zacisków szybkozmiennych lub innych urządzeń klienta.

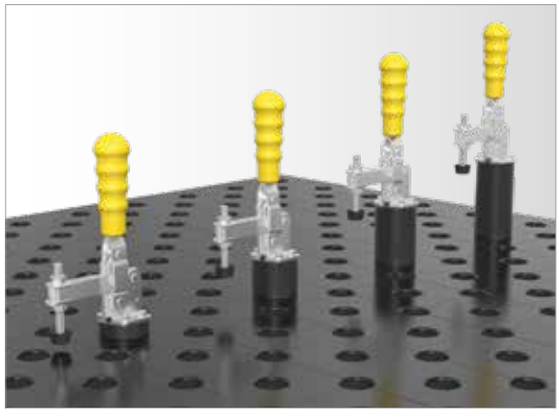

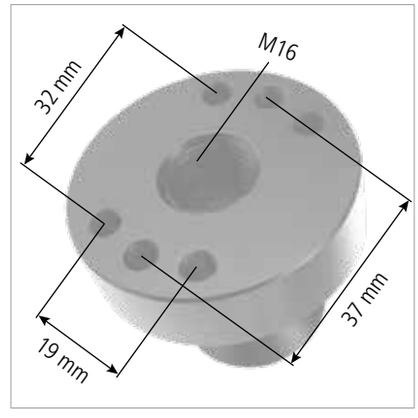

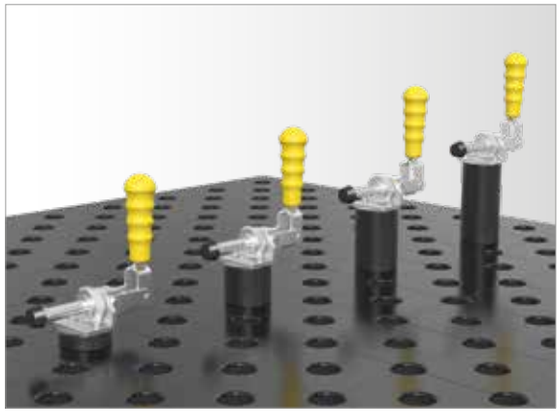



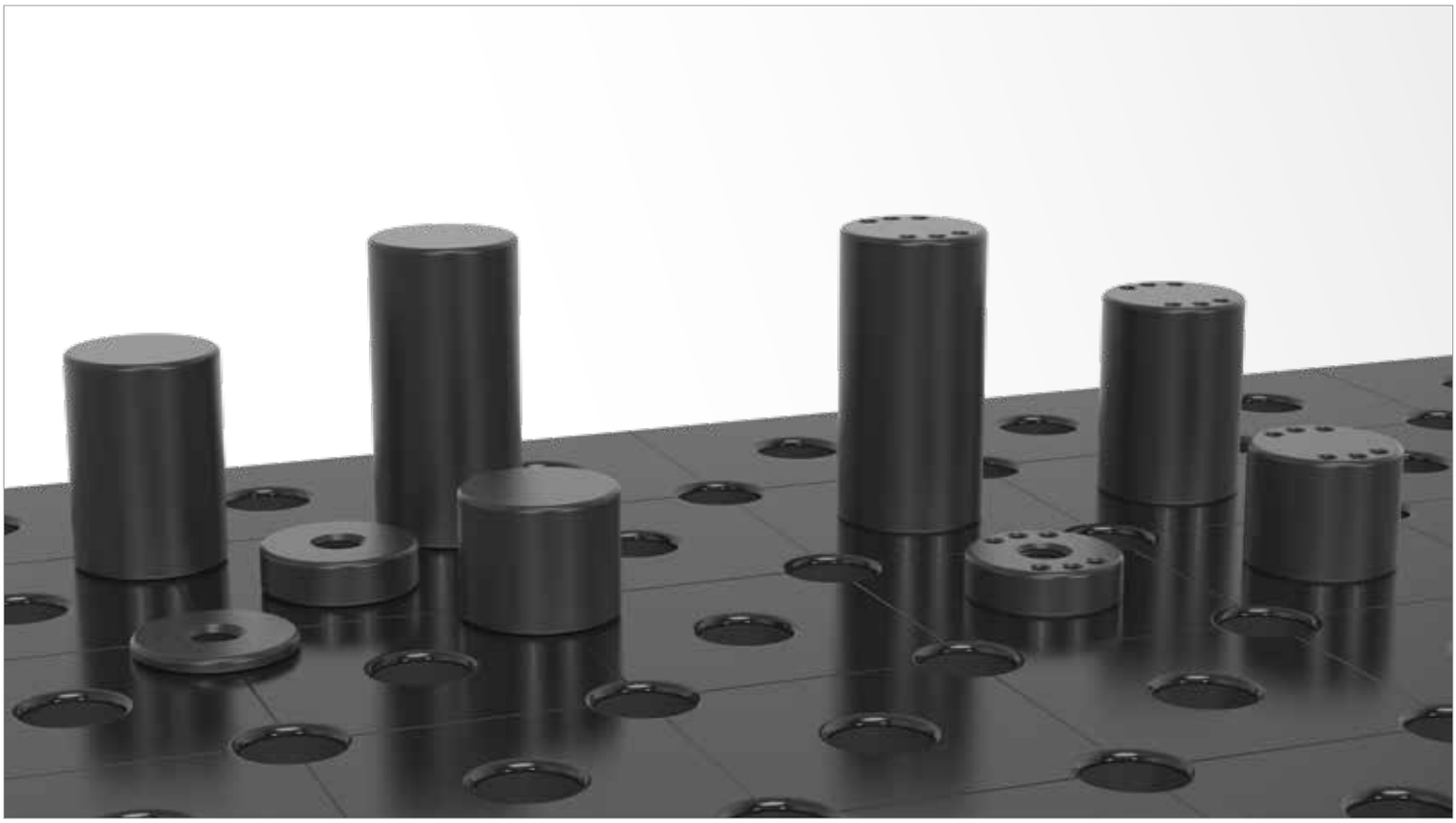

	Wysokość: (c)	Ø: (o)	MS: (d)	Waga:	Nr artykułu	
Adapter z otworami Ø 50 / 15 - dla szybkościsków - oksydowany/-a	30 mm	50 mm	15 mm	0,30 kg	2-280715 **62,-**	●
Adapter z otworami Ø 50 / 40 - dla szybkościsków - oksydowany/-a	55 mm	50 mm	40 mm	0,56 kg	2-280715.1 **77,-**	●
Adapter z otworami Ø 50 / 70 - dla szybkościsków - oksydowany/-a	85 mm	50 mm	70 mm	1,00 kg	2-280715.2 **86,-**	●
Adapter z otworami Ø 50 / 100 - dla szybkościsków - oksydowany/-a	115 mm	50 mm	100 mm	1,49 kg	2-280715.3 **96,-**	●
Adapter bez otworów Ø 50 / 15 - dla szybkościsków - oksydowany/-a	30 mm	50 mm	15 mm	0,30 kg	2-280720 **67,-**	●
Adapter bez otworów Ø 50 / 5 - dla szybkościsków - oksydowany/-a	20 mm	50 mm	5 mm	0,11 kg	2-280720.1 **57,-**	●
Adapter bez otworów Ø 50 / 40 - dla szybkościsków - oksydowany/-a	55 mm	50 mm	40 mm	0,62 kg	2-280720.2 **81,-**	●
Adapter bez otworów Ø 50 / 70 - dla szybkościsków - oksydowany/-a	85 mm	50 mm	70 mm	1,07 kg	2-280720.3 **91,-**	●
Adapter bez otworów Ø 50 / 100 - dla szybkościsków - oksydowany/-a	115 mm	50 mm	100 mm	1,50 kg	2-280720.4 **100,-**	●

MS=Grubość materiału; ● = Produkt jest dostępny w magazynie ; ○ = Produkt jest dostępny na zamówienie; Wyjaśnienia na stronie 84





Strona 322
Sub Table Box do systemu 28



Strona 324
Wózek na narzędzia



Strona 325
Wózek na narzędzia kompaktowy



Strona 326
Ścianka narzędziowa



Strona 327
Moduł do ścianki narzędziowej



Strona 328
Ochronna ścianka spawalnicza



Strona 329
Podłączenie uziemienia Komfort



Strona 330
Szczotka Ø 30 z ochronną nasadką



Strona 331
Uchwyt do palnika



Strona 332
Klucz sześciokątny 6



Strona 332
Klucz sześciokątny 6



Strona 333
Klucz sześciokątny 14



Strona 334
Imadło standardowe 125 do systemu 16 / 22 / 28



Strona 334
Imadło szczękowe 125 do systemu 16 / 22 / 28

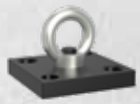

Strona 336
Uchwyt transportowy z płytą mocującą nośność 1800 kg



Strona 336
Uchwyt transportowy azotowany



Strona 338
Prasa prostująca i zaciskowa System 28

Sub Table Box

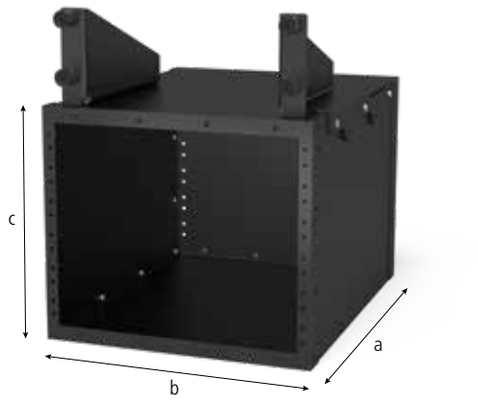


280900


281900


004200


004205


004210


004215

Opis:

Zawsze masz pod ręką swoje narzędzia podczas pracy z Siegmund ST Box. Utwórz swoją przestrzeń do przechowywania i organizacji przy stole spawalniczym.

ST Box może być załadowany maksymalnie do ok. 100 kg. Każda szuflada ma maksymalne obciążenie ok. 50 kg.

Całkowite zamknięcie chroni zawartość szuflad przed zabrudzeniem i spryskaniem spoiny.

Niezależnie od wielkości stołu lub ożebrowania, ST Box może być przymocowany do każdego stołu spawalniczego Siegmund.

Przy dostawie otrzymasz również instrukcję do samodzielnego montażu. Potem można łatwo przymocować ST Box do stołu spawalniczego.





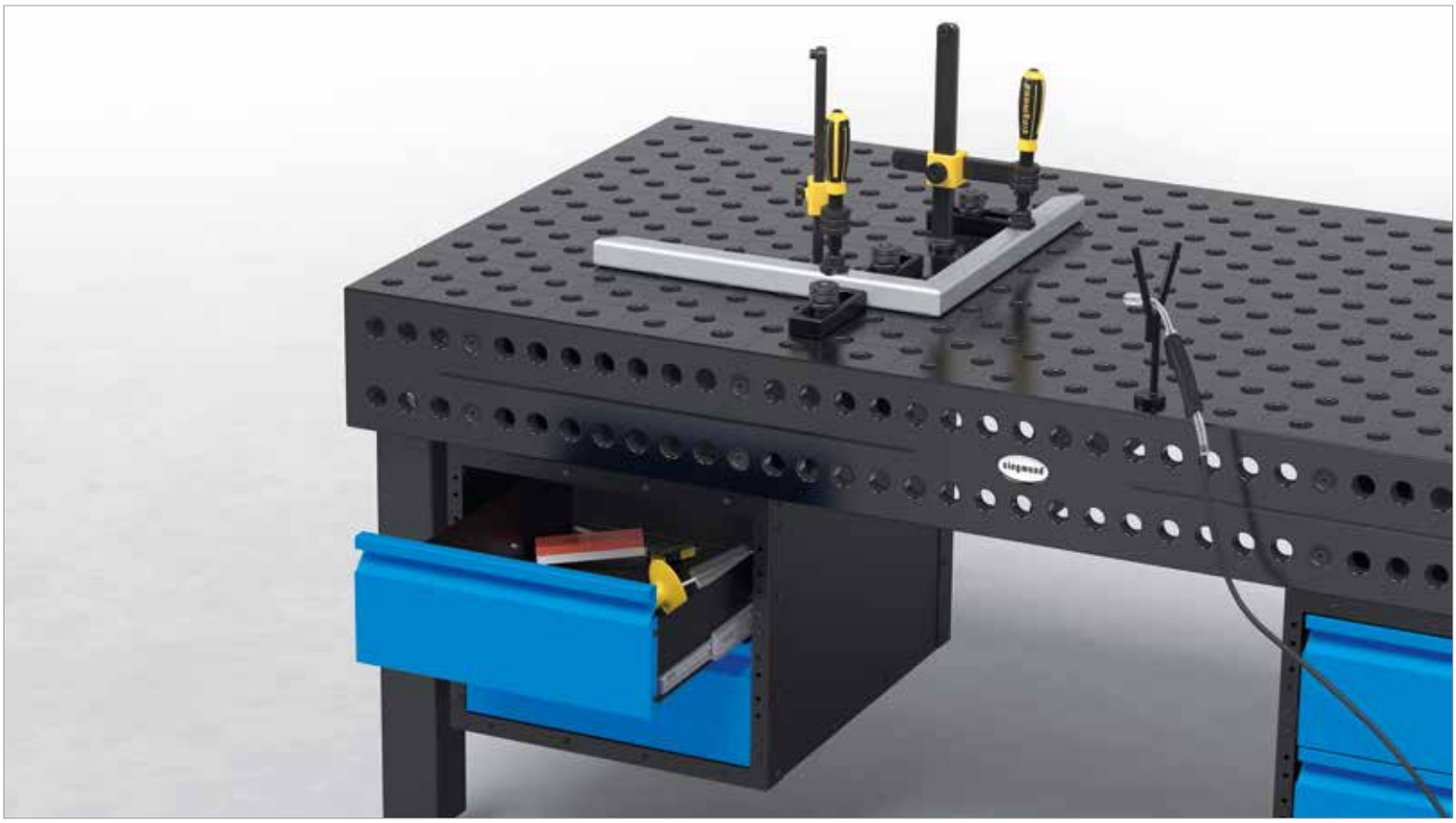

	Długość: (a)	Szerokość: (b)	Wysokość: (c)	Waga:	Nr artykułu	
Sub Table Box do systemu 28 - lakierowany /-e	630 mm	510 mm	420 mm	36,00 kg	2-280900 **1.278,-**	●
Sub Table Box dla System 28 Basic - lakierowany /-e	630 mm	510 mm	420 mm	34,30 kg	2-281900 **1.278,-**	●
Szuflada 60 mm	590 mm	400 mm	60 mm	7,10 kg	2-004200 **517,-**	●
Szuflada 120 mm	590 mm	400 mm	120 mm	8,70 kg	2-004205 **593,-**	●
Szuflada 180 mm	590 mm	400 mm	180 mm	9,10 kg	2-004210 **636,-**	●
Szuflada 240 mm	590 mm	400 mm	240 mm	9,50 kg	2-004215 **679,-**	●

● = Produkt jest dostępny w magazynie ; ○ = Produkt jest dostępny na zamówienie; Wyjaśnienia na stronie 84

Wózek na narzędzia

Opis:

Wózek narzędziowy oferuje wystarczającą przestrzeń, idealny przegląd i łatwy dostęp do akcesoriów Siegmund. Duże kątowniki mogą być bezpiecznie przechowywane we wnęce wózka. Narzędzia mogą być szybko transportowane do różnych stanowisk pracy, dzięki kółkom.

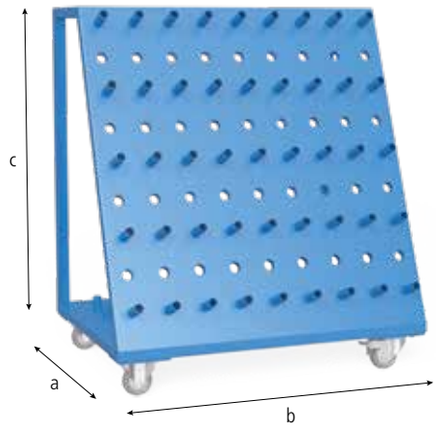



280910



280915



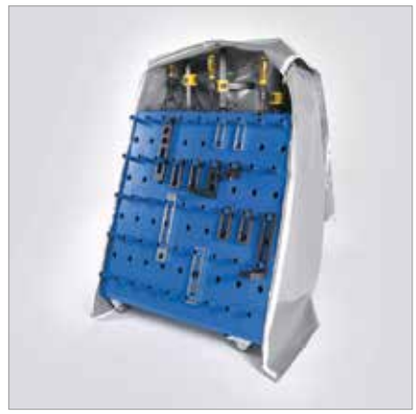

	Długość: (a)	Szerokość: (b)	Wysokość: (c)	Waga:	Nr artykułu	
Wózek na narzędzia - lakierowany /-e - Max. całkowite ociążenie 240 kg	650 mm	900 mm	1020 mm	50,00 kg	2-280910 **2.656,-**	●
Plandeka - dla wózka na narzędzia 280910					2-280915 **1.029,-**	●

● = Produkt jest dostępny w magazynie ; ○ = Produkt jest dostępny na zamówienie; Wyjaśnienia na stronie 84

Wózek na narzędzia kompaktowy

Opis:

Kompaktowy wózek na narzędzia zapewnia zawsze idealny porządek w posiadanych narzędziach oraz bardzo łatwy do nich dostęp, Oferuje wystarczającą ilość miejsca na akcesoria Siegmund - praktyczne, duże przegrody kwadratowe oraz bezpieczne przechowywanie. Narzędzia mogą być szybko przenoszone do różnych stanowisk pracy, kiedy jest to potrzebne. Wózek narzędziowy może być umieszczony i przechowywany pod stołem spawalniczym, co pozwala zaoszczędzić dużo miejsca.

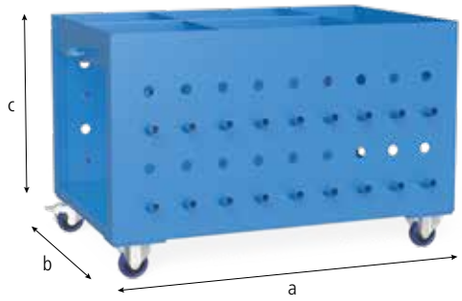



280911



280916







	Długość: (a)	Szerokość: (b)	Wysokość: (c)	Waga:	Nr artykułu	
Wózek na narzędzia kompaktowy - lakierowany /-e	1000 mm	650 mm	640 mm	59,00 kg	2-280911 **2.656,-**	●
Plandeka - do wózka na narzędzia kompaktowego 280911					2-280916 **1.029,-**	●

● = Produkt jest dostępny w magazynie ; ○ = Produkt jest dostępny na zamówieniu; Wyjaśnienia na stronie 84

Ścianka narzędziowa

Opis:

Dzięki ściance na narzędzia akcesoria firmy Siegmund zawsze są pod ręką. Można ją łatwo przymocować do stołu za pomocą trzpieni lub do ściany za pomocą śrub.

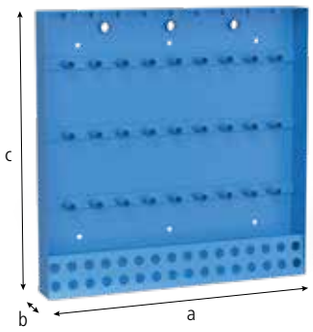



280912



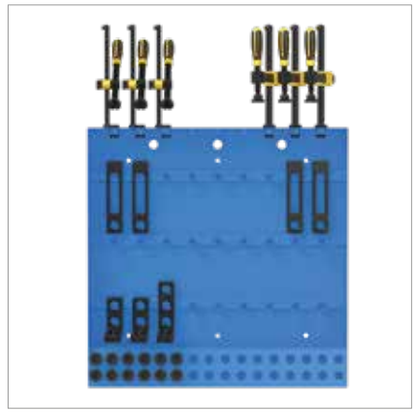

	Długość: (a)	Szerokość: (b)	Wysokość: (c)	Waga:	Nr artykułu	
Ścianka narzędziowa - lakierowany /-e	800 mm	100 mm	800 mm	22,50 kg	2-280912 **1.014,-**	●

● = Produkt jest dostępny w magazynie ; ○ = Produkt jest dostępny na zamówienie; Wyjaśnienia na stronie 84

Modułowa ścianka narzędziowa

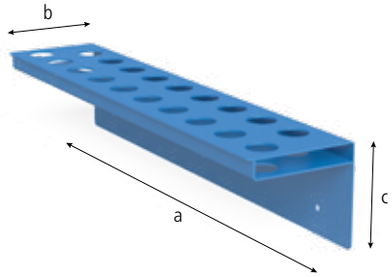

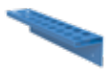

280930



280931



280936

Opis:

Dzięki modułowej ściance narzędziowej możesz stworzyć indywidualne miejsce do przechowywania swoich akcesoriów i komponentów.

Moduł 280930 jest odpowiedni dla zacisków śrubowych, pryzm i trzpieni.

Moduł 280931 (bez uchwytu) jest odpowiedni tylko dla pryzm i trzpieni.

Za pomocą wieszaka 280936 można zawiesić na ściance wszystkie elementy z otworami systemowymi typu 28.

Niezbędna tylna płyta ścianki nie jest zawarta w dostawie. Naszym zdaniem najlepiej nadaje się do tego sklejka o grubości min. 5 cm.

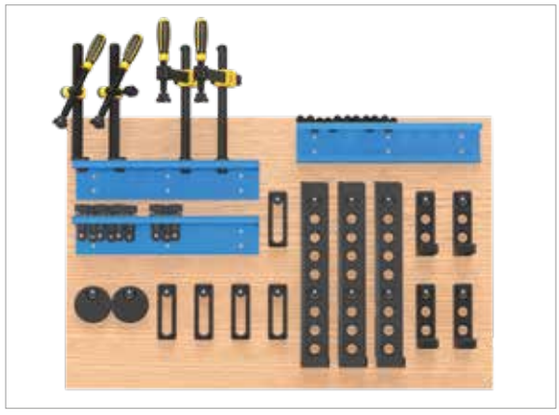



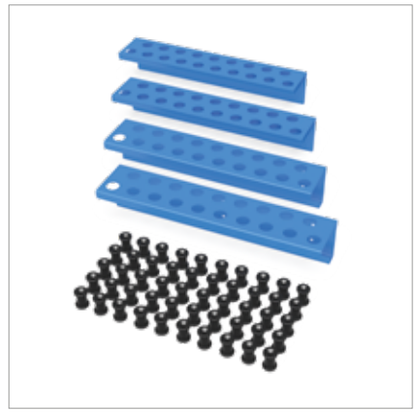

	Długość: (a)	Szerokość: (b)	Wysokość: (c)	Ø: (o)	Waga:	Nr artykułu
Moduł do ścianki narzędziowej - lakierowany /-e	500 mm	100 mm	110 mm	28 mm	2,20 kg	2-280930 **301,-** ●
Moduł do ścianki narzędziowej bez rękawów - lakierowany /-e	500 mm	100 mm	110 mm	28 mm	1,90 kg	2-280931 **201,-** ●
Wieszak do ścianki narzędziowej - oksydowany/-a	37 mm			28 mm	0,10 kg	2-280936 **14,-** ●
Zestaw Moduł do ścianki narzędziowej - zawiera 2x 280930, 2x 280931, 5x 280936.10						2-280930.Set **1.469,-** ●

● = Produkt jest dostępny w magazynie ; ○ = Produkt jest dostępny na zamówienie; Wyjaśnienia na stronie 84

Ochronna ścianka spawalnicza

Opis:

Za pomocą ochronnej ścianki spawalniczej można podzielić stół na dwa obszary pracy. Pozycja i wielkość obszarów pracy ustalana jest zgodnie z zapotrzebowaniem. Ścianka chroni oba obszary przez odpryskami z sąsiedniego miejsca pracy. Wykonana jest z aluminium i mocowana za pomocą dwóch trzpieni.

(Ochronna ścianka spawalnicza może ulec zarysowaniom w procesie produkcyjnym).

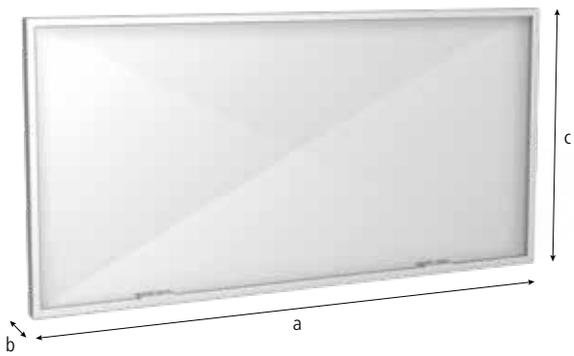



280980

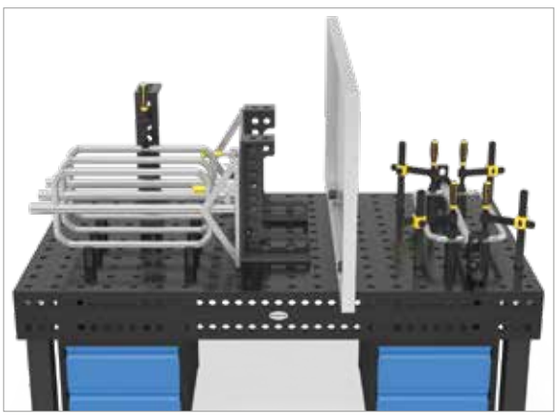





	Długość: (a)	Szerokość: (b)	Wysokość: (c)	Waga:	Nr artykułu
Ochronna ścianka spawalnicza - lakierowanie kolorowe za dopłatą na specjalne zamówienie	1600 mm	50 mm	800 mm	23,00 kg	2-280980 ● **689,-**

● = Produkt jest dostępny w magazynie ; ○ = Produkt jest dostępny na zamówienie; Wyjaśnienia na stronie 84

Podłączenie uziemienia Komfort

Opis:

Połączenie uziemienia zapewnia 100% kontakt do stołu spawalniczego. Tak więc nie wystepuje ryzyko przegrzania. Szybki i pewny montaż poprzez otwór systemowy.

Ładowanie do 500 Amper,
Przekrój kabla 70-95 mm².





000810







	Waga:	Nr artykułu
Podłączenie uziemienia Komfort	0,66 kg	2-000810 ● **177,-**

● = Produkt jest dostępny w magazynie ; ○ = Produkt jest dostępny na zamówienie; Wyjaśnienia na stronie 84

Szczotka

Opis:

Szczotka o średnicy 30 mm pozwala na dokładne czyszczenie wszelkiego rodzaju otworów systemu 28 mm. Zgromadzone w nich zabrudzenia można przy jej użyciu usunąć bez wysiłku.







280820 280820.10





	Ø: (o)	Waga:	Nr artykułu
Szczotka Ø 30 z ochronną nasadką - z ochronną nasadką	30 mm	0,06 kg	2-280820 **77,-** ●
Szczotka Ø 30 do wiertarek / op. 10 szt.	30 mm	0,06 kg	2-280820.10 **234,-** ●

● = Produkt jest dostępny w magazynie ; ○ = Produkt jest dostępny na zamówienie; Wyjaśnienia na stronie 84

Uchwyt do palnika

Opis:

Uchwyt do palnika może być umieszczony w każdym otworze systemowym, stanowiąc podporę do palnika spawalniczego.





280920



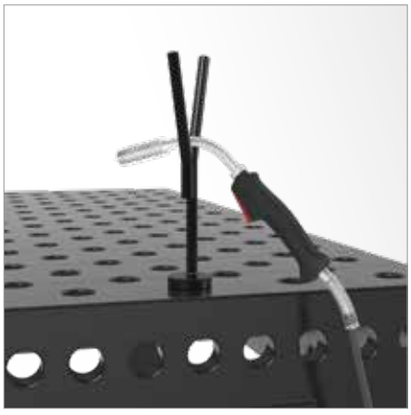

	Wysokość: (c)	Waga:	Nr artykułu	
Uchwyt do palnika - oksydowany/-a	200 mm	0,50 kg	2-280920 **115,-**	●

● = Produkt jest dostępny w magazynie ; ○ = Produkt jest dostępny na zamówienie; Wyjaśnienia na stronie 84

Klucz sześciokątny 6

Opis:

Klucz sześciokątny nr 6 to praktyczna pomoc w szybkim i łatwym dokręcaniu trzpieni.
Polecany jest dla trzpieni mocujących, zacisków śrubowych i małych kątowników uniwersalnych.







280852.1 280852







	Waga:	Nr artykułu
Klucz sześciokątny 6 - żółty	0,09 kg	2-280852.1 ● **57,-**
Klucz sześciokątny 6 - czerwony	0,50 kg	2-280852 ● **57,-**

● = Produkt jest dostępny w magazynie ; ○ = Produkt jest dostępny na zamówienie; Wyjaśnienia na stronie 84

Klucz sześciokątny 14

Opis:

Klucz sześciokątny nr 14 służy do dokręcania trzpieni pozycjonujących oraz dużych kątowników uniwersalnych.





280854





	Waga:	Nr artykułu
Klucz sześciokątny 14	0,45 kg	2-280854 **57,-** ●

● = Produkt jest dostępny w magazynie ; ○ = Produkt jest dostępny na zamówienie; Wyjaśnienia na stronie 84

Imadło





004300



004303



004302

Opis:

Podstawowym wyposażeniem każdego warsztatu jest niezawodne imadło szczękowe. Nasze imadło stołowe Siegmund zapewnia lepszą produktywność.

Do zamocowania imadła potrzebne są trzpienie szybkomocujące, a w razie potrzeby - redukujące tuleje.

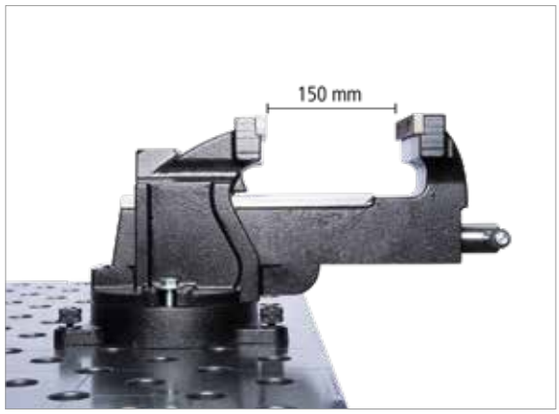

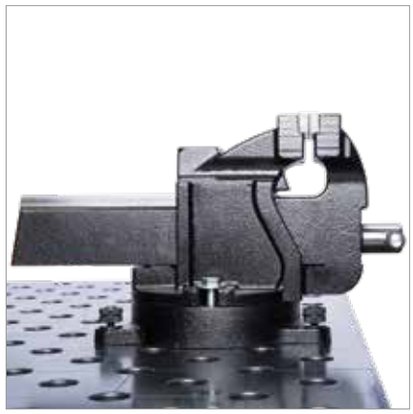



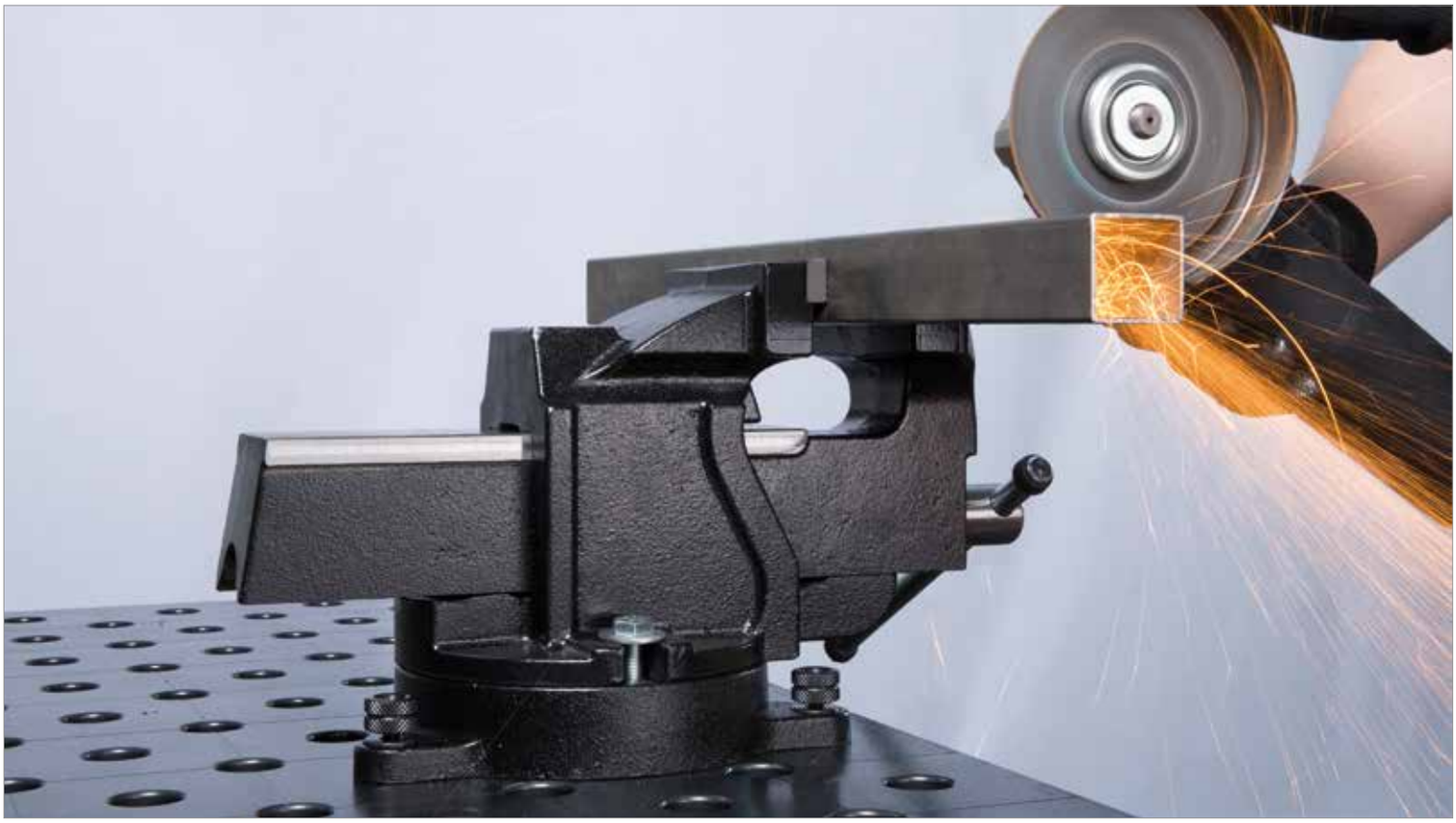

	Długość: (a)	Ø: (o)	Waga:	SK:	AM:	ZK:	Nr artykułu	
Imadło szczękowe 100 do systemu 16 / 22 / 28 - z otworami 28 mm - szerokość zakresu 83 mm			14,00 kg				2-004300 **632,-**	●
Imadło standardowe 125 do systemu 16 / 22 / 28 - z otworami 28 mm - szerokość zakresu 150 mm			14,00 kg				2-004303 **766,-**	●
Imadło szczękowe 125 do systemu 16 / 22 / 28 - z otworami 28 mm - szerokość zakresu 150 mm			19,40 kg				2-004302 **990,-**	●
Trzpień szybkomocujący krótki - do łączenia 2 elementów - oksydowany/-a - dokręcany	95 mm	28 mm	0,54 kg	220,00 kN	25,00 Nm	25,00 kN	2-280510 **196,-**	●

SK=Siła ścinania; AM=Moment dokręcenia; ZK=Siła rozciągania; ● = Produkt jest dostępny w magazynie ; ○ = Produkt jest dostępny na zamówienie; Wyjaśnienia na stronie 84

Uchwyt transportowy

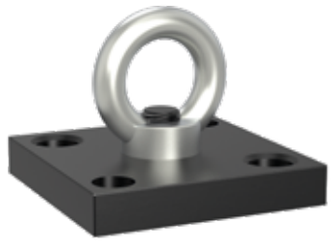



000830.N.T1



000831



000835.N



000830.N

Opis:

Uchwyt transportowy z płytą mocującą ma nośność 1800 kg (z 2x 280510) / 1000 kg (z 2x 002822). Jest on stosowany do bezpiecznego i łatwego przenoszenia stołów spawalniczych i innych ciężkich elementów wyprodukowanych przez firmę Siegmund. Mocowanie następuje szybko i prosto za pomocą co najmniej 2 trzpieni mocujących.

Podczas stosowania uchwytów transportowych należy stosować ogólne przepisy dotyczące uchwytów transportowych. W zależności od sposobu zastosowania nośność może ulec znacznemu zmniejszeniu. W czasie transportu stół może być podnoszony na wysokość większą niż 100 mm, nikt nie może znajdować się pod stołem.

Ponadto uchwyt transportowy można używać jako proste mocowanie do pasów napinających.

Dla własnego bezpieczeństwa, należy przestrzegać następujących rad: Nakrętki pierścienia powinny być całkowicie dokręcone. Nakrętki pierścienia powinny być ułożone w poziomie i pokrywać się z powierzchnią nośną. Długość gwintu musi być wystarczająca. Unikać ciągnięcia na boki.

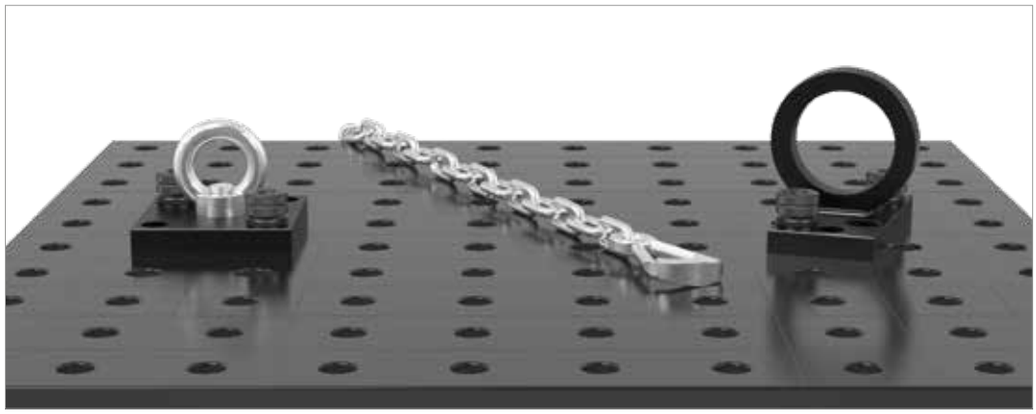

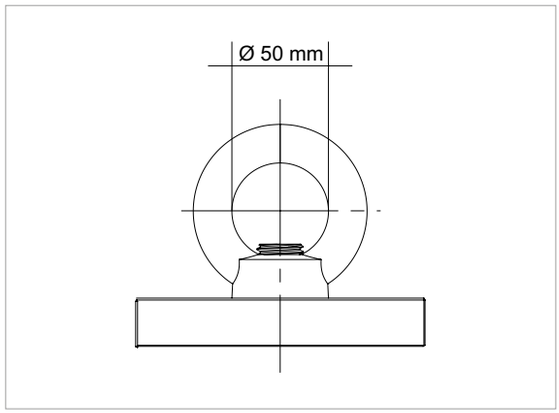

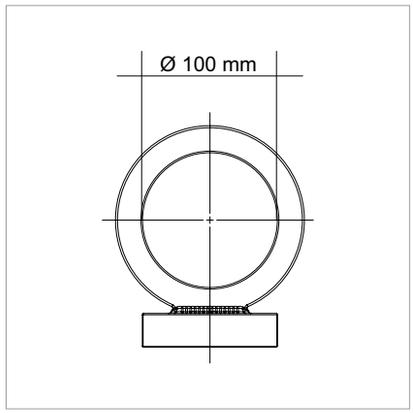



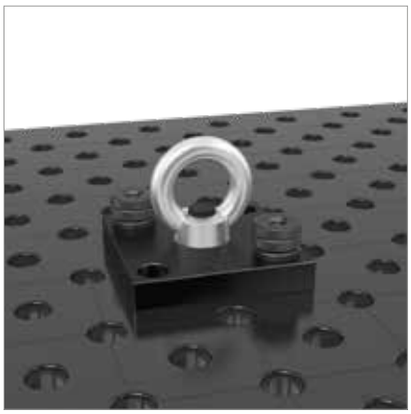

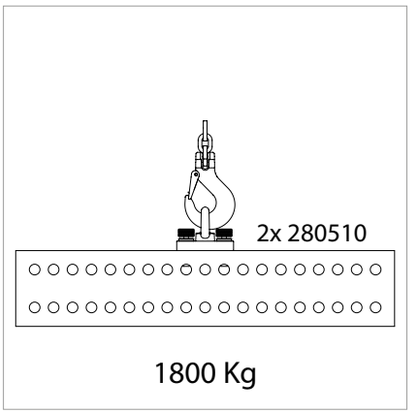

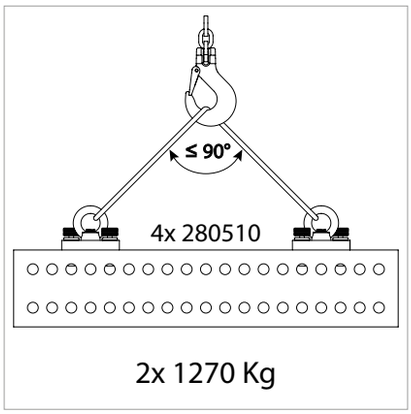

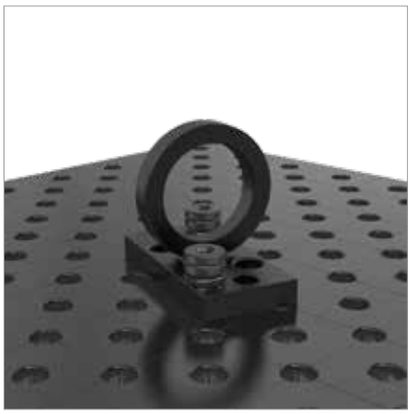

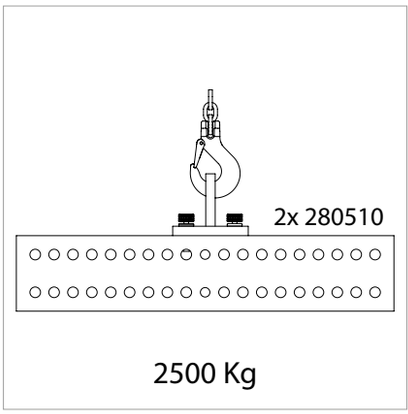

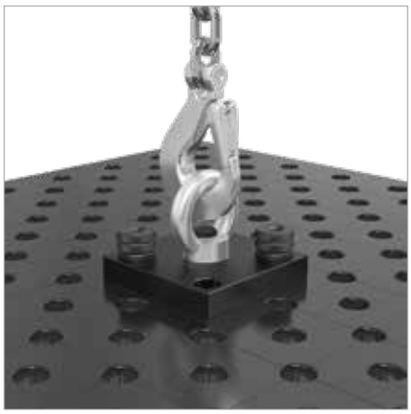

		Długość: (a)	Szerokość: (b)	Wysokość: (c)	Waga:	Nr artykułu	
Uchwyt transportowy z płytą mocującą azotowany - nośność 1800 kg (z 2x 280510) - nośność 1000 kg (z 2x 002822)	N BAR	150 mm	150 mm	25 mm	4,70 kg	2-000830.N **201,-**	●
Płyta mocująca 150x150x25 do uchwytu transportowego	N BAR	150 mm	150 mm	25 mm	3,90 kg	2-000830.N.T1 **148,-**	●
Uchwyt transportowy bez płyty mocującej					0,70 kg	2-000831 **57,-**	●
Uchwyt transportowy azotowany - nośność 2500 kg (z 2x 280510) - nośność 1000 kg (z 2x 002822) - nośność 700 kg (z 2x 160510)	N BAR	200 mm	100 mm	165 mm	4,50 kg	2-000835.N **378,-**	●

● = Produkt jest dostępny w magazynie ; ○ = Produkt jest dostępny na zamówienie; Wyjaśnienia na stronie 84







= Twardość i długowieczność
N = Ochrona przed przywieraniem odprysków spawalniczych
BAR = Zabezpieczenie przez korozją

Prasa prostująca i zaciskowa





28004643

Opis:

Doskonałe spawy poprzez wstępne naprężenie przed spawaniem.

Prasa prostująco - dociskająca służy do prostowania odkształconych wyrobów stalowych. Przy sile ściskającej wynoszącej 2,5 t, można wyprostować niepożądane nierówności lub naprężenia w detalu. Dzięki dodatkowemu stemplowi do gięcia rur można zginać rury o średnicy do 42 mm.

Całkowity skok wynosi 60 mm, co można osiągnąć za pomocą 13 skoków pompy o sile roboczej ok. 330 N (skok na skok pompy 4,6 mm). Zawór przelewowy zapobiega dodatkowemu wzrostowi ciśnienia, gdy tłoczysko jest całkowicie wysunięte.

W celu bezpiecznego zamocowania na stole prasę prostująco - dociskającą można zamocować za pomocą głowicy obrotowej za pomocą trzpieni szybkomocujących lub dołączonego trzpienia.

Prasa prostująca i zaciskowa musi być zawsze zamocowana w dwóch miejscach.

Pozostałe akcesoria można znaleźć na naszej stronie internetowej www.siegmund.com

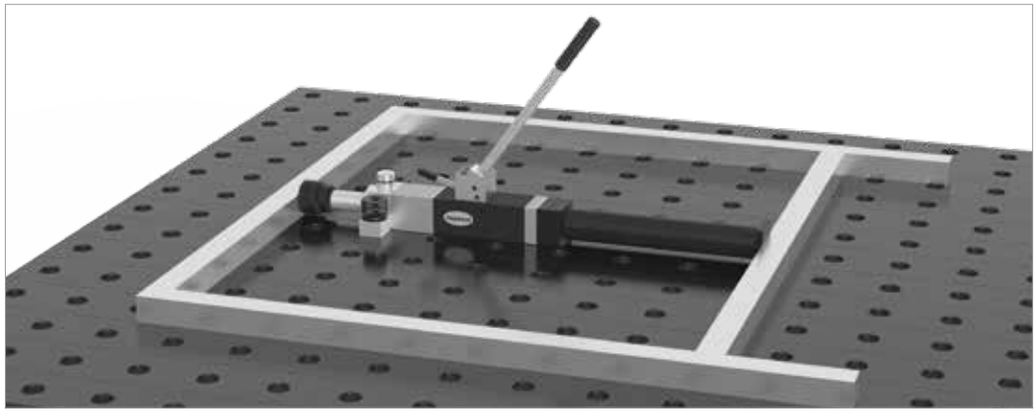

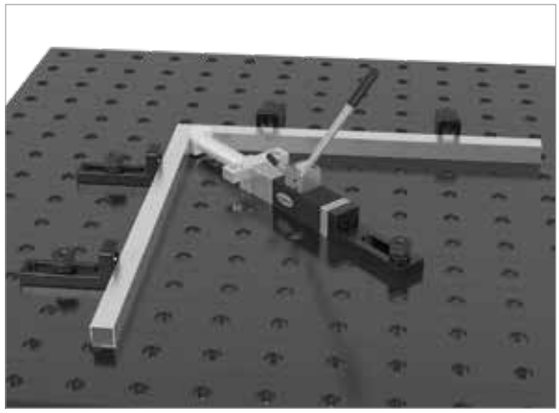

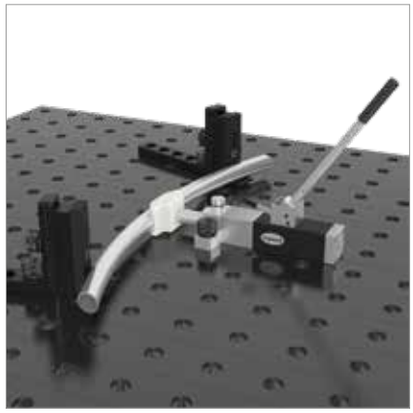

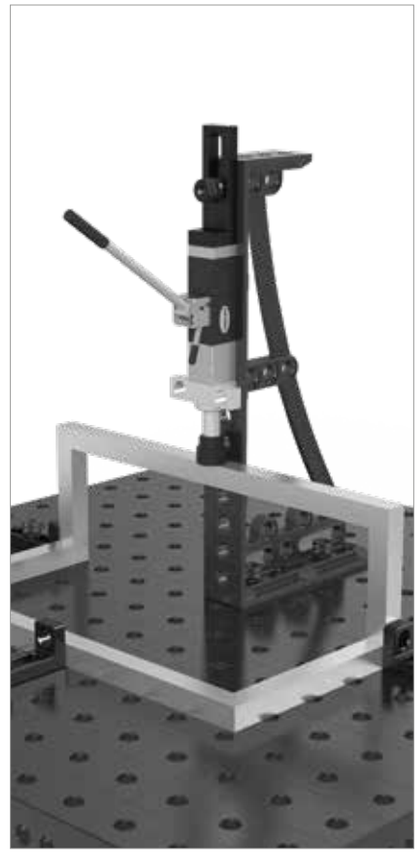

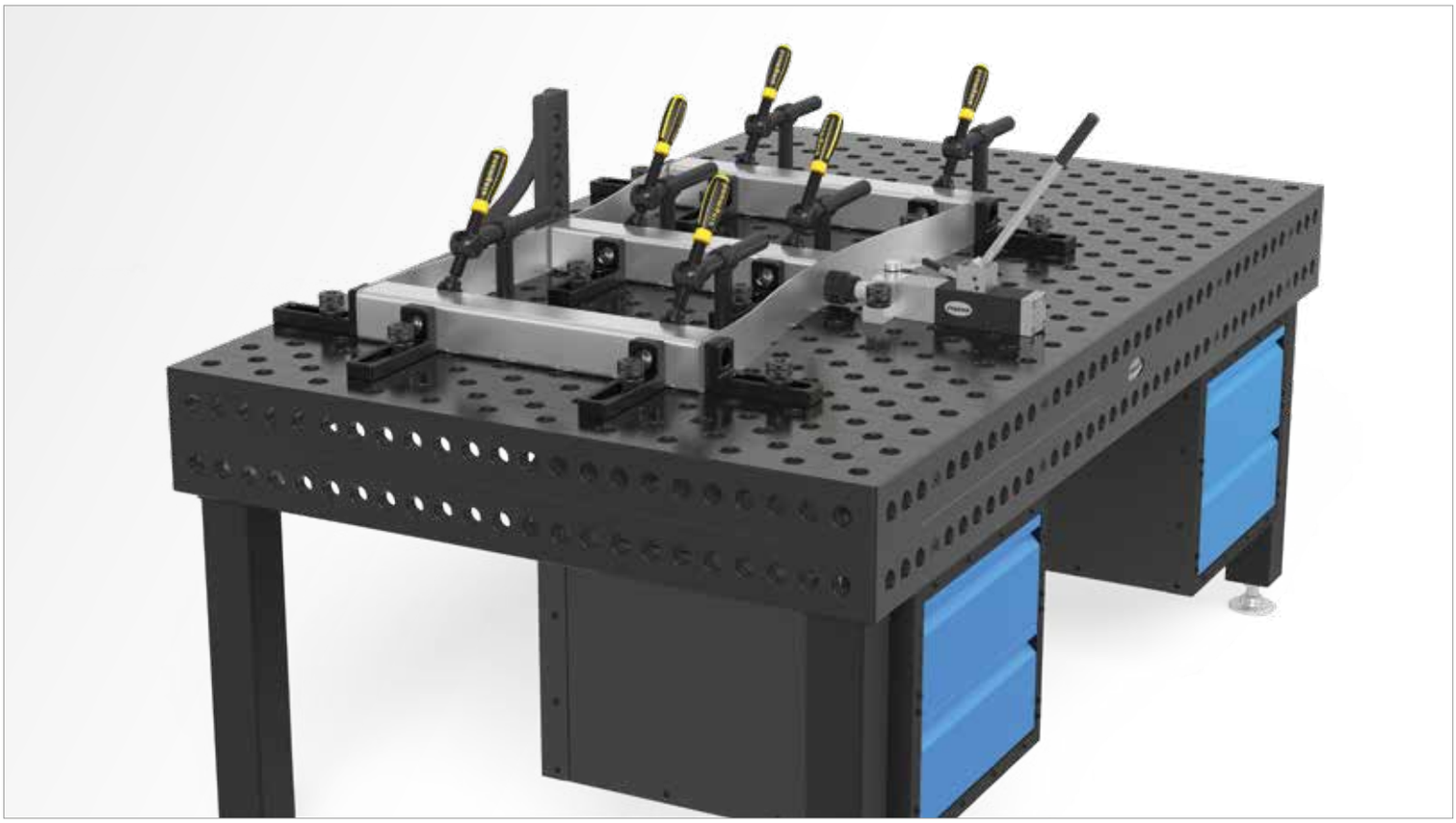

	Waga:	Nr artykułu	
Prasa prostująca i zaciskowa System 28 - do zaciskania i prostowania	5,70 kg	2-28004643 **4.464,-**	●

● = Produkt jest dostępny w magazynie ; ○ = Produkt jest dostępny na zamówienie; Wyjaśnienia na stronie 84

Pozostałe akcesoria można znaleźć na naszej stronie internetowej www.siegmund.com





Strona 358
Szyna podtrzymująca prowadząca

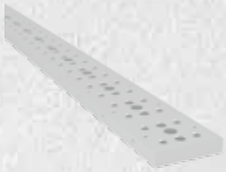

Strona 360
Szyna podtrzymująca prowadząca XL



Strona 362
Szyna okrągła 25

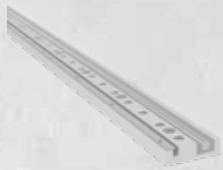

Strona 364
Szyna podtrzymująca prowadząca ze zintegrowaną szyną okrągłą



Strona 370
Rama połączeniowa dla stołu



Strona 372
Rama połączeniowa z kasetą rolującą dla stołu



Strona 372
Rama połączeniowa z obręczą obrotową dla stołu



Strona 378
Noga podstawowa



Strona 380
Noga na kółku



Strona 382
Noga z rolką wewnętrzną



Strona 398
Stół 750



Strona 398
Stół 8.7



Strona 400
Płyta 750



Strona 400
Płyta 8.7



Strona 402
Zaślepka stalowa do otworu montażowego



Strona 402
Zaślepka plastikowa dla szyny podtrzymującej prowadzącej / op. 10 szt



Strona 402
Noga do systemu platform



Strona 402
Noga podstawowa wysokość specjalna min. 150 mm

Dokładne i szybkie pozycjonowanie w dowolnym miejscu...

… Aby sprostać tym potrzebom, Siegmund oferuje optymalne rozwiązanie - nowy system szynowy ze zintegrowaną szyną okrągłą.

Dzięki wysoce dokładnej instalacji, nasz system prowadnic pozwala na zorganizowanie miejsca pracy o maksymalnej precyzji i minimalnej tolerancji. Zapewnia to np. odchylenie tylko do 2 mm na długości 25 m i pozwala na produkcję dużych elementów z niezwykłą dokładnością.

Połączenie stołów, ram oraz akcesoriów, oferuje niezliczone możliwości mocowania w każdym wymiarze. Stosując ramy połączeniowe na kółkach, można łatwo przemieszczać stoły oraz akcesoria wzdłuż szyny i ustalić w siatce 100 mm. Ze względu na uniwersalność systemu szynowego, można szybko zmienić położenie, wyrównać i zamocować detale dowolnych wymiarów. System szynowy Siegmund oznacza jakość, precyzję i oszczędność czasu.

SYSTEM MODUŁOWY

Dzięki modułowej konstrukcji systemu Siegmund, możesz w dowolny sposób łączyć i rozszerzać swoje akcesoria.

NAJWYŻSZA PRECYZJA

Wysoka dokładność elementów instalacji systemu szynowego pozwala na produkcję z najwyższą precyzją. Umożliwia produkcję z najwyższą dokładnością przy użyciu odpowiedniego pomiaru.





INDYWIDUALNA KONFIGURACJA

Niezależnie od projektu, jaki chcesz zrealizować, my oferujemy bazę.

ZMIENNE POZYCJONOWANIE

Rozszerz swoją powierzchnię roboczą w każdym wymiarze!

... tak elastyczne i mobilne jak potrzebujesz!

Rodzaje szyn - przegląd

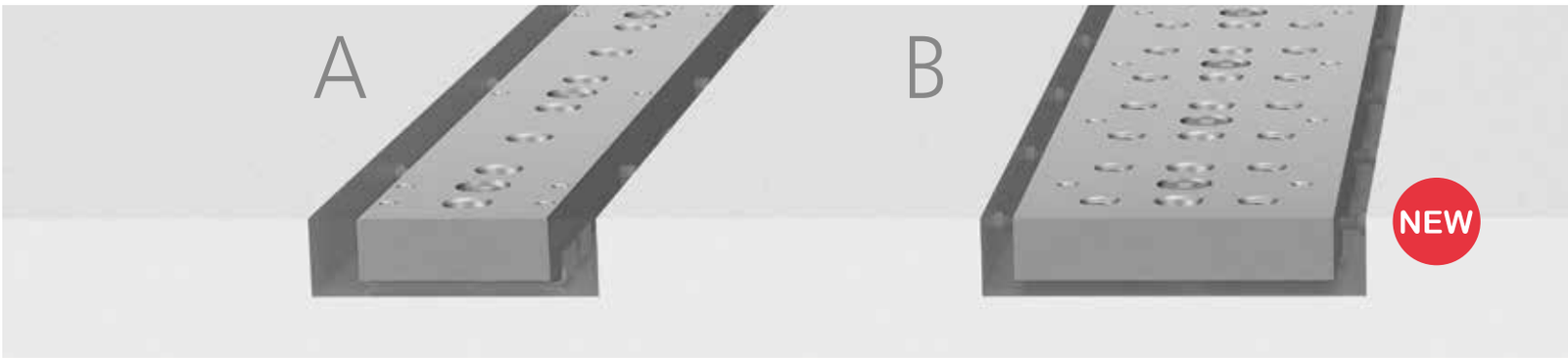

	SZYNA PODTRZYMUJĄCA PROWADZĄCA	SZYNA PODTRZYMUJĄCA PROWADZĄCA XL HARTOWANA STAL NARZĘDZIOWA
SPOSÓB INSTALACJI	podpodłogowa i naziemna dozwolona (Na rysunku podpodłogowa)	podpodłogowa i naziemna dozwolona (Na rysunku podpodłogowa)
KORZYŚCI	• rozbudowana powierzchnia robocza z wieloma opcjami mocowania • wymiarowo dokładne pozycjonowanie mocowanych elementów	• rozbudowana powierzchnia robocza z wieloma opcjami mocowania • wymiarowo dokładne pozycjonowanie mocowanych elementów
	• łatwe przesuwanie elementów na szynie za pomocą nogi na kółku do bloków U-shapes (K) tylko dla montażu na podłożu • bez użycia urządzeń podnoszących czy dźwigu tylko dla montażu na podłożu	• dodatkowe gwintowane otwory dają większe możliwości mocowania • większe powierzchnie nośne
	• dostępne także z materiału o większej twardości za dopłatą	• utwardzony materiał - Professional Extreme 8.7 (tym samym dłuższa trwałość)
		• znacznie większy wpływ i odporność na wstrząsy (nadaje się do dużych obciążeń)
ELEMENTY MOCUJĄCE	• Stół spawalniczy na ramie połączeniowej podstawowej (E) • Blok typu-U na nodze podstawowej do bloków typu-U (I) • Blok typu-U na nodze podstawowej do bloków typu-U (I) oraz na kółku (K) tylko dla montażu na podłożu • Blok typu-U • Blokady żeliwne • Wieża multizaciskowa	• Stół spawalniczy na ramie połączeniowej podstawowej (E) • Blok typu-U na nodze podstawowej do bloków typu-U (I) • Blok typu-U • Blokady żeliwne • Wieża multizaciskowa
SIATKA POZYCJONUJĄCA DLA UMIEJSCOWIENIA	100 mm w siatce szyny	100 mm w siatce szyny
DŁUGOŚCI SZYNY / WERSJE	patrz strona 359	patrz strona 361
WŁAŚCIWOŚCI	• Elementy mocujące są zakotwiczone w szynie (ruchome wyłącznie przy użyciu urządzeń podnoszących i dźwigu) • Elementy mocujące na kółkach są łatwo przemieszczane wzdłuż szyny • bez użycia urządzeń podnoszących czy dźwigu	• Elementy mocujące są zakotwiczone w szynie (ruchome wyłącznie przy użyciu urządzeń podnoszących i dźwigu)

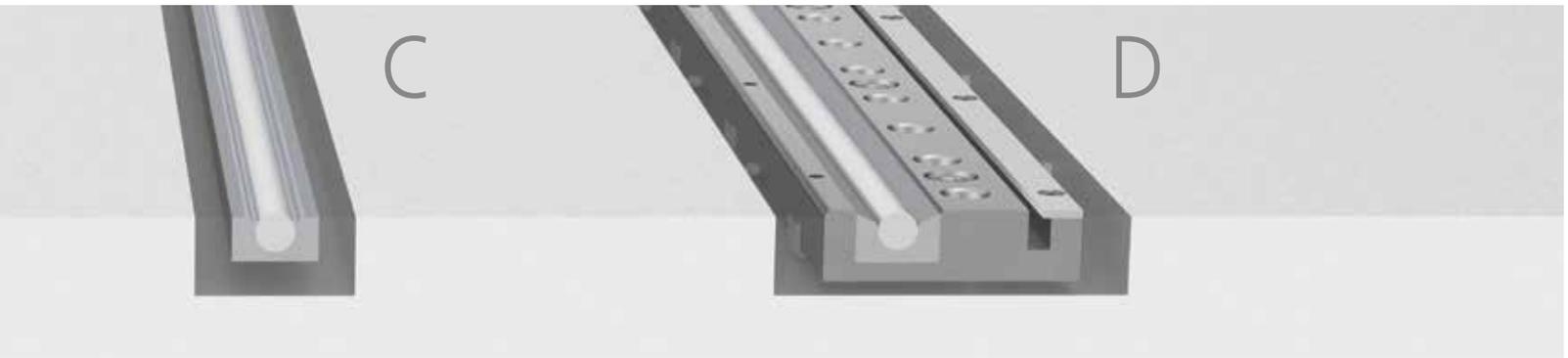

SZYNA OKRĄGŁA (zalecane w połączeniu z szyną podtrzymującą prowadzącą podpodłogową lub naziemną)	SZYNA PODTRZYMUJĄCA PROWADZĄCA ZE ZINTEGROWANĄ SZYNĄ OKRĄGŁĄ
podpodłogowa i naziemna dozwolona (Na rysunku podpodłogowa)	podpodłogowa i naziemna dozwolona (Na rysunku podpodłogowa)
• wymiarowo dokładne pozycjonowanie elementów mocujących w połączeniu z szynami A, B lub D	• rozbudowana powierzchnia robocza z wieloma opcjami mocowania • wymiarowo dokładne pozycjonowanie mocowanych elementów
• łatwe przesuwanie elementów zaciskowych na szynie poprzez ramę łączącą z wałkiem (G) lub nóżką z rolką dla bloków U-shapes (L) • bez użycia urządzeń podnoszących czy dźwigu	• łatwe przesuwanie elementów na szynie poprzez ramę łączącą z obrotową obręczą (H) lub nogę z rolką dla przesuwania bloków U-shapes (L) • bez użycia urządzeń podnoszących czy dźwigu
• szyna okrągła hartowana / wygładzona • wytrzymała szyna, dłuższa żywotność	• szyna okrągła hartowana / wygładzona • wytrzymała szyna, dłuższa żywotność
• Centrowanie obciążenia na szynie okrągłej • mniejszy opór toczenia, lekka praca	• Centrowanie obciążenia na szynie okrągłej • mniejszy opór toczenia, lekka praca
	• Wymienne pojedyncze komponenty szyny (długowieczność)
• Stół spawalniczy na ramie połączeniowej z kasetą rolkową (G) • Blok typu-U na nodze dla bloku typu-U w rolką wewnętrzną (L)	• Stół spawalniczy na ramie połączeniowej podstawowej (E) • Stół spawalniczy na ramie połączeniowej z obręczą obrotową (H) • Blok typu-U na nodze dla bloku typu-U w rolką wewnętrzną (L) (zalecane wyłącznie w połączeniu z mechanizmem anty-przechyłowym) • Blok typu-U • Blokady żeliwne • Wieża multizaciskowa
100 mm w siatce szyny (wyłącznie w połączeniu z Szyną podtrzymującą prowadzącą podpodłogową lub naziemną)	100 mm w siatce szyny
patrz strona 363	patrz strona 365
• łatwe przemieszczanie • wysoka gładkość biegu kółek	• łatwe przemieszczanie • wysoka gładkość biegu kółek

Zestawienie szyn podtrzymujących prowadzących



A

SZYNA PODTRZYMUJĄCA PROWADZĄCA
PODPODŁOGOWA

Video produktu znajdziesz na:

www.siegmund.com/V280883

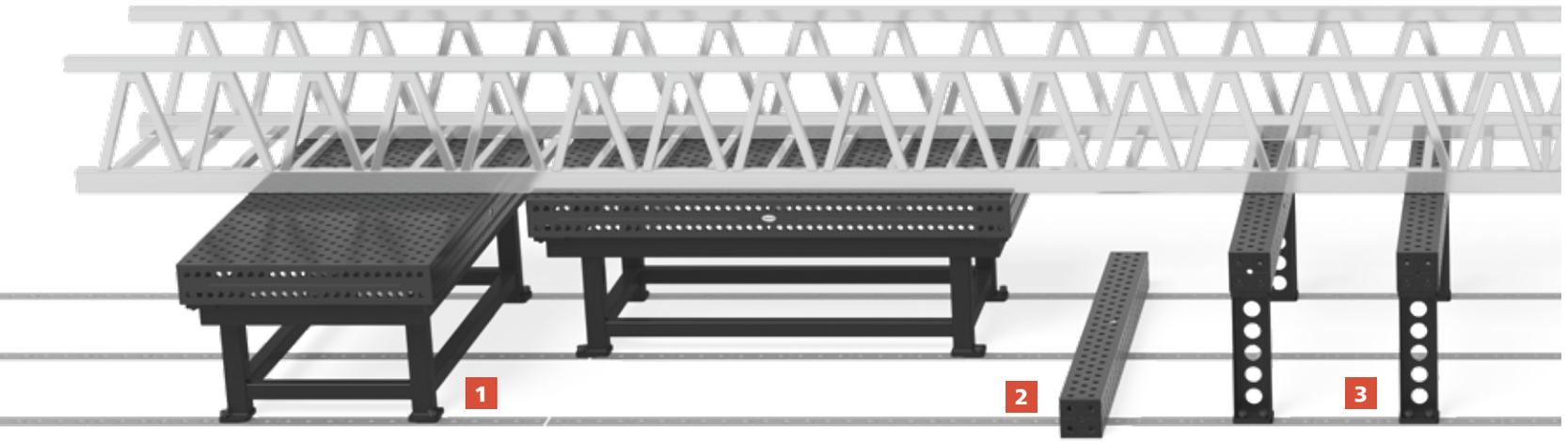

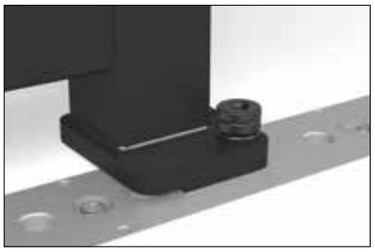

MOCOWANIE RAM POŁĄCZENIOWYCH

Rama połączeniowa podstawowa (E) jest bezpośrednio zamocowana na szynie przy użyciu trzpieni (np. 280510).



MOCOWANIE ELEMENTÓW MONTAŻOWYCH

Bloki typu-U mogą być zamocowane bezpośrednio w szynie lub na nodze podstawowej dla bloku typu-U (I) przy użyciu trzpieni np. 280528.

Pozostałe elementy mocujące mocowane są na szynie również przy użyciu trzpieni np. 280510.

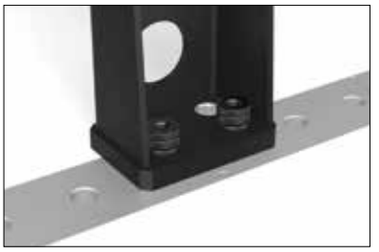

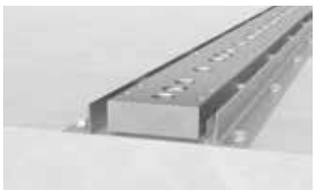

A

SZYNA PODTRZYMUJĄCA PROWADZĄCA
NAZIEMNA

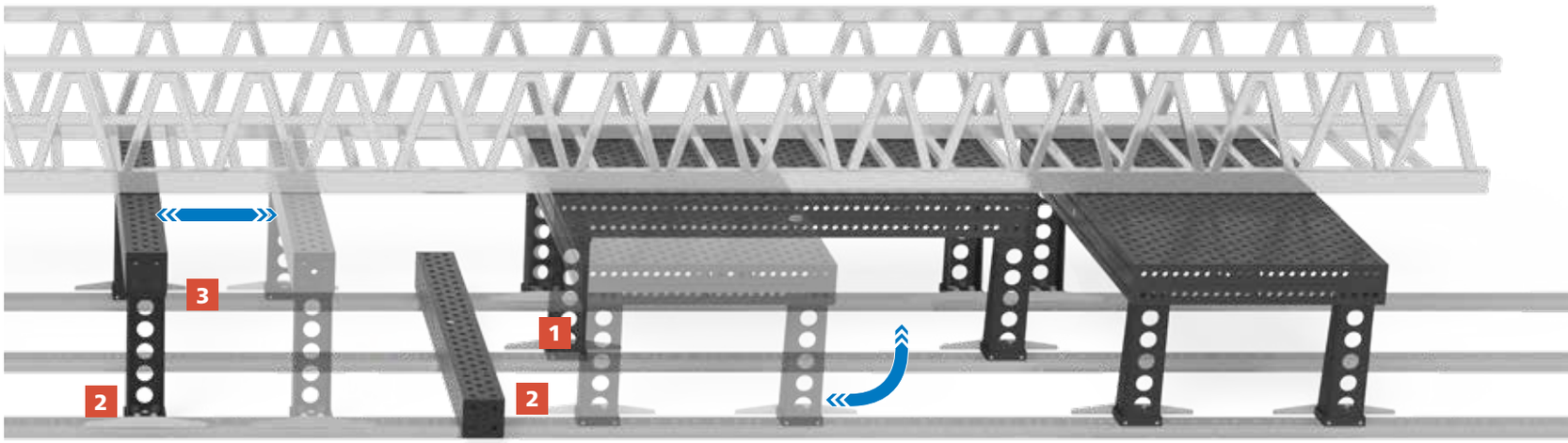

1



2



3

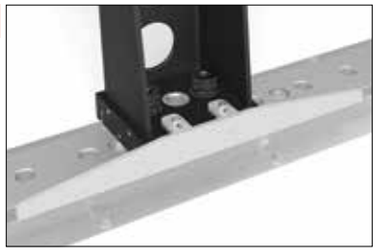

MOCOWANIE ELEMENTÓW MONTAŻOWYCH

Bloki typu-U mogą być zamocowane bezpośrednio w szynie lub na nodze podstawowej dla bloku typu-U (I) bądź na nodze dla bloku typu-U na kółku (K) przy użyciu długich trzpieni np. 280512.

Pozostałe elementy mocujące mocowane są na szynie również przy użyciu trzpieni np. 280510.

MECHANIZM ANTY-PRZECHYŁOWY NÓG DLA BLOKÓW TYPU-U (PRZYKŁAD)

Mechanizm anty-przechyłowy pozwala uniknąć przechyłu bloków typu-U na nogach do bloków typu-U na kółku (K).

Możliwe jest dostosowanie mechanizmu anty-przechyłowego.

Zestawienie szyn podtrzymujących prowadzących XL

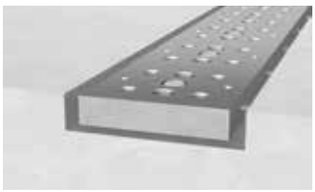

B

SZYNA PODTRZYMUJĄCA PROWADZĄCA XL
PODPODŁOGOWA

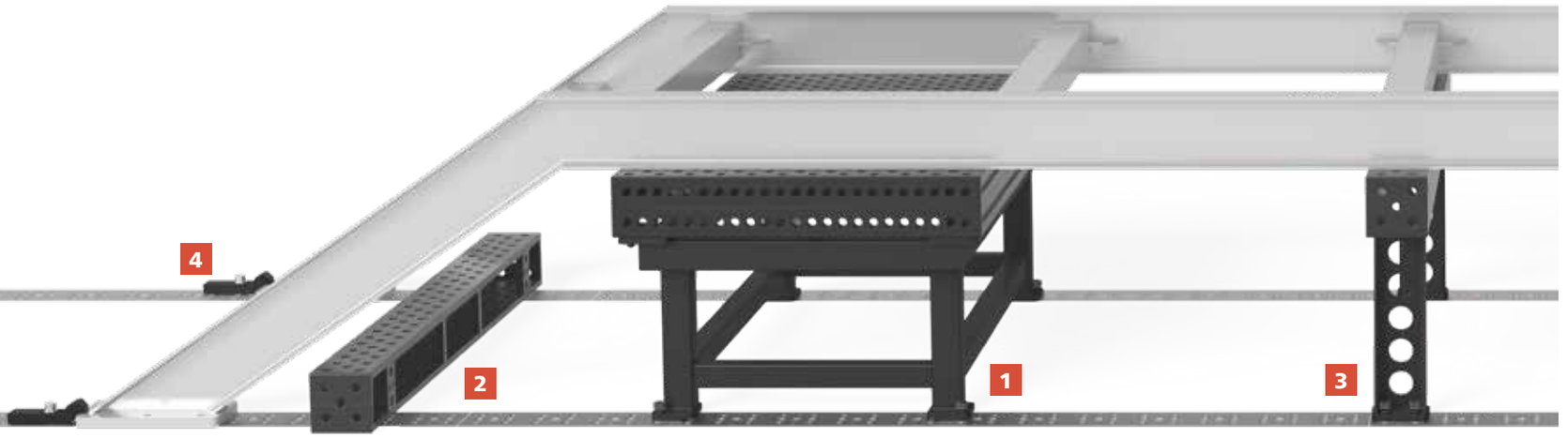

1



MOCOWANIE RAM POŁĄCZENIOWYCH

Rama połączeniowa podstawowa (E) jest bezpośrednio zamocowana na szynie przy użyciu trzpieni (np. 280510).

2



3

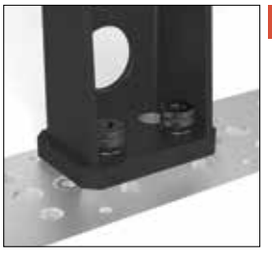

4



MOCOWANIE ELEMENTÓW MONTAŻOWYCH

Bloki typu-U mogą być zamocowane bezpośrednio w szynie lub na nodze podstawowej dla bloku typu-U (I) przy użyciu trzpieni np. 280528.

Pozostałe elementy mocujące mocowane są na szynie również przy użyciu trzpieni np. 280510.

Specjalna siatka z otworami gwintowanymi, pozwala Ci pracować z użyciem Twoich indywidualnych arzędzi i mechanizmów.

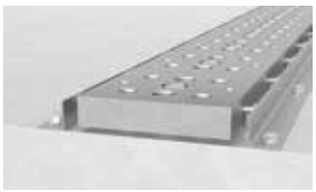

B

SZYNA PODTRZYMUJĄCA PROWADZĄCA XL
NAZIEMNA



1

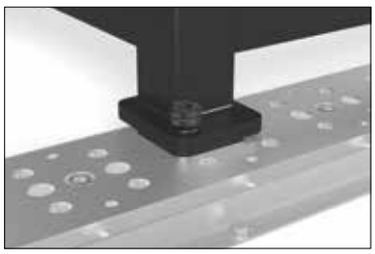

MOCOWANIE RAM POŁĄCZENIOWYCH

Rama połączeniowa podstawowa (E) jest bezpośrednio zamocowana na szynie przy użyciu trzpieni (np. 280510).

2



3

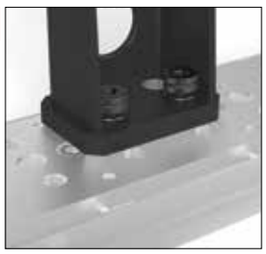

4



MOCOWANIE ELEMENTÓW MONTAŻOWYCH

Bloki typu-U mogą być zamocowane bezpośrednio w szynie lub na nodze podstawowej dla bloku typu-U (I) przy użyciu trzpieni np. 280528.

Pozostałe elementy mocujące mocowane są na szynie również przy użyciu trzpieni np. 280510.

Specjalna siatka z otworami gwintowanymi, pozwala Ci pracować z użyciem Twoich indywidualnych arzędzi i mechanizmów.

Zestawienie szyn okrągłych

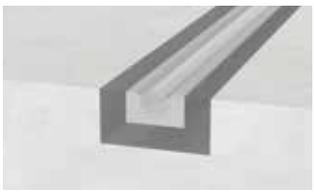

C

SZYNA PODTRZYMUJĄCA PROWADZĄCA
Z SZYNĄ OKRĄGŁĄ

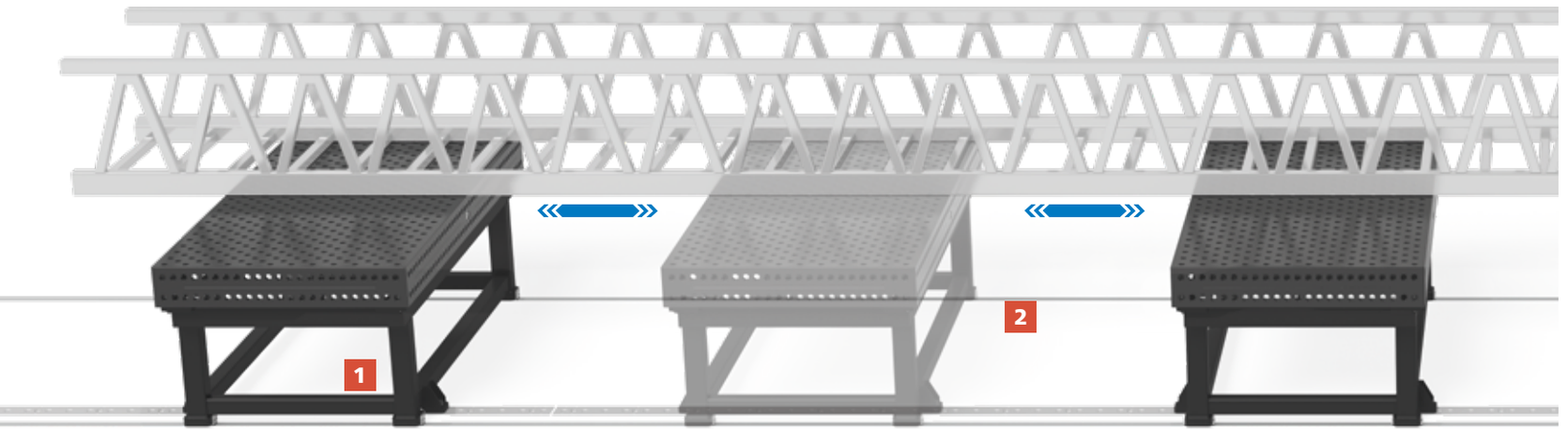

1

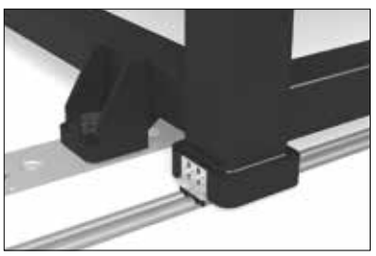

MOCOWANIE RAM POŁĄCZENIOWYCH

Dźwignia blokująca ustawia ramę połączeniową z kasetą rolkową (G) w siatce i ustala pozycję.

2

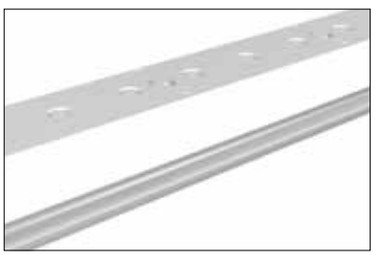

NASZE ZALECENIE

Aby umożliwić pracę w siatce, zalecamy instalację szyny okrągłej (C) w połączeniu z szyną podtrzymującą prowadzącą podpodłogową lub naziemną (A).

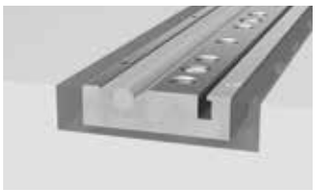

D

SZYNA PODTRZYMUJĄCA PROWADZĄCA
ZE ZINTEGROWANĄ SZYNĄ OKRĄGŁĄ

Video produktu znajdziesz na:

www.siegmund.com/V280232.1

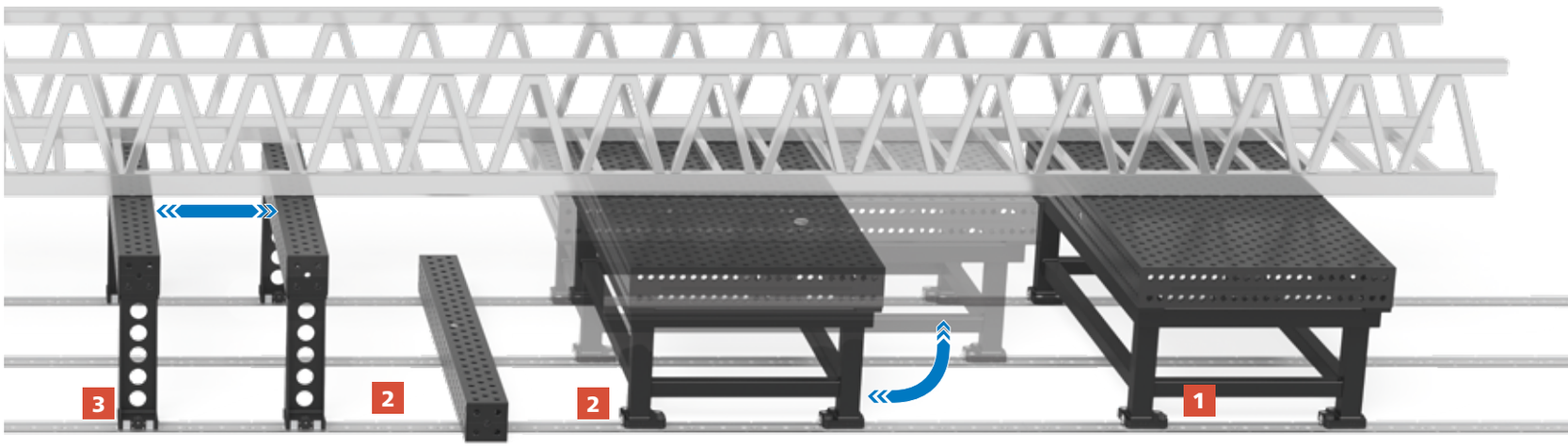

1





MOCOWANIE RAM POŁĄCZENIOWYCH

Słupek z dźwignią blokuje ramę połączeniową z obręczą obrotową (G) w siatce i ustala pozycję.

OBRACANIE RAMY POŁĄCZENIOWEJ

Przekręcając obręcz obrotową o 90° rama połączeniowa może być przesuwana i pozycjonowana na szynach wzdłuż i w poprzek.

2

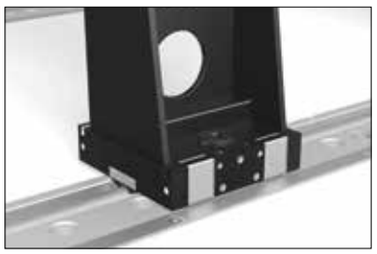

MOCOWANIE ELEMENTÓW MONTAŻOWYCH

Blok typu-U może być umieszczony bezpośrednio na szynie lub w kombinacji z nogą (I) lub nogą z rolką wewnętrzną (L) przy użyciu trzpieni, np. 280510.

Pozostałe elementy mocujące mocowane są na szynie również przy użyciu trzpieni np. 280510.

3

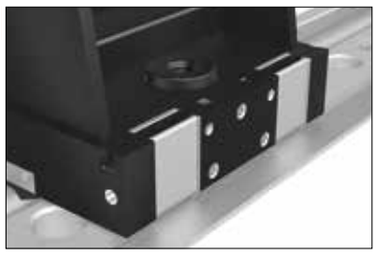

MECHANIZM ANTY-PRZECHYŁOWY NÓG DLA BLOKÓW TYPU-U

Mechanizm anty-przechyłowy zapobiega przechyleniu bloku typu-U na nodze z wkładką rolkową (L).

Po jego odłączeniu, nogę można w każdej chwili przemieścić / usunąć.

Wysoce dokładny montaż to podstawa!

Zalecamy instalację przez wykwalifikowanych ekspertów Bernd Siegmund GmbH, przy użyciu najnowszej technologii pomiarowej 3D:

Etap instalacji:		Wdrożenie w Niemczech		Informacja:
		dostarcza klient	Bernd Siegmund GmbH	
1.	**Potwierdzenie równości** podłoża zawierające protokół równości	●	●	**Czas trwania:** ok. 1/2 dnia + przyjazd i wyjazd **Koszt:** ok. 1.000 - 1.5000 €
2.	**Oszacowanie** równości	○	●	
3.	**Podpodłogowo:** wycięcie otworów w betonie	● optymalnie przez lokalną firmę budowlaną	● po konsultacji z lokalną firmą budowlaną	
	Na ziemi: Frezowanie / wyrównanie podłoża jeśli równość nie jest potwierdzona	● optymalnie przez lokalną firmę budowlaną	● po konsultacji z lokalną firmą budowlaną	
4.	**Instalacja** systemu szyn z zastosowaniem technologii pomiarowej 3D przez wykwalifikowanych inżynierów pomiarowych	○	●	**Koszt:** ok. 200-250 € za m
5.	**Zatwierdzenie przez klienta** po stworzeniu protokołu pomiarowego przez pomiar korporacyjny, gdyż nie ma możliwości zmian po zalaniu	●	●	
6.	**Podpodłogowo:** Zalanie szyn	●	●	

● = Możliwa realizacja
○ = Niemożliwa realizacja

Ważna informacja

Instalacja systemu szynowego jest zawsze koordynowana przez klienta i dostosowywana do jego potrzeb. Oto kilka ważnych wskazówek:



Szacunkowy czas
- czas instalacji wynosi ok. 1,5 godziny na metr

Usługi montażowe Siegmund
- na zamówienie oferujemy usługę instalacji na całym świecie

Średni czas budowy
- Przy zastosowaniu najnowszej technologii pomiarowej 40-50 m wykonuje się w ciągu tygodnia

idealna długość montażowa
- idealna długość montażowa szyny prowadzącej podtrzymującej wynosi 3-4 m

Standardowa szerokość toru
- Standardowa szerokość toru wynosi 1 m, jeżeli używane są więcej niż 2 tory
- Możliwe specjalne rozwiązania

Specjalne rozwiązania
- Wszystkie podane wymiary szyn i akcesoriów są standardowe
- Specjalne rozwiązania na zamówienie



Nasz wykwalifikowany zespół doradzi Ci - oczywiście również na miejscu.

Wspólnie wypracujemy doskonałe, odpowiednie dla Ciebie rozwiązanie dla produkcji - na szynach prowadzących podtrzymujących.

Oczywiście Twoje zasady dot. bezpieczeństwa przemysłu / bezpieczeństwa pracy zostają zachowane.

Nowe wymiary

Tak elastyczne i mobilne jak tego potrzebujesz

Oferujemy różne rozwiązania, które pozwalają rozbudować pole robocze i elastycznie dostosować je do swoich potrzeb. Z nami zawsze wyprzedzasz konkurencję aby spełniać rosnące wymagania klientów i dostarczać coraz lepsze produkty. Dzięki systemowi szyn, duże detale mogą być prawidłowo umieszczone, zwymiarowane i mocowane bardzo szybko z dużą dokładnością. Połączenie stołów, ram połączeniowych i narzędzi (na przykład bloków U-shapes) daje nieograniczone możliwości. Poprzez ramy połączeniowe z wbudowanymi rolkami i szynami, stoły mogą być łatwo przemieszczane w zakresie siatki 100 mm.

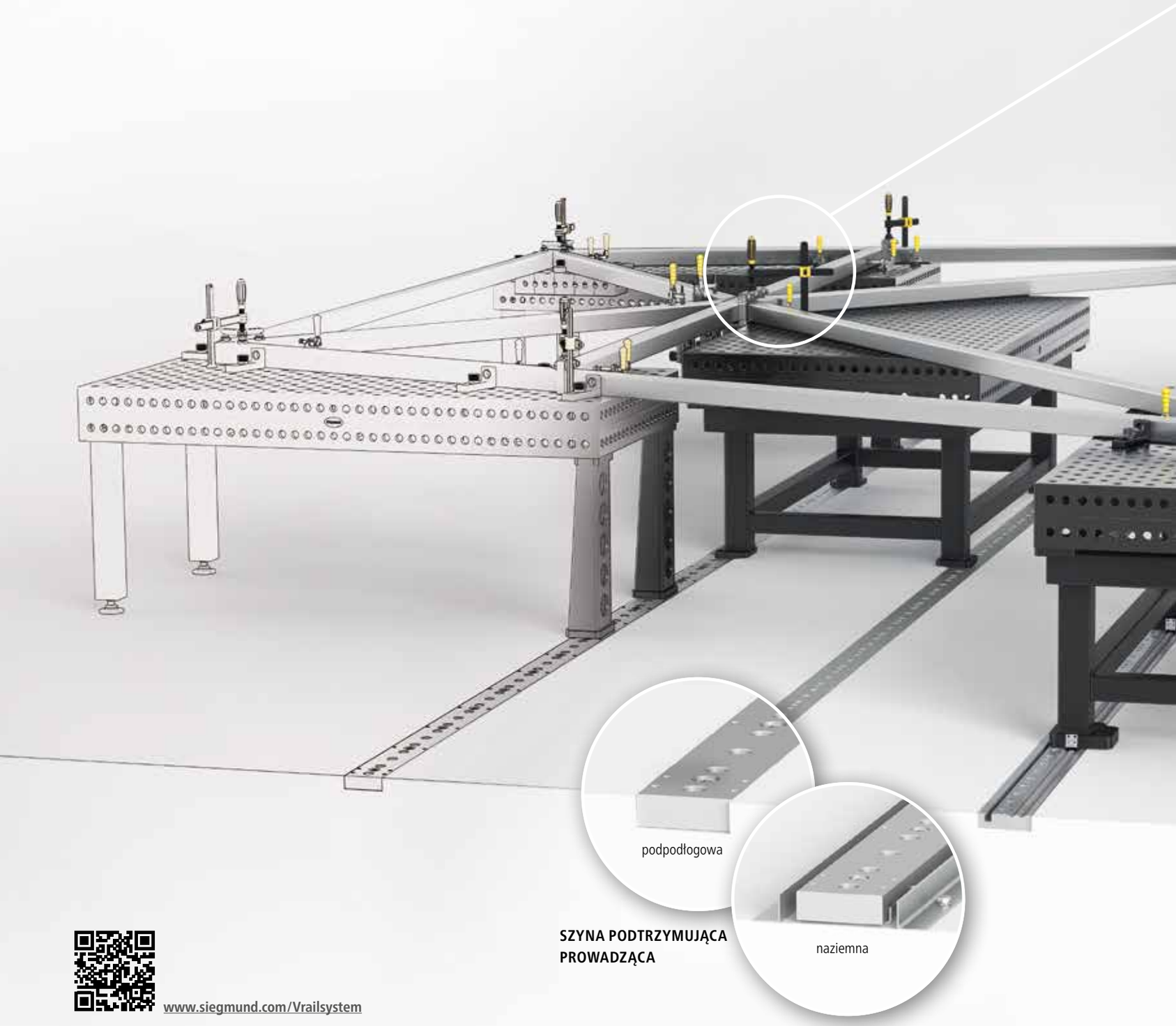

SZYNA PODTRZYMUJĄCA PROWADZĄCA

www.siegmund.com/Vrailsystem



Ta dwuczęściowa rama o wymiarach 4,5 x 7,0 m może być spawana z wysoką dokładnością. Po demontażu do transportu będzie ponownie złożona z wysoką dokładnością. To oszczędność czasu i miejsca.



SZYNA PODTRZYMUJĄCA PROWADZĄCA ZE ZINTEGROWANĄ SZYNĄ OKRĄGŁĄ



podpodłogowa



naziemna

OD POCZĄTKU DO KOŃCA – OFERUJEMY WSPARCIE



1. OSZACOWANIE
Sprawdzenie warunków podłoża i utworzenie protokołu płaskości.



2. PLANOWANIE
Stosując oprogramowanie CAD tworzymy indywidualny projekt systemu platform i szyn.



3. PRZYGOTOWANIE
Przygotowanie powierzchni do montażu podłogowego.

Płaska powierzchnia jest konieczna dla wszystkich systemów szynowych.



4. INSTALACJA
Montaż odbywa się przy pomocy metrologii 3D przez wykwalifikowany personel. Przy użyciu lasera może być także przygotowany protokół powykonawczy.



5. AKCEPTACJA
Akceptacja klienta na podstawie protokołu pomiarowego.

6. CEMENTOWANIE
W przypadku montażu podłogowego, szyny są cementowane po zatwierdzeniu.

Dowolnie rozbudowane

Większa powierzchnia robocza, większe możliwości pracy.

Systemy platform i szyn są najlepszymi rozwiązaniami dla detali o dużych gabarytach, które wymagają nietypowego mocowania.

Duża ilość realizowanych projektów tego typu jest tylko potwierdzeniem ich wartości. Największą korzyścią niezmiennie jest szybki i precyzyjny montaż dużych komponentów.

Pomoc naszym Klientom daje nam największą satysfakcję.

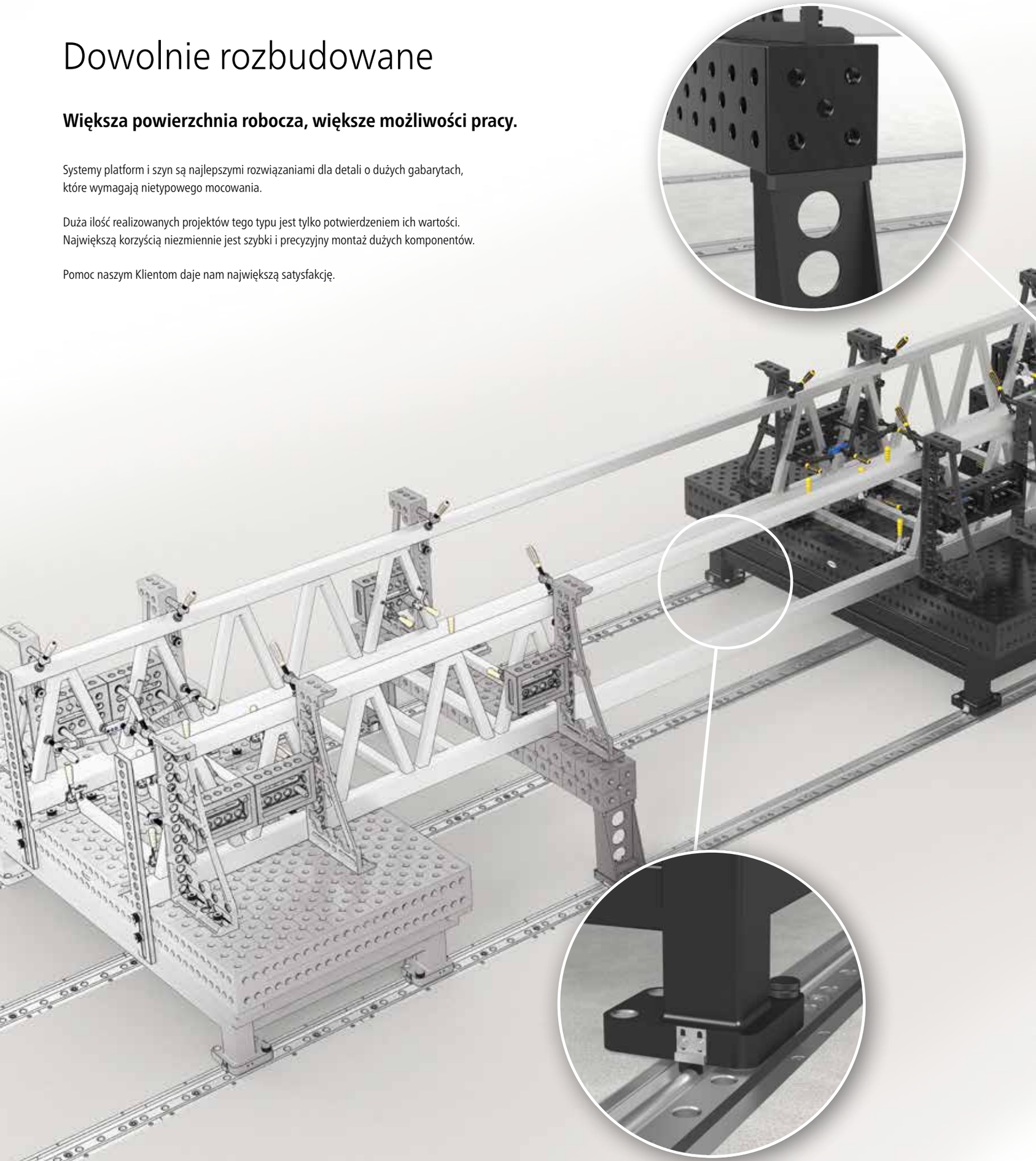

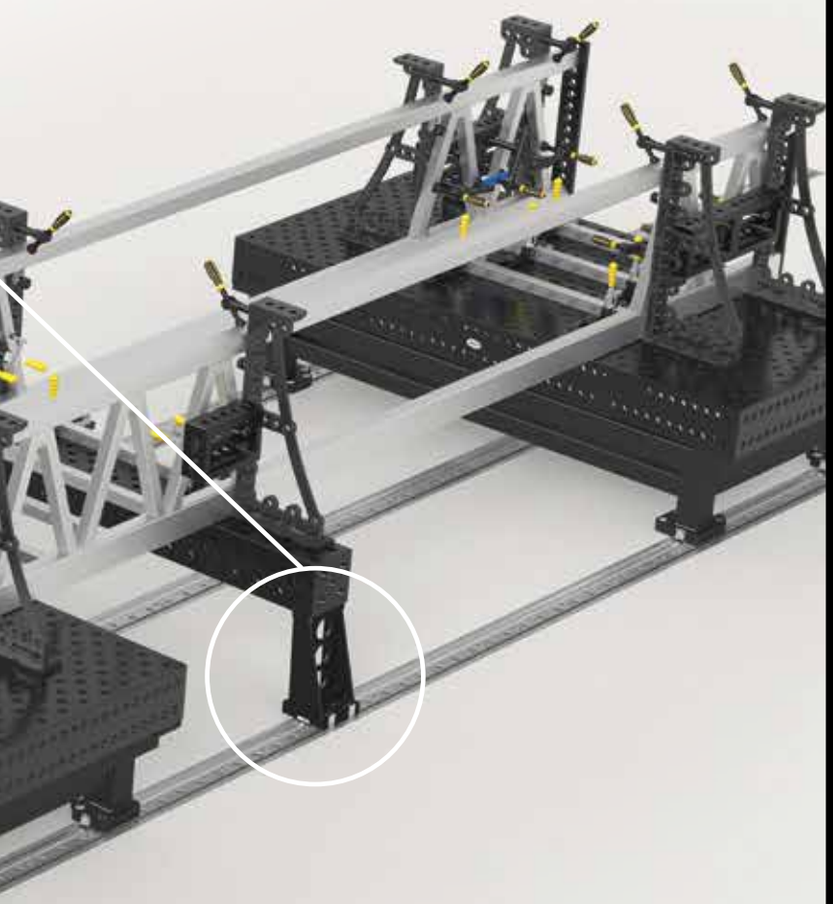

PRZYKŁADY PRAKTYCZNE









Szyna podtrzymująca prowadząca podpodłogowa / naziemna

A SZYNA PODTRZYMUJĄCA PROWADZĄCA PODPODŁOGOWA

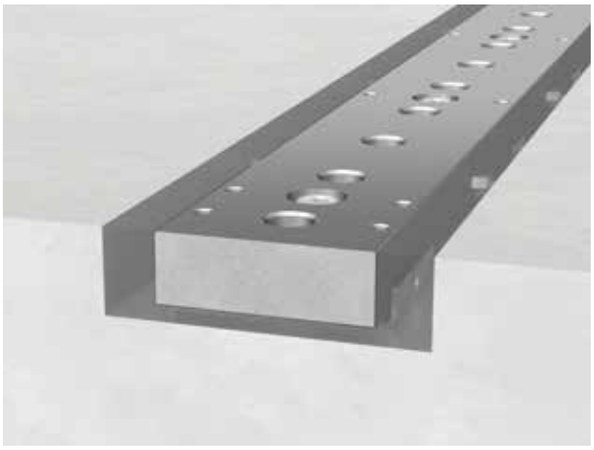

A SZYNA PODTRZYMUJĄCA PROWADZĄCA NAZIEMNA

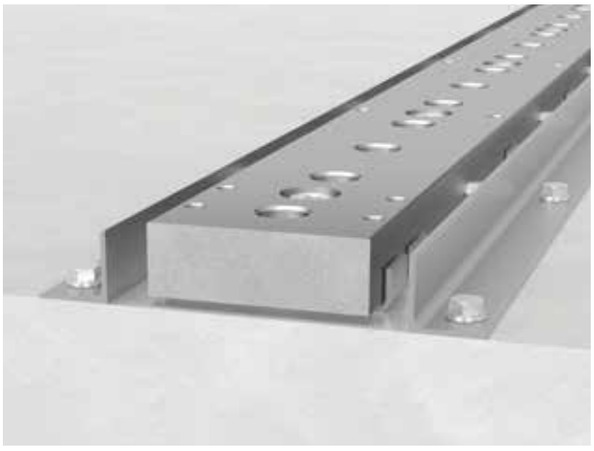

Opis:

Szyna podtrzymująca prowadząca jest przeznaczona do tworzenia rozległych systemów i precyzyjnego pozycjonowania komponentów Siegmund.

Szynę przykręca się do podłoża lub cementuje w nim. Pozwala stworzyć strukturę przestrzeni roboczej z mnóstwem możliwości mocowania, co z kolei pozwala pracować bezpiecznie i wydajnie.

Plastikowe nakładki są potrzebne, aby wypełnić otwory w szynie przy zabetonowywaniu jej. Tylko w ten sposób można uniknąć infiltracji betonu do otworów systemowych podczas procesu odlewania. Zaślepka stalowa zapobiega wnikaniu brudu, może być łatwo usunięcie przy pomocy trzpienia magnetycznego (Nr artykułu 280740).

W dostawie zawarte są zestawy śrub i blaszki.

Wymiary specjalne na zamówienie.







A 280230 280231 280232 280233 280234

	Długość: (a)	Szerokość: (b)	Wysokość: (c)	Waga:	Nr artykułu	
Szyna podtrzymująca prowadząca 1000	1000 mm	120 mm	40 mm	38,00 kg	2-280230 **1.139,-**	○
Szyna podtrzymująca prowadząca 2000	2000 mm	120 mm	40 mm	75,00 kg	2-280231 **1.747,-**	●
Szyna podtrzymująca prowadząca 3000	3000 mm	120 mm	40 mm	113,00 kg	2-280232 **2.225,-**	●
Szyna podtrzymująca prowadząca 4000	4000 mm	120 mm	40 mm	150,00 kg	2-280233 **2.861,-**	●
Szyna podtrzymująca prowadząca 5000	5000 mm	120 mm	40 mm	187,00 kg	2-280234 **3.608,-**	○
Inne wymiary na zamówienie					.	○

● = Produkt jest dostępny w magazynie ; ○ = Produkt jest dostępny na zamówienie; Wyjaśnienia na stronie 84

Trzpienie dystansowe, długie śruby z nakrętkami i kołki ze śrubami nie są zawarte w dostawie jeśli instalacja przeprowadzana jest przez klienta.
Jeśli instalacja przeprowadzana jest przez dostawcę, elementy te są wliczone w cenie instalacji.
W zależności od typu montażu, wymagane są dodatkowe artykuły (np. masa do fugowania, profile L, dodatkowe śruby i nakrętki). Chętnie dostarczymy je na życzenie.





A 280235 280238.10 280239.10

	Długość: (a)	Szerokość: (b)	Wysokość: (c)	Ø: (o)	MS: (d)	Waga:	Nr artykułu	
Blaszka dla szyny podtrzymującej prowadzącej - dla szyny podtrzymującej prowadzącej - 4 sztuk / 1 m szyny	129 mm	35 mm	23 mm		3 mm	0,13 kg	2-280235.4 **43,-**	●
Zaślepka stalowa / op. 10 szt - dla szyny podtrzymującej prowadzącej - zapobiega przedostawaniu się zabrudzeń do otworów - 10 sztuk / 1 m szyny			10 mm	28-31 mm		0,50 kg	2-280238.10 **105,-**	●
Zaślepka plastikowa / op. 10 szt - dla szyny podtrzymującej prowadzącej - niezbędne do instalacji podpodłogowej - 10 sztuk / 1 m szyny			17 mm	42 mm		0,08 kg	2-280239.10 **29,-**	●

MS=Grubość materiału;

● = Produkt jest dostępny w magazynie ; ○ = Produkt jest dostępny na zamówienie; Wyjaśnienia na stronie 84

Trzpienie dystansowe, długie śruby z nakrętkami i kołki ze śrubami nie są zawarte w dostawie jeśli instalacja przeprowadzana jest przez klienta.
Jeśli instalacja przeprowadzana jest przez dostawcę, elementy te są wliczone w cenie instalacji.
W zależności od typu montażu, wymagane są dodatkowe artykuły (np. masa do fugowania, profile L, dodatkowe śruby i nakrętki). Chętnie dostarczymy je na życzenie.

Szyna podtrzymująca prowadząca XL podpodłogowa / naziemna

B SZYNA PODTRZYMUJĄCA PROWADZĄCA XL
PODPODŁOGOWA

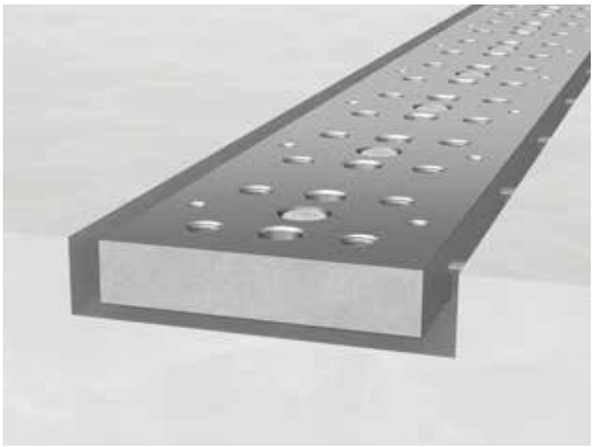

B SZYNA PODTRZYMUJĄCA PROWADZĄCA XL
NAZIEMNA

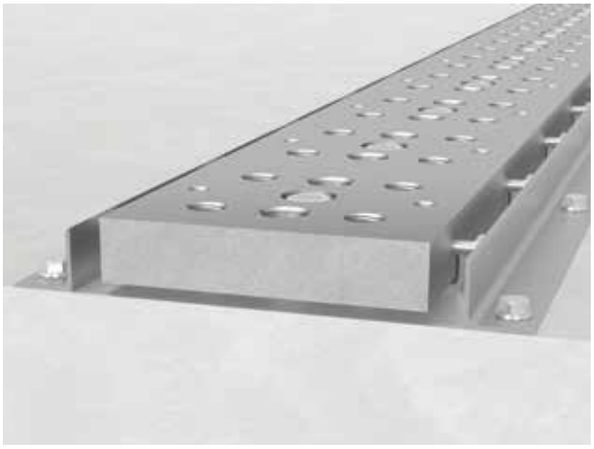

Opis:

Szyna podtrzymująca prowadząca jest przeznaczona do tworzenia rozległych systemów i precyzyjnego pozycjonowania komponentów Siegmund.

Szynę przykręca się do podłoża lub cementuje w nim. Pozwala stworzyć strukturę przestrzeni roboczej z mnóstwem możliwości mocowania, co z kolei pozwala pracować bezpiecznie i wydajnie.

Plastikowe nakładki są potrzebne, aby wypełnić otwory w szynie przy zabetonowywaniu jej. Tylko w ten sposób można uniknąć infiltracji betonu do otworów systemowych podczas procesu odlewania. Zaślepka stalowa zapobiega wnikaniu brudu, może być łatwo usunięcie przy pomocy trzpienia magnetycznego (Nr artykułu 280740).

W dostawie zawarte są zestawy śrub i blaszki.

Wymiary specjalne na zamówienie.

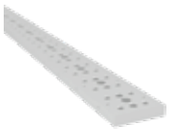
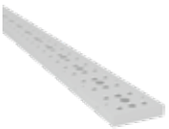
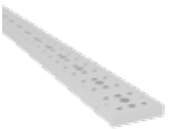

B 280231.2 280232.2 280233.2

	Długość: (a)	Nr artykułu	
Szyna podtrzymująca prowadząca XL 2000 - hartowana stal narzędziowa	2000 mm	2-280231.2 .	○
Szyna podtrzymująca prowadząca XL 3000 - hartowana stal narzędziowa	3000 mm	2-280232.2 .	○
Szyna podtrzymująca prowadząca XL 4000 - hartowana stal narzędziowa	4000 mm	2-280233.2 .	○
Inne wymiary na zamówienie		.	○

● = Produkt jest dostępny w magazynie ; ○ = Produkt jest dostępny na zamówienie; Wyjaśnienia na stronie 84

Trzpienie dystansowe, długie śruby z nakrętkami i kołki ze śrubami nie są zawarte w dostawie jeśli instalacja przeprowadzana jest przez klienta.
Jeśli instalacja przeprowadzana jest przez dostawcę, elementy te są wliczone w cenie instalacji.
W zależności od typu montażu, wymagane są dodatkowe artykuły (np. masa do fugowania, profile L, dodatkowe śruby i nakrętki). Chętnie dostarczymy je na życzenie.






B 280235.3.5 280238.10 280239.10 280238.3.20

	Wysokość: (c)	Ø: (o)	MS: (d)	Waga:	Nr artykułu	
Blaszka dla szyny podtrzymującej prowadzącej XL - dla szyny podtrzymującej prowadzącej XL - 5 sztuk / 1 m szyny			3 mm		2-280235.3.5 .	○
Zaślepka stalowa / op. 10 szt - dla szyny podtrzymującej prowadzącej - zapobiega przedostawaniu się zabrudzeń do otworów - 10 sztuk / 1 m szyny	10 mm	28-31 mm		0,50 kg	2-280238.10 **105,-**	●
Zaślepka plastikowa / op. 10 szt - dla szyny podtrzymującej prowadzącej - niezbędne do instalacji podpodłogowej - 10 sztuk / 1 m szyny	17 mm	42 mm		0,08 kg	2-280239.10 **29,-**	●
Zaślepka stalowa dla M24 / op. 20 szt - dla szyny podtrzymującej prowadzącej XL - zapobiega przedostawaniu się zabrudzeń do otworów - 20 sztuk / 1 m szyny	10 mm	25 mm		0,03 kg	2-280238.3.20 .	○

MS=Grubość materiału;

● = Produkt jest dostępny w magazynie ; ○ = Produkt jest dostępny na zamówienie; Wyjaśnienia na stronie 84

Trzpienie dystansowe, długie śruby z nakrętkami i kołki ze śrubami nie są zawarte w dostawie jeśli instalacja przeprowadzana jest przez klienta.
Jeśli instalacja przeprowadzana jest przez dostawcę, elementy te są wliczone w cenie instalacji.
W zależności od typu montażu, wymagane są dodatkowe artykuły (np. masa do fugowania, profile L, dodatkowe śruby i nakrętki). Chętnie dostarczymy je na życzenie.

Szyna okrągła

C SZYNA OKRĄGŁA

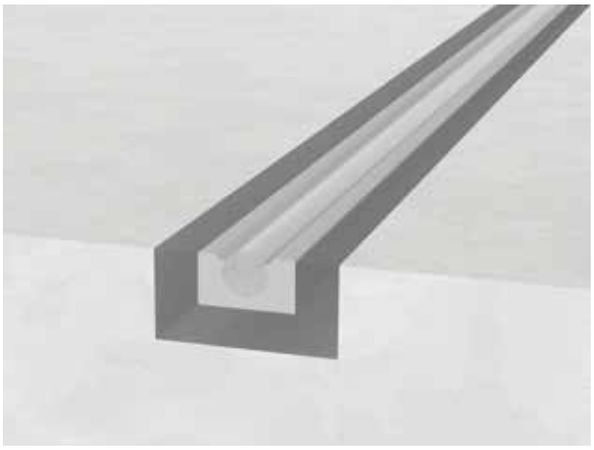

Opis:

Szyna okrągła jest odpowiednia dla dużych elementów.

Na zamontowanych na stałe szynach okrągłych można szybko i bezstopniowo pozycjonować ramy połączeniowe przy użyciu precyzyjnych rolek. Tak powstała przestrzeń robocza z wieloma możliwościami montażu, pozwala pracować bezpiecznie i wydajnie.

Okrągłe szyny są zainstalowane w podłożu.

Wymiary specjalne na zamówienie.

Dla pozycjonowania i ustalenia w siatce 100 mm zalecamy połączenie szyny okrągłej z szyną podtrzymującą prowadzącą podpodłogową i naziemną.



	Waga:	Nr artykułu
Szyna okrągła 25 - cena za metr	6,00 kg	2-280240 ○ **522,-**
Rolka do szyny okrągłej 25	1,14 kg	2-280245 ○ **1.014,-**
Urządzenie do montażu według złożoności		. ○

● = Produkt jest dostępny w magazynie ; ○ = Produkt jest dostępny na zamówienie; Wyjaśnienia na stronie 84

Szyna podtrzymująca prowadząca ze zintegrowaną szyną okrągłą

D SZYNA PODTRZYMUJĄCA PROWADZĄCA ZE ZINTEGROWANĄ SZYNĄ OKRĄGŁĄ
PODPODŁOGOWA

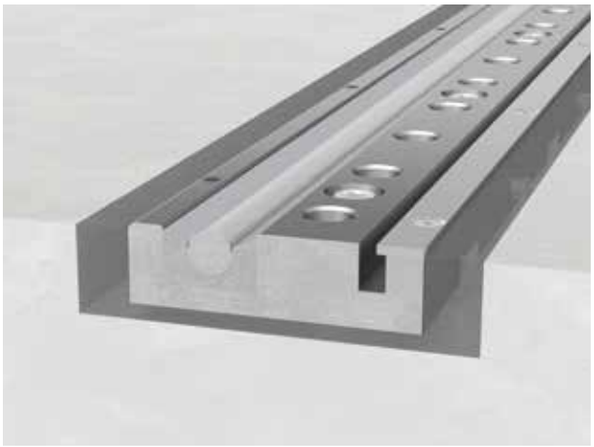

D SZYNA PODTRZYMUJĄCA PROWADZĄCA ZE ZINTEGROWANĄ SZYNĄ OKRĄGŁĄ
NAZIEMNA



Opis:

Szyna podtrzymująca prowadząca ze zintegrowaną szyną okrągłą jest odpowiednia do utworzenia rozległej siatki do obróbki dużych elementów.

Rama połączeniowa z obręczą obrotową może być umieszczona szybko i płynnie na utwardzonej / wygładzonej szynie okrągłej.
Rama może być ustalona w siatce 100 mm za pomocą trzpieni pozycjonujących.

Plastikowe nakładki są potrzebne, aby wypełnić otwory w szynie przy zabetonowywaniu jej. Tylko w ten sposób można uniknąć infiltracji betonu do otworów systemowych podczas procesu odlewania. Zaślepka stalowa zapobiega wnikaniu brudu, może być łatwo usunięcie przy pomocy trzpienia magnetycznego (Nr artykułu 280740).

W dostawie zawarte są zestawy śrub i blaszki.

Wymiary specjalne na zamówienie.

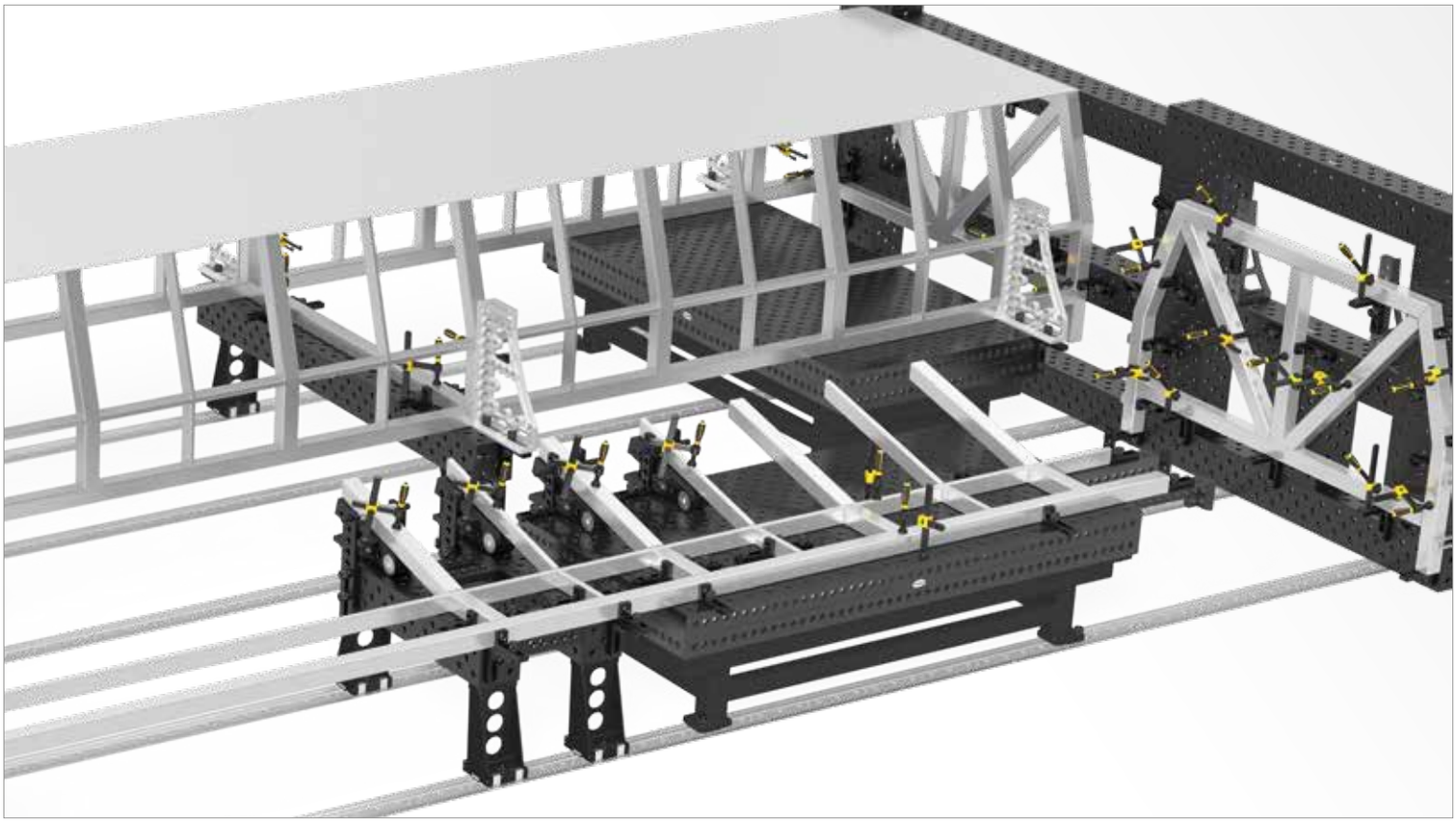

	Długość: (a)	Szerokość: (b)	Wysokość: (c)	Waga:	Nr artykułu	
Szyna podtrzymująca prowadząca 3000 - ze zintegrowaną szyną okrągłą	3000 mm	160 mm	40 mm	120,00 kg	2-280232.1.T1 **4.646,-**	○
Szyna podtrzymująca prowadząca 4000 - ze zintegrowaną szyną okrągłą	4000 mm	160 mm	40 mm	160,00 kg	2-280233.1.T1 **6.508,-**	○
Blokada do zakończenia szyny - na zamówienie					.	○

● = Produkt jest dostępny w magazynie ; ○ = Produkt jest dostępny na zamówienie; Wyjaśnienia na stronie 84

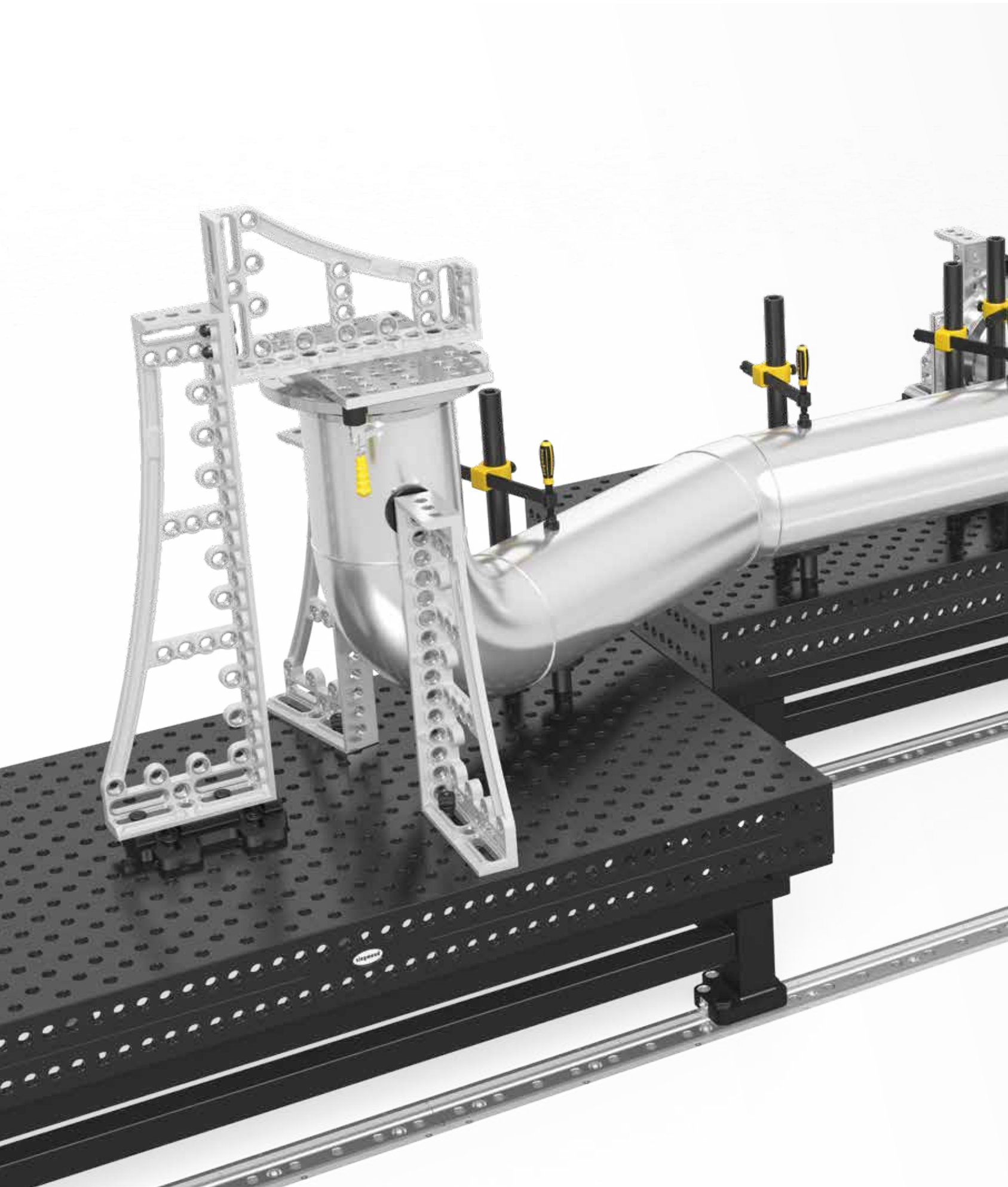

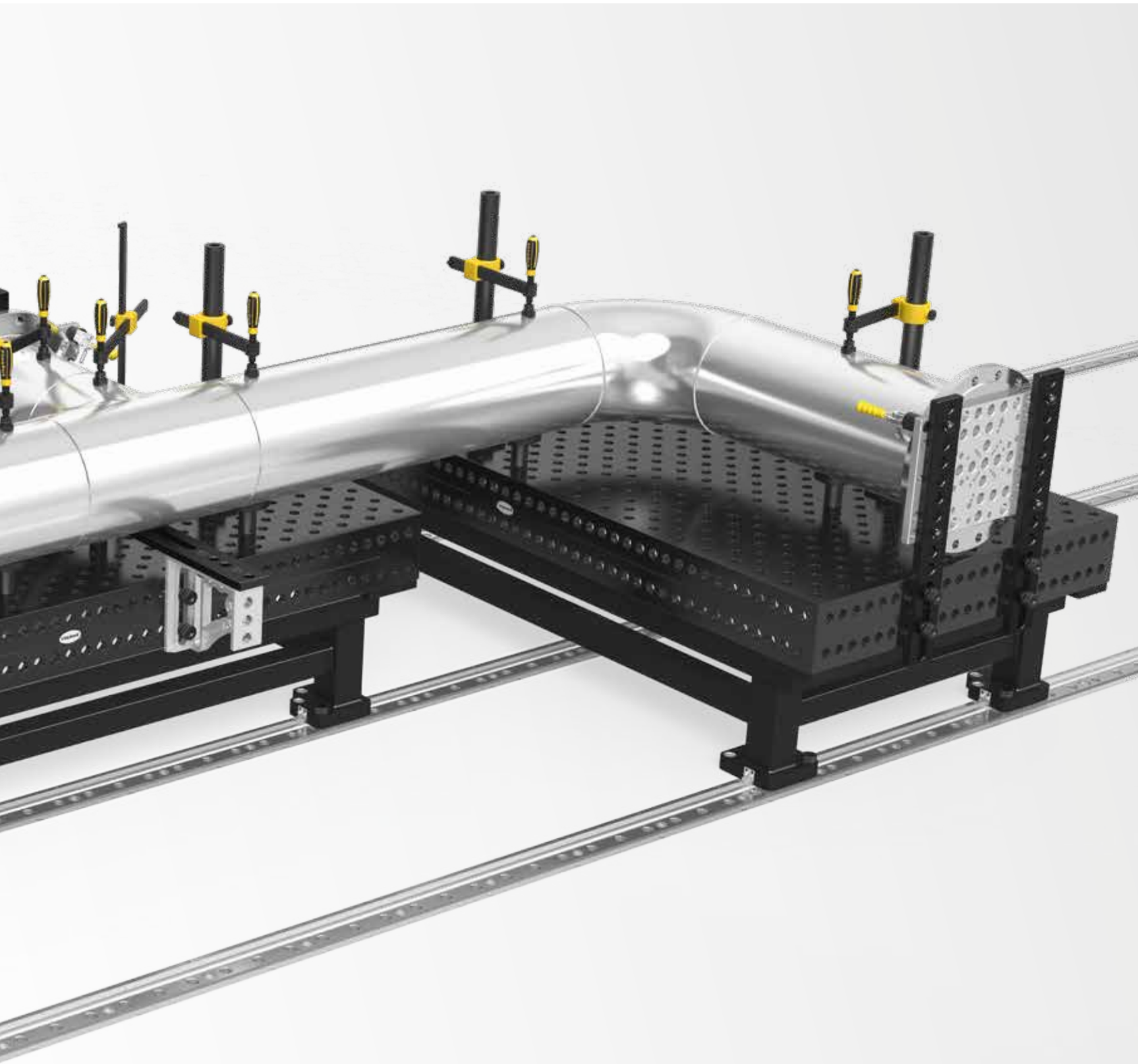

Przegląd ram połączeniowych

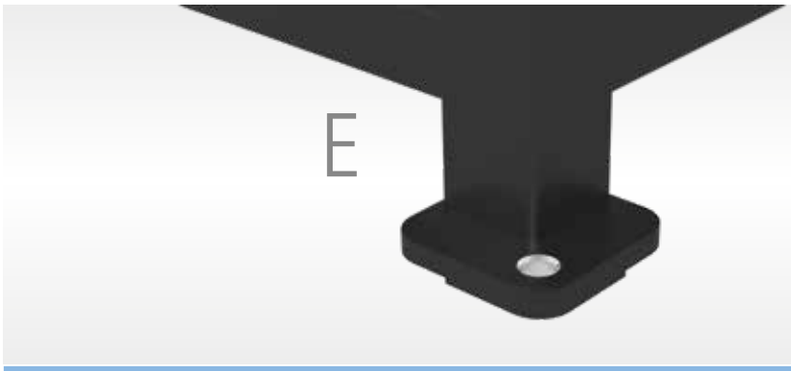



	RAMA POŁĄCZENIOWA PODSTAWOWA	RAMA POŁĄCZENIOWA Z KASETĄ ROLUJĄCĄ
DLA SZYNY	**DLA SZYNY TYPU A / B / D**	**DLA SZYNY TYPU C**
	A = Szyna podtrzymująca prowadząca B = Szyna podtrzymująca prowadząca XL D = szyna podtrzymująca prowadząca ze zintegrowaną szyną okrągłą	C = szyna okrągła
NOŚNOŚĆ	według wymagań klienta 2-10 ton (łączne obciążenie w zależności od konstrukcji)	nośność kółka 1,5 tony (łączne obciążenie w zależności od konstrukcji)
MOCOWANIE / STAWIANIE	1 trzpień na nogę np. 280510	Dźwignia blokująca tylko w połączeniu z szyną wspomagającą i mocującą w podłożu (A)
WERSJE	patrz strona 371	patrz strona 373

H

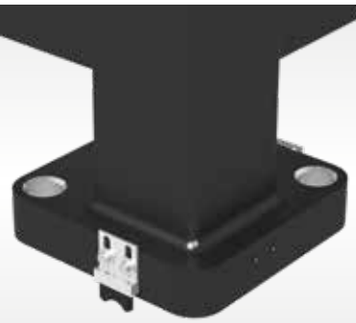

RAMA POŁĄCZENIOWA Z OBRĘCZĄ OBROTOWĄ

DLA SZYNY TYPU D

D = szyna podtrzymująca prowadząca ze zintegrowaną szyną okrągłą

nośność kółka 1,5 tony
(łączne obciążenie w zależności od konstrukcji)

4x trzpień pozycjonujący 280541
na ramę połączeniową

patrz strona 373

Widok od spodu ramy połączeniowej z obręczą obrotową:

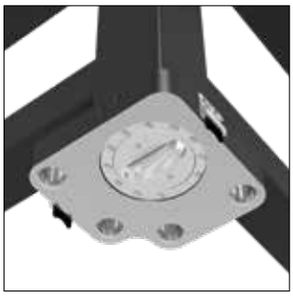

wzdłuż

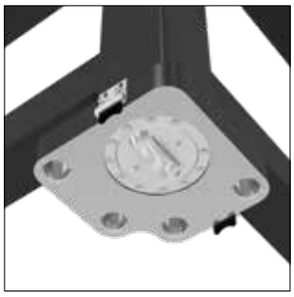

w poprzek

Rama połączeniowa podstawowa

E RAMA POŁĄCZENIOWA PODSTAWOWA



Opis:

Ramy połączeniowe w połączeniu ze stołem roboczym, zapewniają szeroki zakres wariantów projektu stanowisk. Ramę wraz z blatem można mocować na szynach przy pomocy trzpieni, co pozwala na szybką i precyzyjną zmianę położenia. Stosowanie kilku ram na szynach pozwala na tworzenie złożonych struktur stanowiskowych.

Stopki są stosowane gdy nie używa się szyn.

<- (Nr artykułu 280883)

Do połączenia stołów z ramą połączeniową stosuje się trzpienie wpuszczane krótkie (Nr artykułu 280528). Nie są one zawarte w dostawie i muszą być zamawiane oddzielnie.

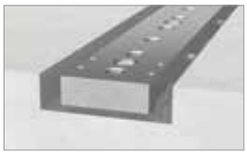

RAMA POŁĄCZENIOWA (E) DLA

SZYNA PODTRZYMUJĄCA PROWADZĄCA (A)

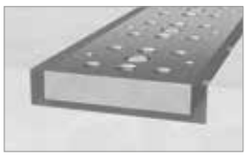

RAMA POŁĄCZENIOWA (E) DLA

SZYNA PODTRZYMUJĄCA PROWADZĄCA XL (B)



RAMA POŁĄCZENIOWA (E) DLA

SZYNA PODTRZYMUJĄCA PROWADZĄCA ZE ZINTEGROWANĄ SZYNĄ OKRĄGŁĄ (D)

E

	Długość: (a)	Szerokość: (b)	Wysokość: (c)	Ø: (o)	Długość: (a1)	Szerokość: (b1)	Waga:	Nr artykułu	
Rama połączeniowa - dla stołu 280010 - Wymiar stołu 1000x1000x200	1100 mm	1100 mm	650 mm		1000 mm	1000 mm	94,00 kg	2-280881 **5.354,-**	○
Rama połączeniowa - dla stołu 280025 - Wymiar stołu 1200x800x200	1170 mm	800 mm	650 mm		1000 mm	700 mm	91,00 kg	2-280891 **5.354,-**	○
Rama połączeniowa - dla stołu 280015 - Wymiar stołu 1200x1200x200	1190 mm	1190 mm	650 mm		1000 mm	1000 mm	106,00 kg	2-280882 **6.053,-**	○
Rama połączeniowa - dla stołu 280035 - Wymiar stołu 1500x1000x200	1600 mm	1100 mm	650 mm		1500 mm	1000 mm	114,00 kg	2-280885 **5.718,-**	○
Rama połączeniowa - dla stołu 280050 - Wymiar stołu 1500x1500x200	1580 mm	1490 mm	650 mm		1500 mm	1000 mm	125,00 kg	2-280887 **6.120,-**	○
Rama połączeniowa - dla stołu 280020 - Wymiar stołu 2000x1000x200	2100 mm	1100 mm	650 mm		2000 mm	1000 mm	138,00 kg	2-280883 **6.173,-**	○
Rama połączeniowa - dla stołu 280060 - Wymiar stołu 2000x1200x200	2100 mm	1200 mm	650 mm		2000 mm	1000 mm	150,00 kg	2-280893 **6.407,-**	○
Rama połączeniowa - dla stołu 280045 - Wymiar stołu 2000x2000x200	2100 mm	2100 mm	650 mm		2000 mm	2000 mm	164,00 kg	2-280889 **7.728,-**	○
Rama połączeniowa - dla stołu 280030 - Wymiar stołu 2400x1200x200	2380 mm	1180 mm	650 mm		2000 mm	1000 mm	150,00 kg	2-280884 **6.508,-**	○
Rama połączeniowa - dla stołu 280040 - Wymiar stołu 3000x1500x200	3090 mm	1590 mm	650 mm		3000 mm	1500 mm	231,00 kg	2-280886 **8.135,-**	○
Rama połączeniowa - dla stołu 280055 - Wymiar stołu 4000x2000x200	4050 mm	2060 mm	650 mm		4000 mm	2000 mm	305,00 kg	2-280888 **10.982,-**	○
Inne wymiary na zamówienie								.	○
Podstawa nogi - 50 mm precyzyjnej regulacji - M24x1,5 gwint dla precyzyjnej regulacji - dla ramy połączeniowej			130 mm	90 mm			1,00 kg	2-280855.X **144,-**	●

● = Produkt jest dostępny w magazynie ; ○ = Produkt jest dostępny na zamówienie; Wyjaśnienia na stronie 84

Wykonanie niestandardowe możliwe za dodatkową opłatą.

Rama połączeniowa z kasetą rolującą / z obręczą obrotową

G RAMA POŁĄCZENIOWA Z KASETĄ ROLUJĄCĄ



H RAMA POŁĄCZENIOWA Z OBRĘCZĄ OBROTOWĄ



Opis:

Aby przemieścić i ustawić ramę połączeniową w bardziej elastycznej pozycji, dostępna jest wersja na kółkach - różnego rodzaju, w zależności od rodzaju szyny,
Zastosowanie prostokątnych profili w konstrukcji ramy połączeniowej zapewnia stabilność i wysoką jakość.

Rama połączeniowa z wkładką wewnętrzną stosowana jest w kombinacji z szyną szyną okrągłą. Rama połączeniowa zapinana jest przy użyciu dźwigni zamykającej.

Rama połączeniowa z obręczą obrotową stosowana jest w kombinacji z szyną podtrzymującą prowadzącą ze zintegrowaną szyną okrągłą. Rama połączeniowa zapinana jest przy użyciu trzpieni pozycjonujących.

Do połączenia stołów z ramą połączeniową stosuje się trzpienie wpuszczane krótkie (Nr artykułu 280528). Nie są one zawarte w dostawie i muszą być zamawiane oddzielnie.

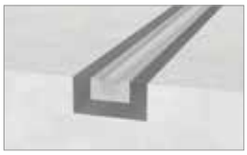

RAMA POŁĄCZENIOWA (G) DLA

SZYNA OKRĄGŁA (C)

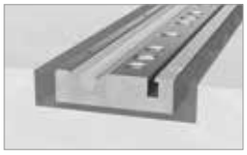

RAMA POŁĄCZENIOWA (H) DLA

SZYNA PODTRZYMUJĄCA PROWADZĄCA ZE ZINTEGROWANĄ SZYNĄ OKRĄGŁĄ (D)

G

	Koła:	Długość: (a)	Szerokość: (b)	Wysokość: (c)	Długość: (a1)	Szerokość: (b1)	Waga:	Nr artykułu	
Rama połączeniowa z kasetą rolującą - dla stołu 280020 - Wymiar stołu 2000x1000x200	4	2100 mm	1100 mm	650 mm	2000 mm	1000 mm	138,00 kg	2-280883.2 **11.173,-**	○
Rama połączeniowa z kasetą rolującą - dla stołu 280030 - Wymiar stołu 2400x1200x200	4	2380 mm	1180 mm	650 mm	2000 mm	1000 mm	150,00 kg	2-280884.2 **11.484,-**	○
Rama połączeniowa z kasetą rolującą - dla stołu 280040 - Wymiar stołu 3000x1500x200	6	3090 mm	1590 mm	650 mm	3000 mm	1500 mm	231,00 kg	2-280886.2 **14.905,-**	○
Inne wymiary na zamówienie								.	○

● = Produkt jest dostępny w magazynie ; ○ = Produkt jest dostępny na zamówienie; Wyjaśnienia na stronie 84

Wykonanie niestandardowe możliwe za dodatkową opłatą.

H

	Koła:	Długość: (a)	Szerokość: (b)	Wysokość: (c)	Długość: (a1)	Szerokość: (b1)	Waga:	Nr artykułu	
Rama połączeniowa z obręczą obrotową - dla stołu 280020 - Wymiar stołu 2000x1000x200	4	2100 mm	1100 mm	650 mm	2000 mm	1000 mm	138,00 kg	2-280883.3 **9.307,-**	○
Rama połączeniowa z obręczą obrotową - dla stołu 280030 - Wymiar stołu 2400x1200x200	4	2380 mm	1180 mm	650 mm	2000 mm	1000 mm	150,00 kg	2-280884.3 **9.613,-**	○
Rama połączeniowa z obręczą obrotową - dla stołu 280040 - Wymiar stołu 3000x1500x200	6	3090 mm	1590 mm	650 mm	3000 mm	1500 mm	231,00 kg	2-280886.3 **12.867,-**	○
Inne wymiary na zamówienie								.	○

● = Produkt jest dostępny w magazynie ; ○ = Produkt jest dostępny na zamówienie; Wyjaśnienia na stronie 84

Wykonanie niestandardowe możliwe za dodatkową opłatą.

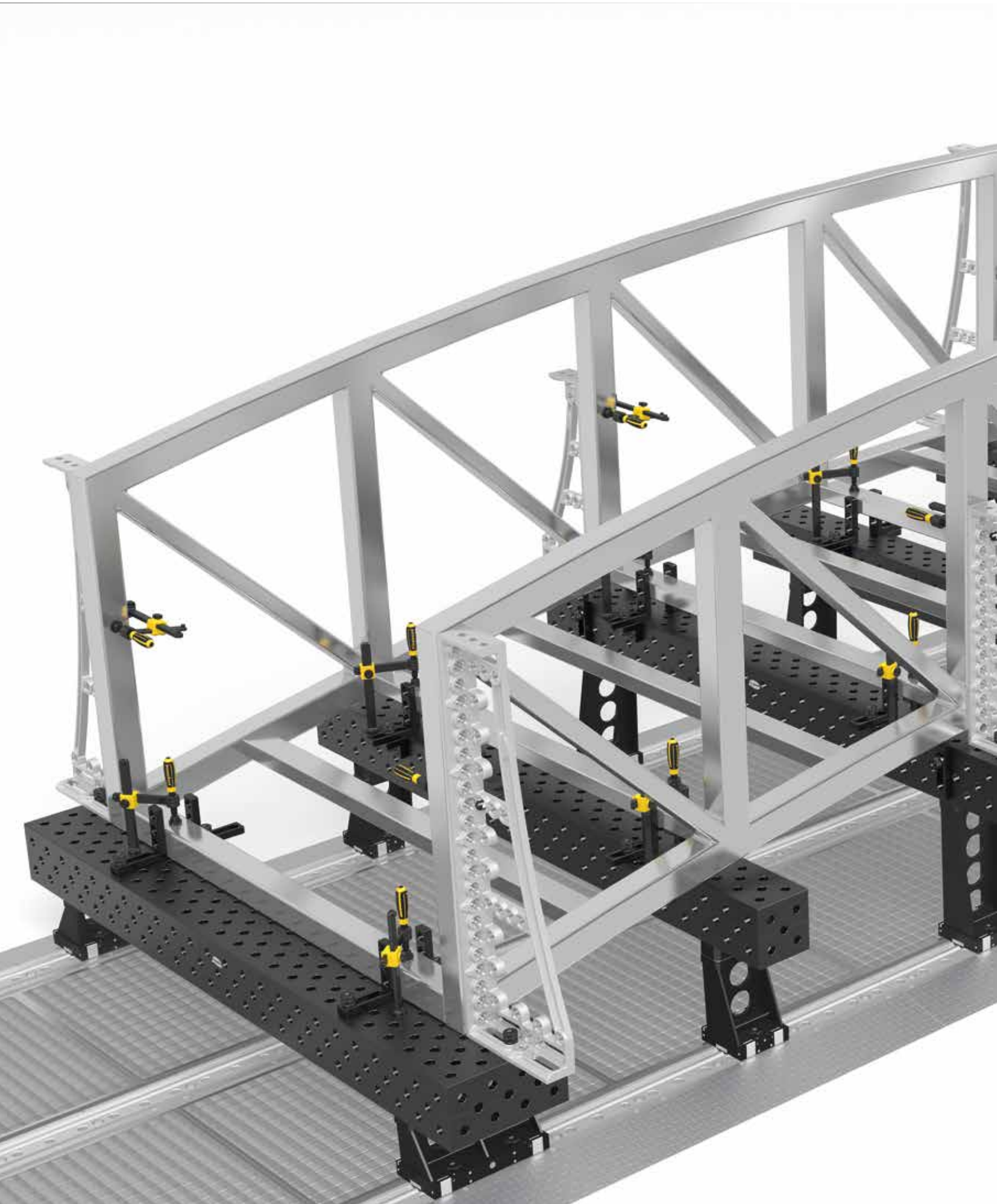

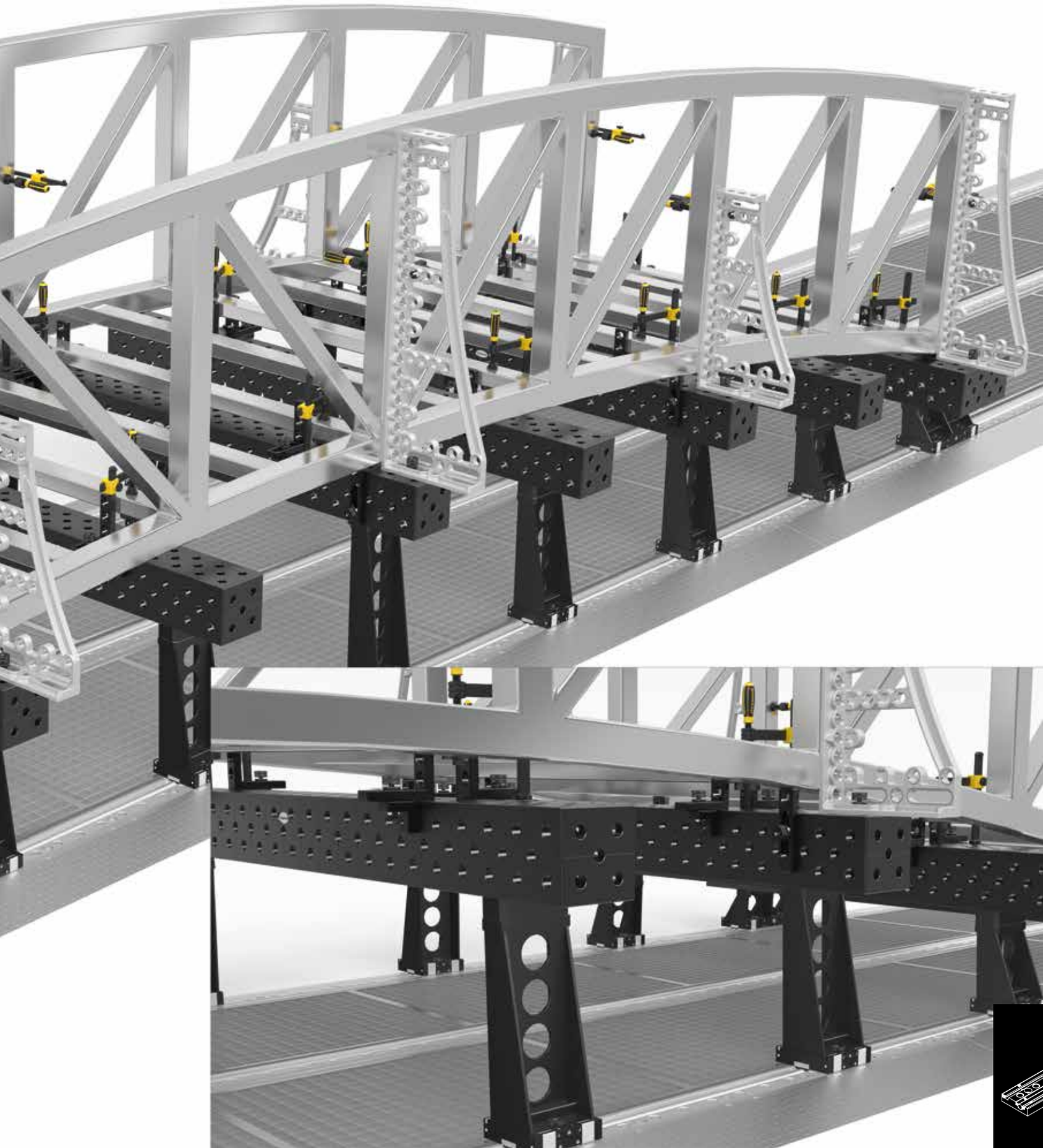

Przegląd nóg do bloków typu-U

I



K

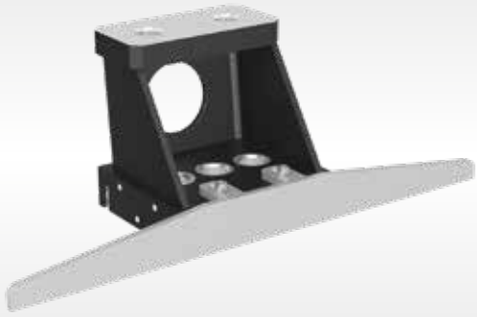

	NOGA DO BLOKU TYPU-U PODSTAWOWA	NOGA DO BLOKU TYPU-U NA KÓŁKU/-ACH
DLA SZYNY	**DLA SZYNY TYPU A / B / D** A = Szyna podtrzymująca prowadząca B = Szyna podtrzymująca prowadząca XL D = Szyna podtrzymująca prowadząca ze zintegrowaną szyną okrągłą	**DLA SZYNY TYPU A NAZIEMNA** A = Szyna podtrzymująca prowadząca naziemna
MECHANIZM ANTY-PRZECHYŁOWY	bez mechanizmu anty-przechyłowego*1 Nie jest dozwolone pozycjonowanie	zawiera mechanizm anty-przechyłowy*2
NOŚNOŚĆ	2 tony na stopę	maksymalna statyczna nośność na stopę 2 ton
MOCOWANIE / STAWIANIE	2x Trzpień mocujący np. 280510 na nogę dla bloku typu-U podstawową	2x długi trzpień np. 280512 na nogę dla bloku typu-U na kółku
WERSJE	patrz strona 379	patrz strona 381

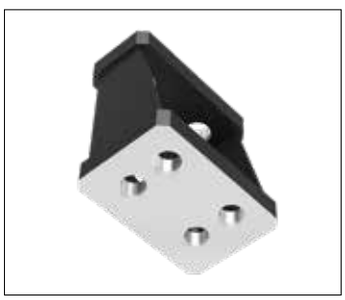

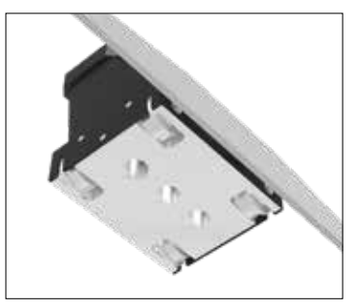

*1 Zabezpieczenie za pomocą dźwigu lub innego sprzętu dźwigowego wymaganego przy przenoszeniu.
*2 zabezpieczenie przed przechyłek przeznaczone jest dla ruchu bez obciążenia. Maksymalna wysokość 850 mm.

L



NOGA DO BLOKU TYPU-U Z WEWNĘTRZNĄ ROLKĄ

DLA SZYNY TYPU D

D = Szyna podtrzymująca prowadząca ze zintegrowaną szyną okrągłą

zawiera mechanizm anty-przechyłowy*2

maksymalna statyczna nośność na stopę 2 ton

1x trzpień
np. 280510 na nogę dla bloku typu-U z rolką wewnętrzną

patrz strona 383

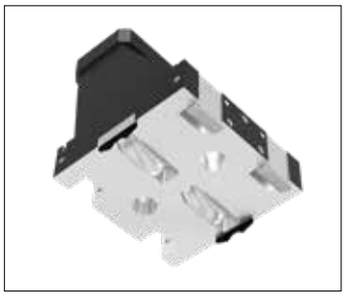

Noga do bloku typu-U podstawowa

NOGA DO BLOKU TYPU-U
PODSTAWOWA 190



Opis:

Stopki łączą profile U z systemem szynowym, co zwiększa różnorodność opcji mocowania. Możliwość szybkiej zmiany lokalizacji i precyzyjnego pozycjonowania zapewniają stopki zamocowane przy pomocy trzpieni do szyn fundamentalnych tworząc złożoną strukturę dla wymagających prac.

Przekładka (Nr artykułu 280373) może być połączona z nogą do bloku typu-U tylko za pomocą trzpienia łączącego 100 mm (Nr artykułu 280562).

NOGA DO BLOKU TYPU-U
PODSTAWOWA 390



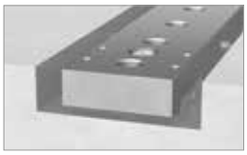

NOGA DO BLOKU TYPU-U (I) DLA

SZYNA PODTRZYMUJĄCA PROWADZĄCA (A)

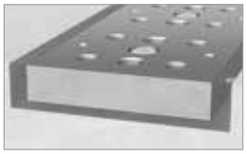

NOGA DO BLOKU TYPU-U (I) DLA

SZYNA PODTRZYMUJĄCA PROWADZĄCA XL (B)

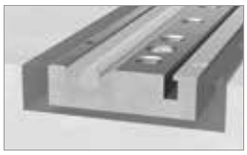

NOGA DO BLOKU TYPU-U (I) DLA

SZYNA PODTRZYMUJĄCA PROWADZĄCA ZE ZINTEGROWANĄ SZYNĄ OKRĄGŁĄ (D)



280371



280371.1



280371.2



280371.3



280371.4



280373



280371.6



280371.7



280371.8



280371.9



280371.10

	Długość: (a)	Szerokość: (b)	Wysokość: (c)	Ø: (o)	Waga:	Nr artykułu
Noga podstawowa 190x200 - dla bloku typu-U	190 mm	130 mm	200 mm		10,30 kg	2-280371 ○ **1.239,-**
Noga podstawowa 190x300 - dla bloku typu-U	190 mm	130 mm	300 mm		12,10 kg	2-280371.1 ○ **1.316,-**
Noga podstawowa 190x400 - dla bloku typu-U	190 mm	130 mm	400 mm		13,90 kg	2-280371.2 ○ **1.431,-**
Noga podstawowa 190x500 - dla bloku typu-U	190 mm	130 mm	500 mm		15,70 kg	2-280371.3 ○ **1.531,-**
Noga podstawowa 190x650 - dla bloku typu-U	190 mm	130 mm	650 mm		18,60 kg	2-280371.4 ○ **1.651,-**
Przedkładka 50 mm - dla bloku typu-U	190 mm	100 mm	50 mm	28 mm	6,70 kg	2-280373 ○ **172,-**
Noga podstawowa 390x200 - dla bloku typu-U	390 mm	130 mm	200 mm		20,40 kg	2-280371.6 ○ **2.101,-**
Noga podstawowa 390x300 - dla bloku typu-U	390 mm	130 mm	300 mm		23,70 kg	2-280371.7 ○ **2.244,-**
Noga podstawowa 390x400 - dla bloku typu-U	390 mm	130 mm	400 mm		27,10 kg	2-280371.8 ○ **2.416,-**
Noga podstawowa 390x500 - dla bloku typu-U	390 mm	130 mm	500 mm		30,40 kg	2-280371.9 ○ **2.579,-**
Noga podstawowa 390x650 - dla bloku typu-U	390 mm	130 mm	650 mm		35,60 kg	2-280371.10 ○ **2.723,-**
Inne wymiary na zamówienie						. ○

● = Produkt jest dostępny w magazynie ; ○ = Produkt jest dostępny na zamówienie; Wyjaśnienia na stronie 84

Noga do bloku typu-U na kółku/-ach

K

NOGA DO BLOKU TYPU-U
NA KÓŁKU/-ACH 198



Opis:

Noga do bloków typu-U na kółku łączy blok z szyną podtrzymującą prowadzącą naziemną. Dzięki kółku blok może z łatwością przemieszczać się po systemie szyn. Noga na kółku wyposażona jest dodatkowo w mechanizm antyprzechyłowy, co pozwala na bezpieczne prowadzenie na szynie okrągłej. Żądana pozycja robocza może zostać osiągnięta przez zapięcie nogi przy użyciu trzpieni, umożliwiając skomplikowane procedury robocze.

Nogi na kołach do bloków U-shape pozwalają również na elastyczne ustawianie stołów Siegmund na szynach montowanych na podłodze (A). Odpowiednie stoły na zamówienie.

K

NOGA DO BLOKU TYPU-U
NA KÓŁKU/-ACH 398

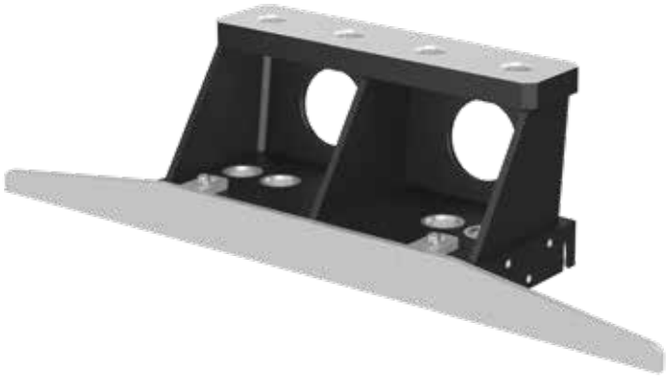



NOGA DO BLOKU TYPU-U (K) DLA

SZYNA PODTRZYMUJĄCA PROWADZĄCA NAZIEMNA (A)



28002756



28002757



28002758



28002759



28002760



28004134



28004257



28004135



28004258



28004136

K

	Długość: (a)	Szerokość: (b)	Wysokość: (c)	Waga:	Nr artykułu	
Noga na kółku 198x200 - dla bloku typu-U	198 mm	175 mm	200 mm	17,00 kg	2-28002756 **2.919,-**	○
Noga na kółku 198x300 - dla bloku typu-U	198 mm	175 mm	300 mm	19,10 kg	2-28002757 **3.058,-**	○
Noga na kółku 198x400 - dla bloku typu-U	198 mm	175 mm	400 mm	21,20 kg	2-28002758 **3.053,-**	○
Noga na kółku 198x500 - dla bloku typu-U	198 mm	175 mm	500 mm	23,30 kg	2-28002759 **3.206,-**	○
Noga na kółku 198x650 - dla bloku typu-U	198 mm	175 mm	650 mm	26,50 kg	2-28002760 **3.488,-**	○
Noga na kółku 398x200 - dla bloku typu-U	398 mm	175 mm	200 mm	33,60 kg	2-28004134 **3.249,-**	○
Noga na kółku 398x300 - dla bloku typu-U	398 mm	175 mm	300 mm	37,20 kg	2-28004257 **3.397,-**	○
Noga na kółku 398x400 - dla bloku typu-U	398 mm	175 mm	400 mm	40,90 kg	2-28004135 **3.565,-**	○
Noga na kółku 398x500 - dla bloku typu-U	398 mm	175 mm	500 mm	44,60 kg	2-28004258 **3.708,-**	○
Noga na kółku 398x650 - dla bloku typu-U	398 mm	175 mm	650 mm	50,40 kg	2-28004136 **3.876,-**	○
Inne wymiary na zamówienie					.	○

● = Produkt jest dostępny w magazynie ; ○ = Produkt jest dostępny na zamówienie; Wyjaśnienia na stronie 84

Noga do bloku typu-U z wewnętrzną rolką

L

NOGA DO BLOKU TYPU-U
Z WEWNĘTRZNĄ ROLKĄ 190



Opis:

Noga do bloku typu-U z wkładką rolującą łączy blok z szyną podtrzymującą prowadzącą ze zintegrowaną szyną okrągłą. Dzięki kółku blok może być dowolnie przemieszczany po systemie szyn. Noga z wkładką rolującą jest dodatkowo wyposażona w mechanizm anty-przechyłowy, umożliwiający bezpieczne przewodzenie po szynie okrągłej. Żądana pozycja robocza może zostać osiągnięta przez zapięcie nogi trzpieniami, co pozwala na wykonanie skomplikowanych procedur.

L

NOGA DO BLOKU TYPU-U
Z WEWNĘTRZNĄ ROLKĄ 390



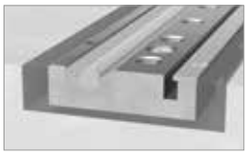

NOGA DO BLOKU TYPU-U (L) DLA

SZYNA PODTRZYMUJĄCA PROWADZĄCA ZE ZINTEGROWANĄ SZYNĄ OKRĄGŁĄ (D)



280372



280372.1



280372.2



280372.3



280372.4



280372.6



280372.7



280372.8



280372.9



280372.10

L

	Długość: (a)	Szerokość: (b)	Wysokość: (c)	Waga:	Nr artykułu	
Noga z rolką wewnętrzną 190x200 - dla bloku typu-U	190 mm	186 mm	200 mm	15,30 kg	2-280372 **2.919,-**	○
Noga z rolką wewnętrzną 190x300 - dla bloku typu-U	190 mm	186 mm	300 mm	17,40 kg	2-280372.1 **3.058,-**	○
Noga z rolką wewnętrzną 190x400 - dla bloku typu-U	190 mm	186 mm	400 mm	19,40 kg	2-280372.2 **3.053,-**	○
Noga z rolką wewnętrzną 190x500 - dla bloku typu-U	190 mm	186 mm	500 mm	21,50 kg	2-280372.3 **3.206,-**	○
Noga z rolką wewnętrzną 190x650 - dla bloku typu-U	190 mm	186 mm	650 mm	24,70 kg	2-280372.4 **3.488,-**	○
Noga z rolką wewnętrzną 390x200 - dla bloku typu-U	390 mm	186 mm	200 mm	32,30 kg	2-280372.6 **3.249,-**	○
Noga z rolką wewnętrzną 390x300 - dla bloku typu-U	390 mm	186 mm	300 mm	35,90 kg	2-280372.7 **3.397,-**	○
Noga z rolką wewnętrzną 390x400 - dla bloku typu-U	390 mm	186 mm	400 mm	39,50 kg	2-280372.8 **3.565,-**	○
Noga z rolką wewnętrzną 390x500 - dla bloku typu-U	390 mm	186 mm	500 mm	43,10 kg	2-280372.9 **3.708,-**	○
Noga z rolką wewnętrzną 390x650 - dla bloku typu-U	390 mm	186 mm	650 mm	48,90 kg	2-280372.10 **3.876,-**	○
Inne wymiary na zamówienie					.	○

● = Produkt jest dostępny w magazynie ; ○ = Produkt jest dostępny na zamówienie; Wyjaśnienia na stronie 84

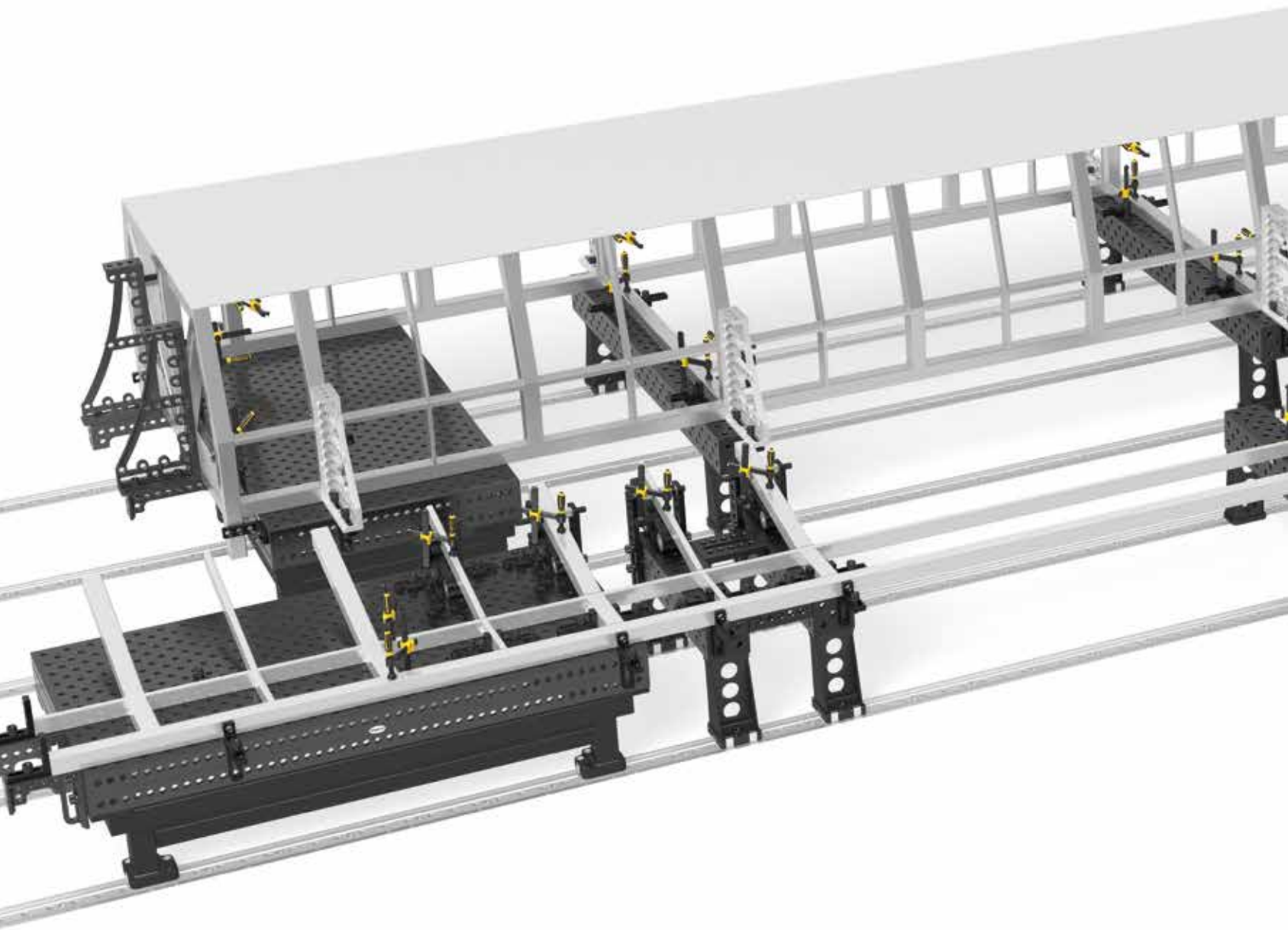

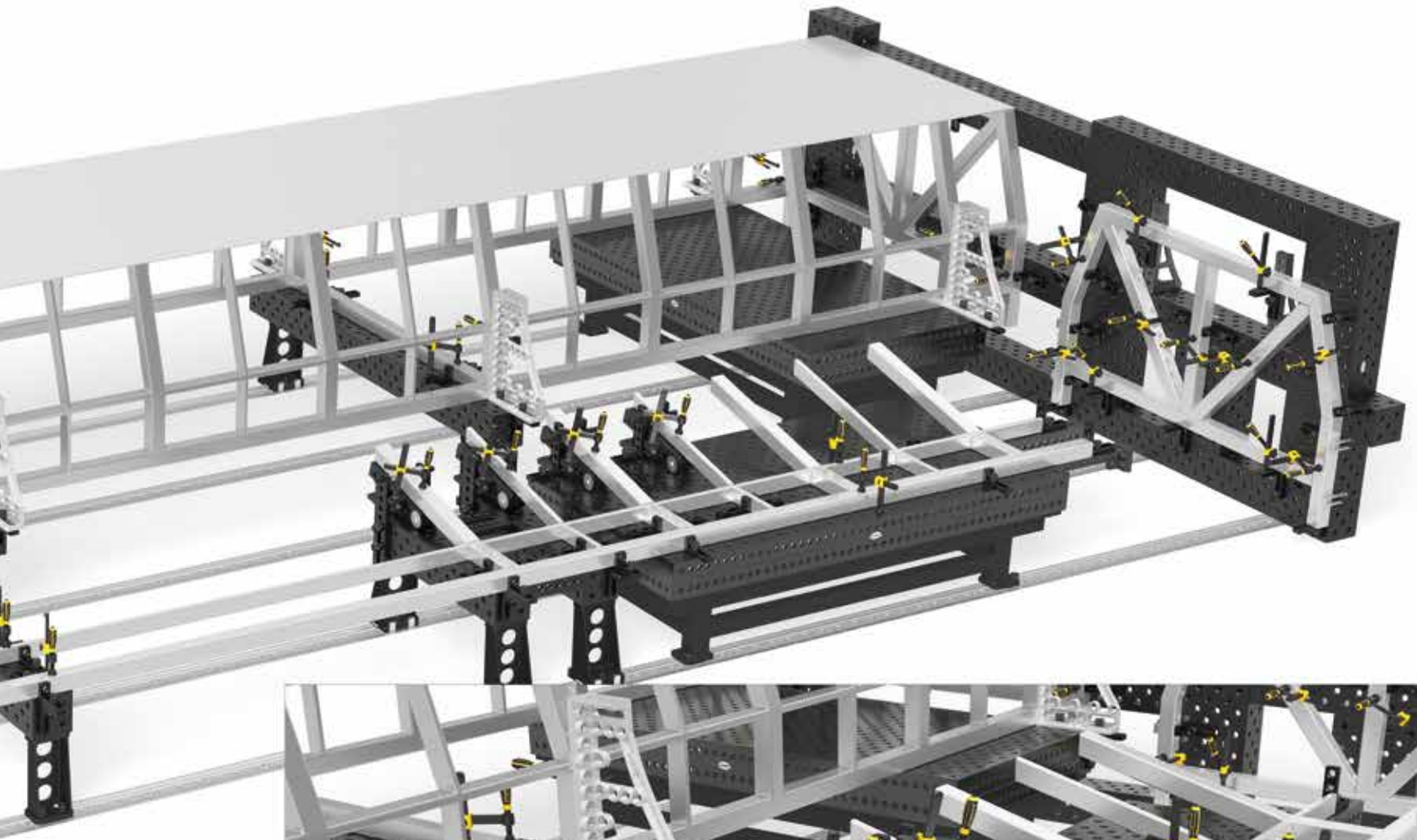

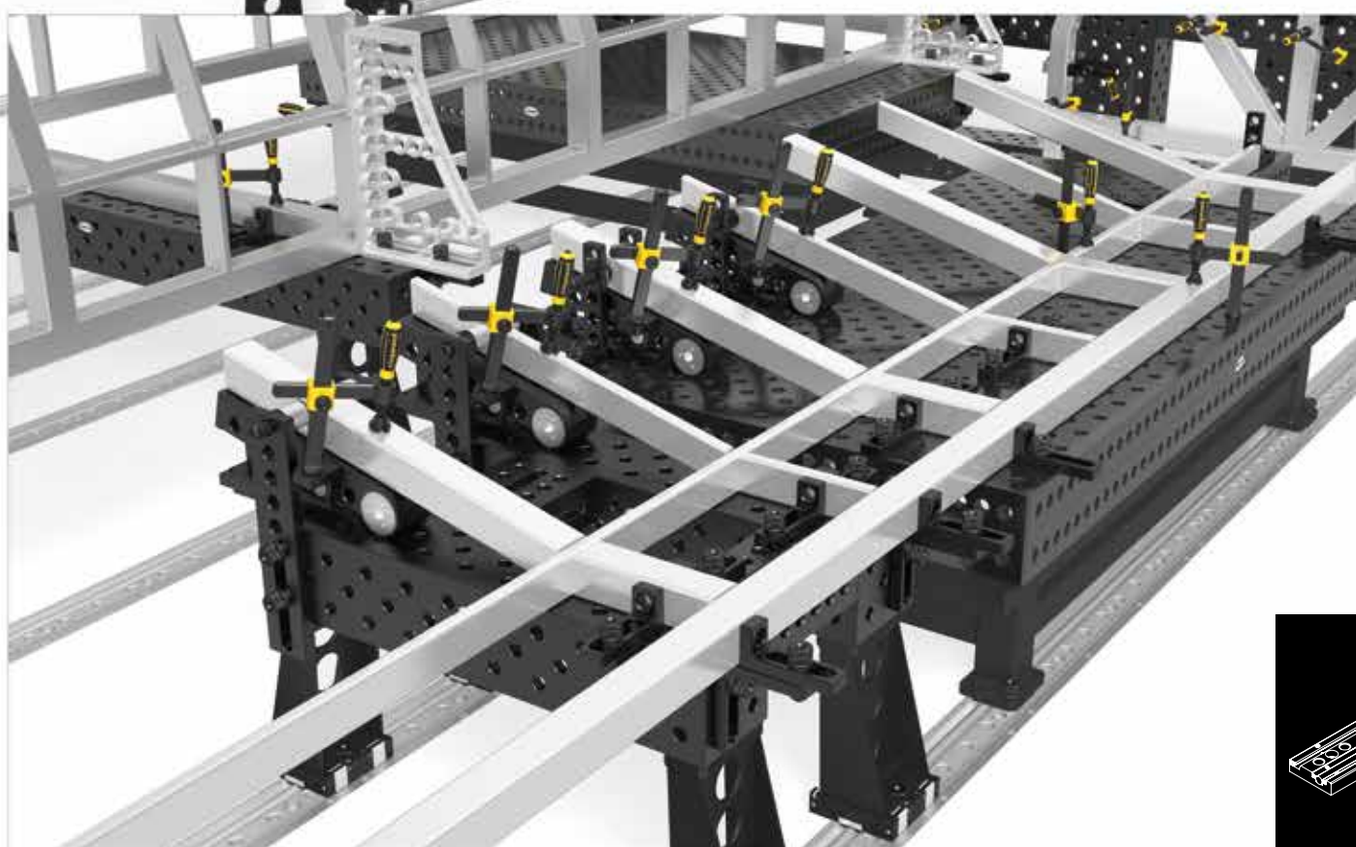

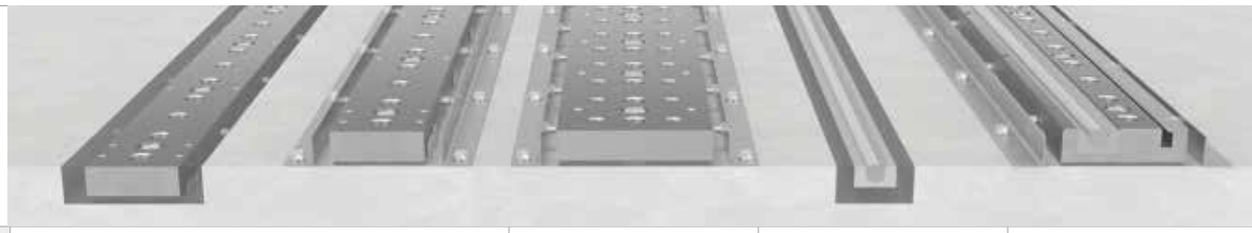

TYPY		SZYNA PODTRZYMUJĄCA PROWADZĄCA		SZYNA PODTRZYMUJĄCA PROWADZĄCA XL	SZYNA OKRĄGŁA	SZYNA PODTRZYMUJĄCA PROWADZĄCA
		PODPODŁOGOWA	**NAZIEMNA**	**PODPODŁOGOWA + NAZIEMNA**	(zalecane w połączeniu z szyną podtrzymującą prowadzącą podpodłogową lub naziemną)	**ZE ZINTEGROWANĄ SZYNĄ OKRĄGŁĄ**
E		●	●	●	○	●
G		○	○	○	●	○
H		○	○	○	○	●
I		●	●	●	○	●
K		○	●	○	○	○
L		○	○	○	○	●

● = kompatybilne
○ = niekompatybilne

Od konsultacji do realizacji

MASZ DUŻY PROJEKT I POTRZEBUJESZ WSPARCIA W JEGO REALIZACJI?

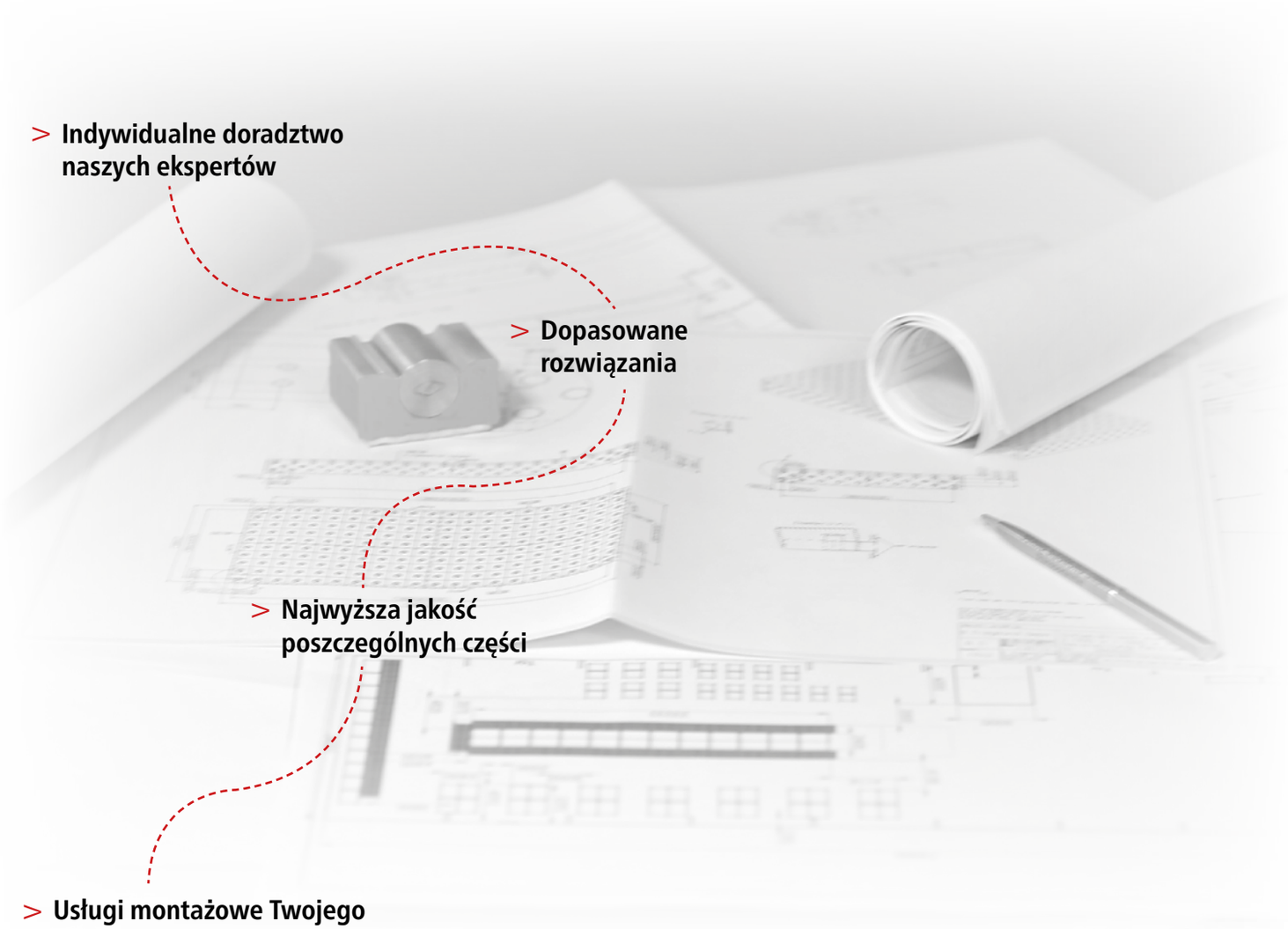

> **Indywidualne doradztwo naszych ekspertów**

> **Dopasowane rozwiązania**

> **Najwyższa jakość poszczególnych części**

> **Usługi montażowe Twojego systemu szynowego**

> **Chętnie pomożemy zrealizować Twój projekt!**

Łatwy i precyzyjny montaż dużych elementów

Aby sprostać rosnącym wymaganiom i być o krok przed konkurencją w zakresie elastyczności i dokładności, opracowaliśmy dla Ciebie specjalny system platform. Platformy można łączyć w celu utworzenia ustrukturyzowanej i precyzyjnej powierzchni roboczej o dowolnej wielkości. Dokładne wyrównanie dokonywane jest podczas instalacji za pomocą nowoczesnego systemu laserowego 3D. W rezultacie powstaje przestrzeń wyposażona w siatkę otworów i siatkę linii, co znacznie upraszcza pracę z dużymi i ciężkimi elementami. Narzędzia Siegmund oferują wiele możliwości mocowania – przygotowując Cię do wszystkich wymagań w przyszłości.

Platformy mogą być instalowane pod podłogą i na podłodze. Jeżeli obszar roboczy systemu platform ze stołami okaże się niewystarczający – później możesz go rozszerzyć.



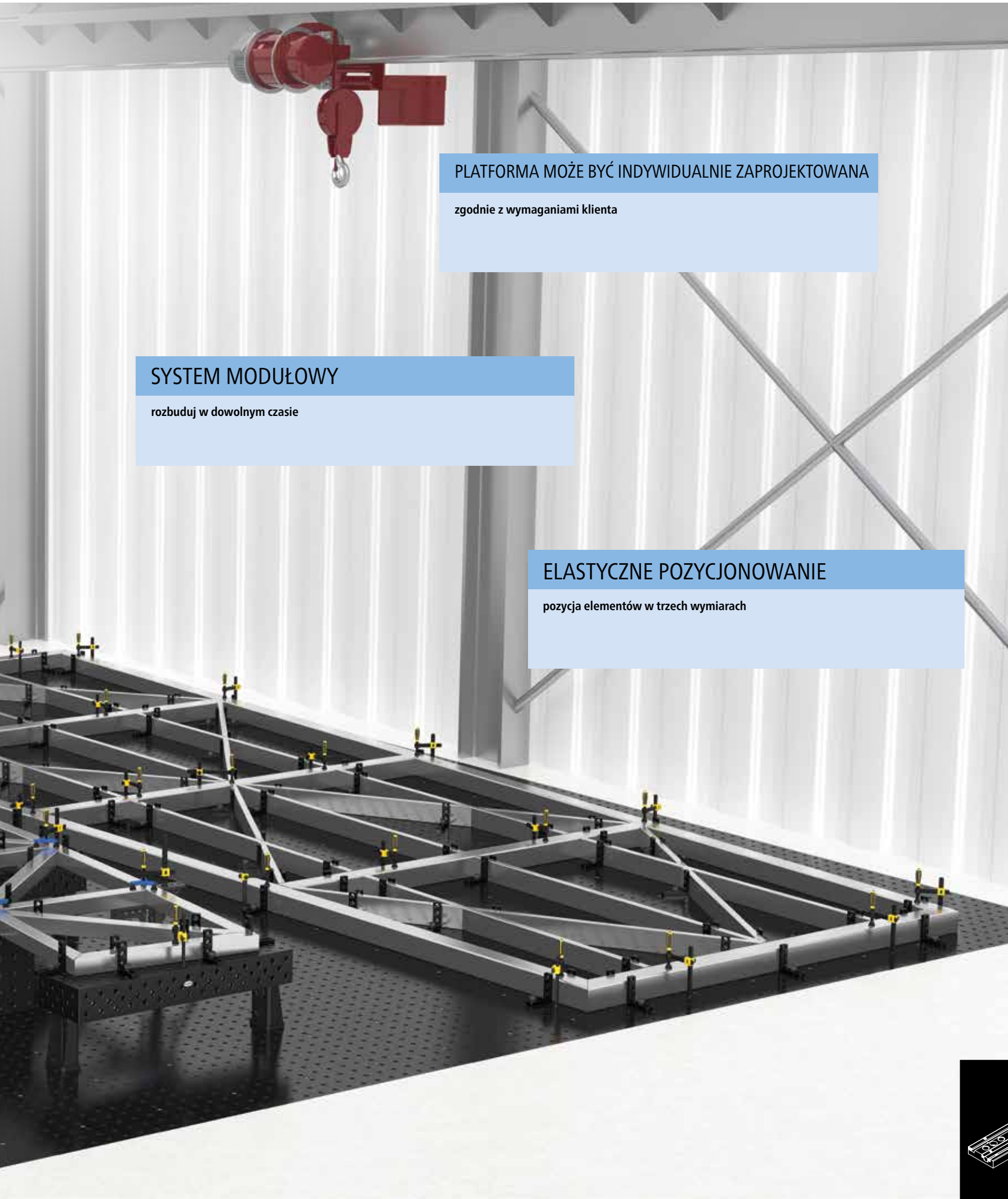

PLATFORMA MOŻE BYĆ INDYWIDUALNIE ZAPROJEKTOWANA

zgodnie z wymaganiami klienta

SYSTEM MODUŁOWY

rozbuduj w dowolnym czasie

ELASTYCZNE POZYCJONOWANIE

pozycja elementów w trzech wymiarach

Przegląd typów platform

A

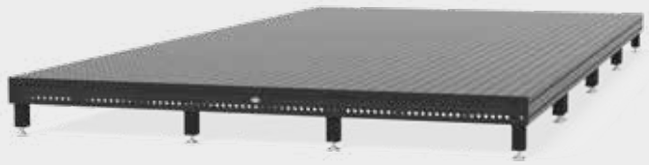

B



	STOŁY Z NOGAMI NAZIEMNA	STOŁY Z REGULOWANYMI NOGAMI NAZIEMNA
SPOSÓB INSTALACJI	naziemna	naziemna
KORZYŚCI	• rozbudowana powierzchnia robocza z wieloma opcjami mocowania • wymiarowo dokładne pozycjonowanie mocowanych elementów • łatwa rozszerzalność dzięki systemowym stołom	• rozbudowana powierzchnia robocza z wieloma opcjami mocowania • wymiarowo dokładne pozycjonowanie mocowanych elementów • solidne nogi stołu regulowane są od góry • nogi stołu mogą być zakotwiczone w podłodze
ZALECANY WYMIAR STOŁU/PŁYTY	2000x1000 mm do 4000x2000 mm	2000x1000 mm do 4000x2000 mm
WYSOKOŚĆ	Wysokość boku stołu 100-200 mm	Wysokość boku stołu 100-200 mm
WYSOKOŚĆ PLATFORMY	Wysokość boku stołu + wysokość nóg 100-800 mm + zakres regulacji	Wysokość boku stołu + zakres regulacji 50-100 mm
ELEMENTY MOCUJĄCE	wszystkie elementy mocujące Siegmund	wszystkie elementy mocujące Siegmund
SIATKA	siatka 100 mm lub wyposażenie specjalne patrz strona 399	siatka 100 mm lub wyposażenie specjalne patrz strona 399
WERSJE	patrz strona 398	patrz strona 398

Możliwe nawet przy innym wymiarze otworów (np. 16 mm) i gwintu (np. M8).

C



D

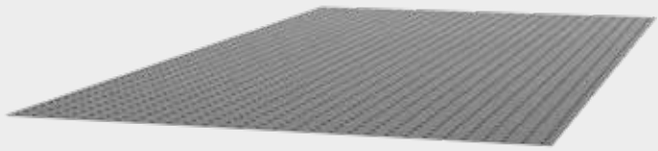

PŁYTY NAZIEMNA	**PŁYTY PODPODŁOGOWA**
naziemna	podpodłogowa
• rozbudowana powierzchnia robocza z wieloma opcjami mocowania • wymiarowo dokładne pozycjonowanie mocowanych elementów • mniej kosztowne rozwiązanie	• rozbudowana powierzchnia robocza z wieloma opcjami mocowania • wymiarowo dokładne pozycjonowanie mocowanych elementów • ekstremalnie wysoka stabilność zagwarantowana odlewaniem po instalacji • zalecane dla bardzo dużych obciążeń ze względu na ekstremalnie wysoką stabilność
2000x1000 mm do 3000x1500 mm	2000x1000 mm do 3000x1500 mm
Grubość płyty ≥ 40 mm	Grubość płyty ≥ 40 mm
Grubość płyty + zakres regulacji 0-40 mm	na poziomie ziemi
wszystkie elementy mocujące Siegmund	wszystkie elementy mocujące Siegmund
siatka 100 mm lub wyposażenie specjalne patrz strona 401	siatka 100 mm lub wyposażenie specjalne patrz strona 401
patrz strona 400	patrz strona 400

Zestawienie systemów platform



A

STOŁY

NAZIEMNA

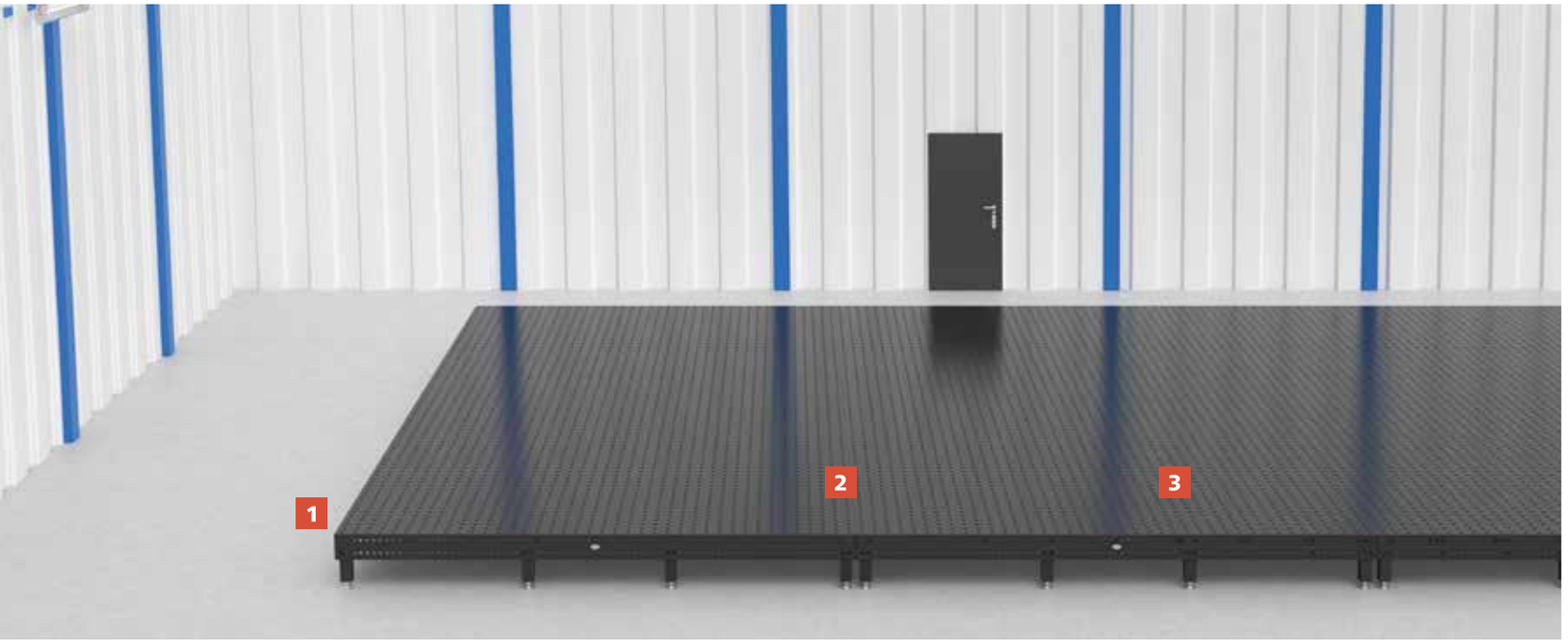

A

1



NOGI DO STOŁU

W systemie platform A zastosowane są nogi do stołu serii Siegmund.

Zalecamy użycie nóg o wysokości od 100 do maksymalnie 800 mm.

Inne wysokości nóg na zamówienie.

A

2

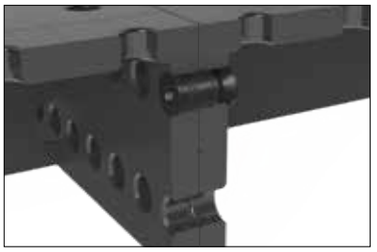

POŁĄCZENIE STOŁÓW

Stoły są połączone, tak gdzie to możliwe za pomocą trzpieni łączących (Nr artykułu 280560.N).

A+B

3



ZAŚLEPKA STALOWA NA WIERZCHU

Aby zapobiec zbieraniu się zabrudzeń w otworach systemowych, stosuje się stalowe zaślepki (Nr artykułu 280238.1, 280238.2).



B

STOŁY
NAZIEMNA



B

1



REGULACJA WYSOKOŚCI

Otwór montażowy pozwala na łatwy dostęp do płytki, gdzie mocowana jest noga do systemu platform.

Z pomocą specjalnych narzędzi, wysokość jest precyzyjnie dopasowana i ustalona dzięki przeciwnakrętce.

B

2

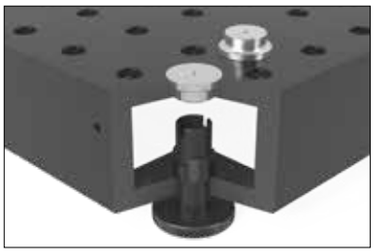

ZAŚLEPKA STALOWA DO REGULACJI NOGI

Aby zapobiec gromadzeniu się zabrudzeń zalecamy uszczelnienie otworów montażowych zaślepkami (Nr artykułu 28002673).

Zestawienie systemów platform

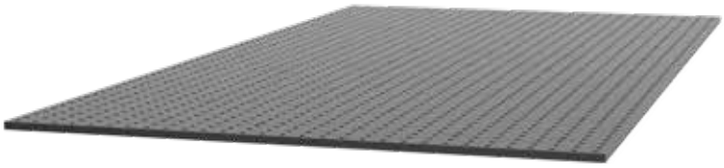

C

PŁYTY
NAZIEMNA

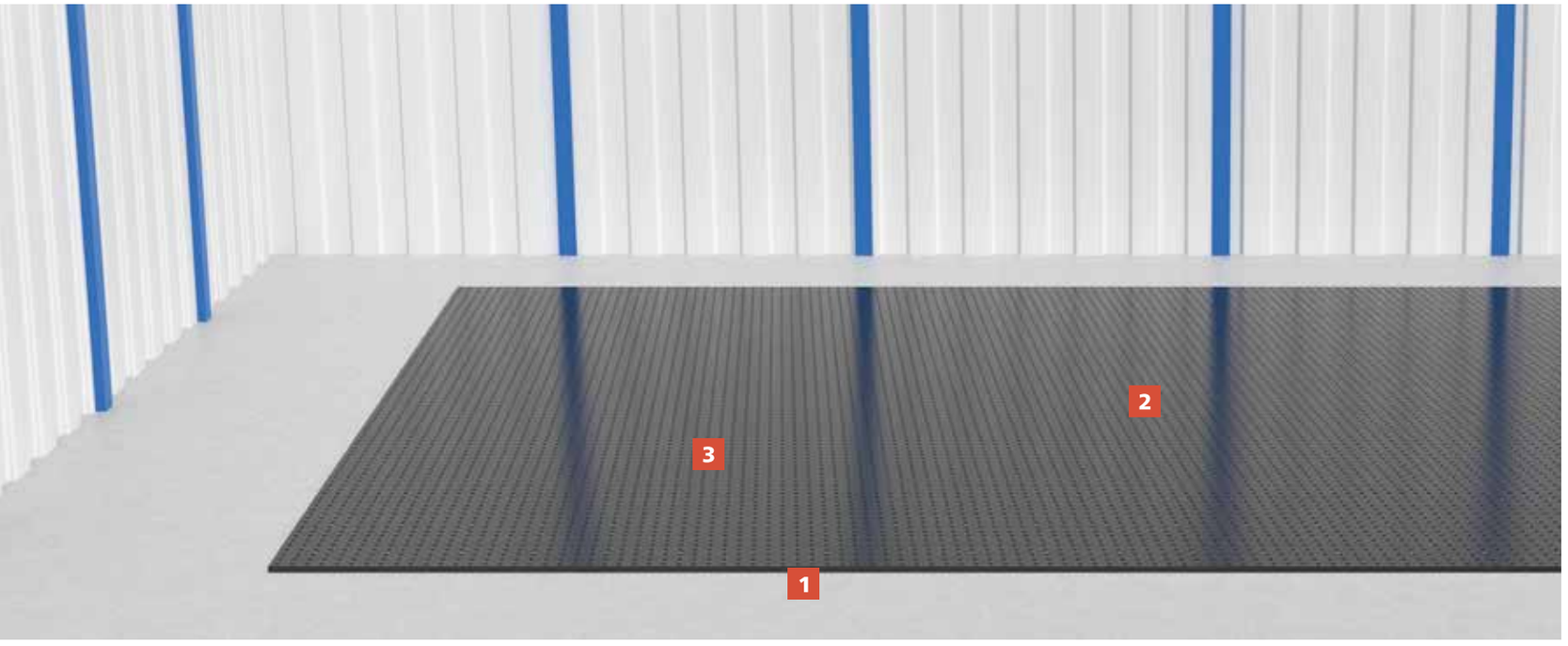

C+D

1

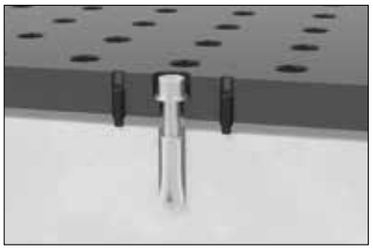

ZAKOTWIENIE W PODŁODZE

Platforma C jest wyrównana poprzez specjalne gwintowane otwory za pomocą chwytaków śrubowych.

Do zakotwienia w podłożu, trzpienie kotwiące umieszczane są w podłożu i przykręcane to platformy.

C+D

2

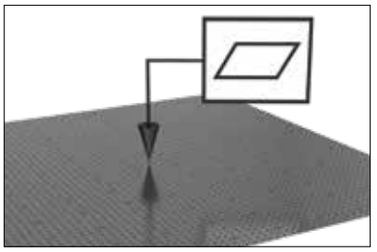

INSTALACJA

Dzięki symetrycznemu ustawieniu osiąga się dokładną płaskość.

C+D

3

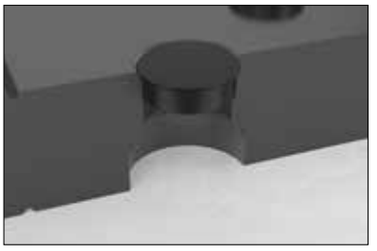

ZAŚLEPKA STALOWA NA WIERZCHU

Aby zapobiec zbieraniu się zabrudzeń w otworach systemowych, stosuje się stalowe zaślepki (Nr artykułu 280238.1, 280238.2).

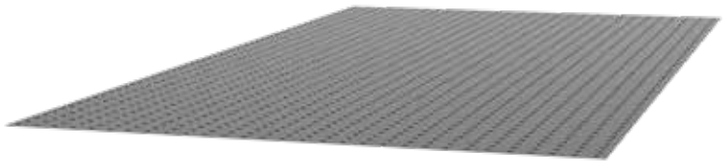

D

PŁYTY

PODPODŁOGOWA

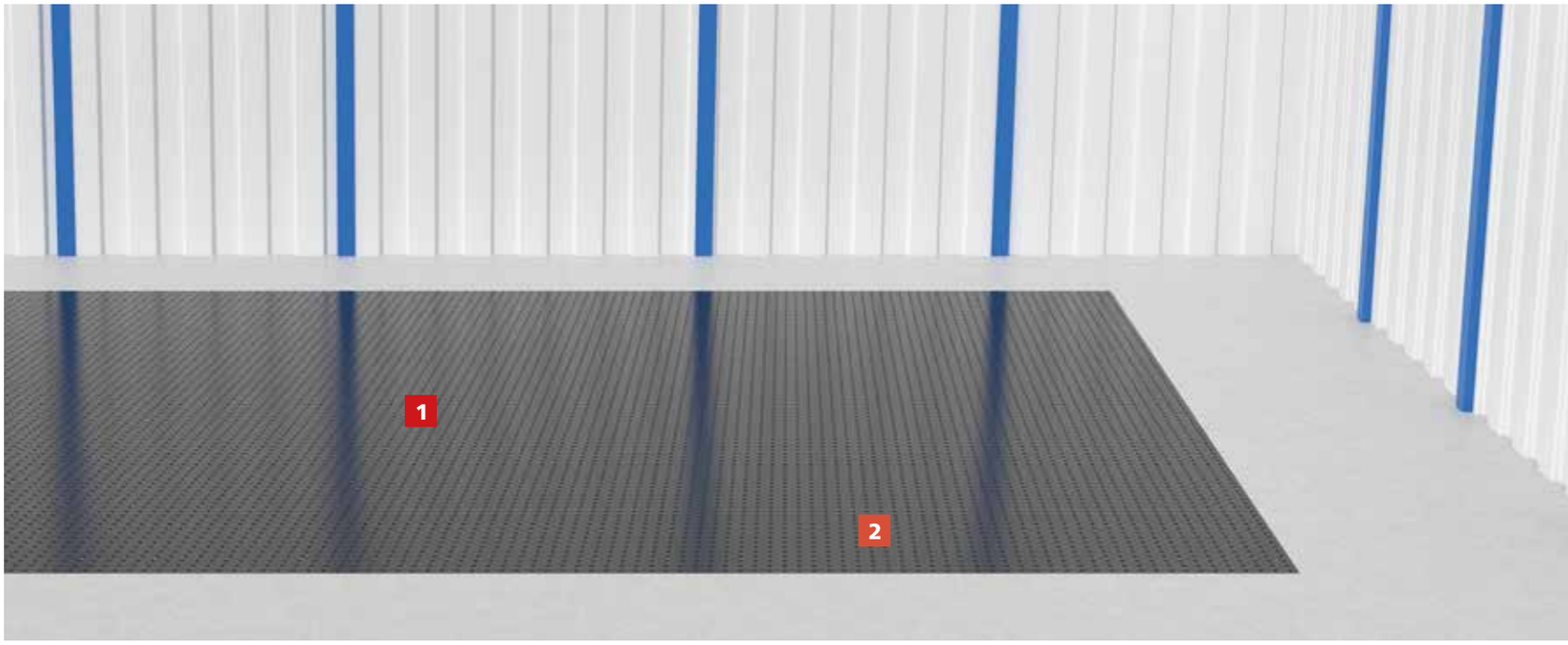

D

1



D

2

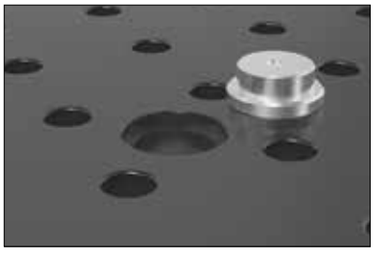

D

3

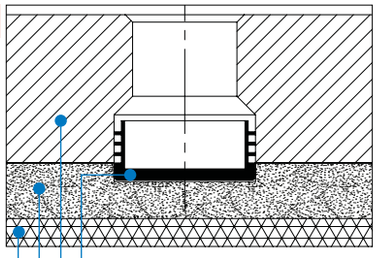

ZAŚLEPKA STALOWA NA WIERZCHU + OD SPODU

Aby zapobiec zbieraniu się zabrudzeń w otworach, mogą one być wypełnione zaślepkami (Nr artykułu 280238.1, 280238.2).

Zaślepki są potrzebne na spodzie, gdy cementuje się po montażu (Nr. artykułu 280239).

W otworach do zalewania niezbędne są specjalne stalowe zaślepki (Nr artykułu 28002673).

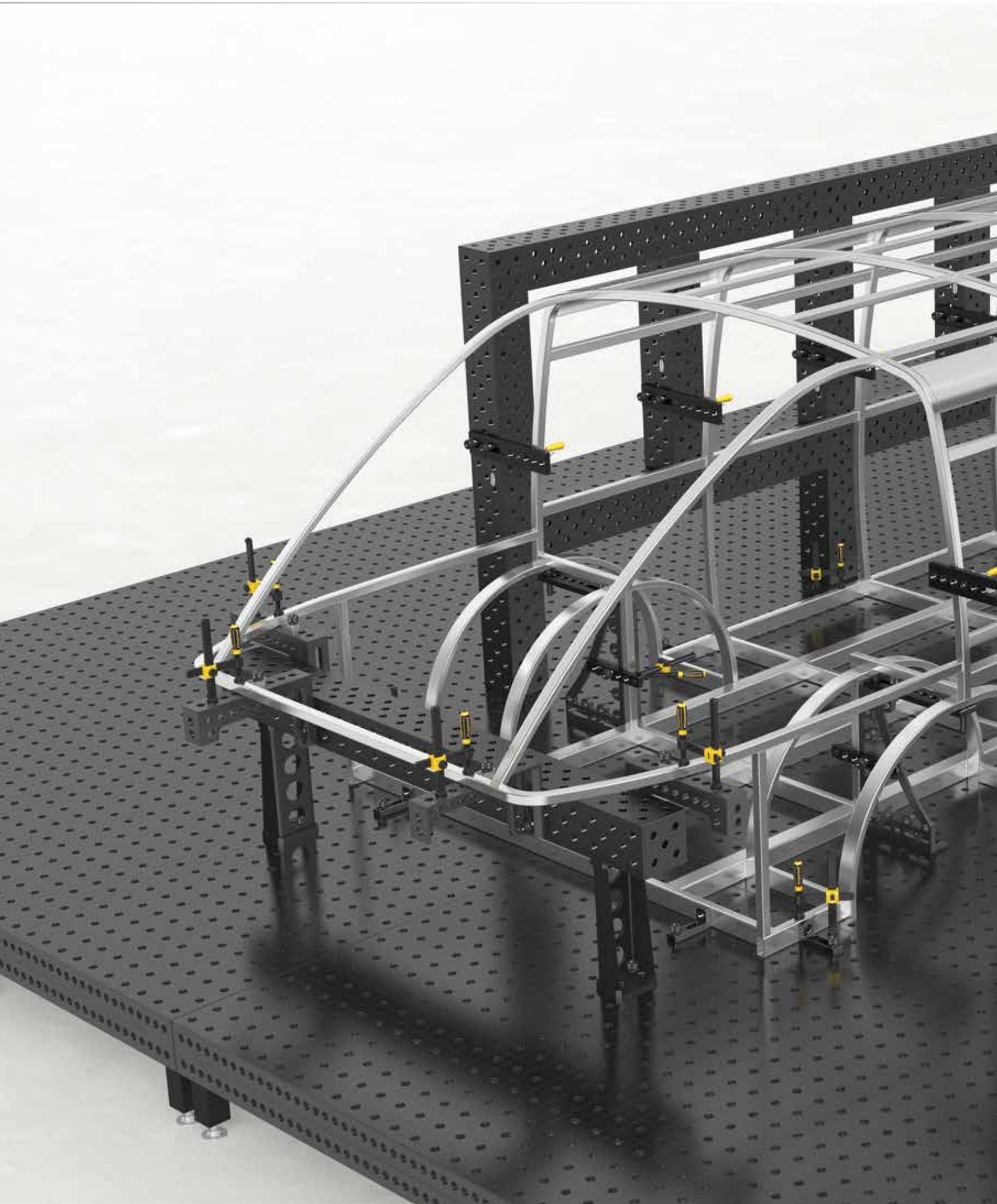

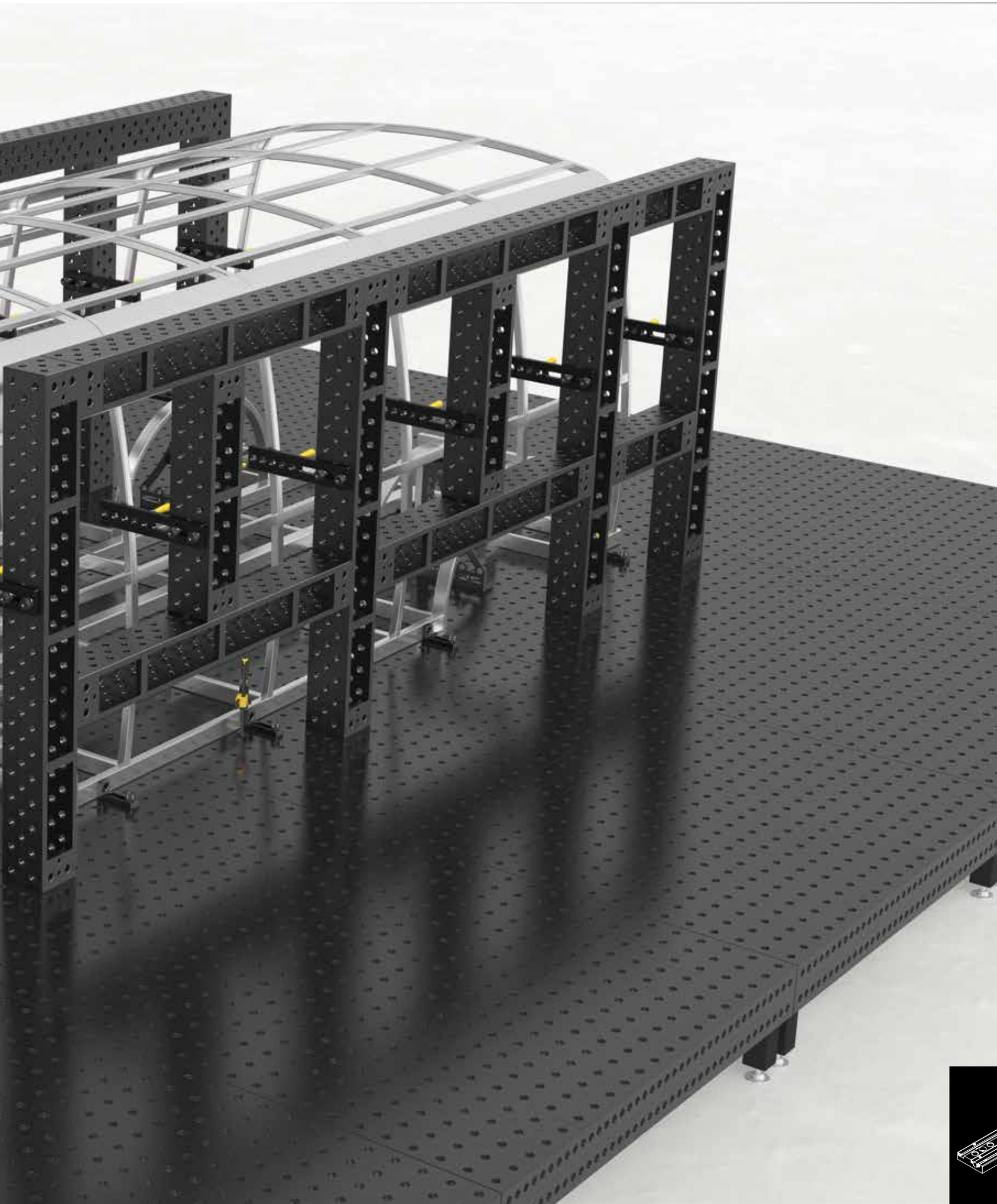

Stoły

E



Opis:

Dzięki połączeniu stołów specjalnych produkowanych dla systemu platform, można stworzyć duży obszar roboczy. Dokładność pomiaru zapewnia nowoczesny system laserowy 3D. W ten sposób można uzyskać nawet platformę roboczą z rozszerzoną siatką otworów i siatką linii. Stoły mogą być połączone za pomocą trzpieni łączących lub specjalnych narzędzi, które są zawarte w dostawie. Precyzyjnie rozmieszczona powierzchnia platform oferuje zorganizowane miejsce pracy z wieloma opcjami mocowania i umożliwia dokładne pozycjonowanie. System platform ułatwia pracę z dużymi i ciężkimi elementami. W ten sposób znacznie zwiększa się efektywność produkcyjna.

F



	Długość: (a)	Szerokość: (b)	Wysokość: (c)	Waga:	E System platform - Stoły Stal narzędziowa		F System platform - Stoły stalowy S355J2+N	
Stół 8.7 - 2000x1000x200 azotowany plazmowo bez nóg	2000 mm	1000 mm	125-200 mm	ok. 770 kg	2-PT280020.X7 **20.150,-**	○	2-PT280020.P **18.312,-**	○
Stół 8.7 - 2400x1200x200 azotowany plazmowo bez nóg	2400 mm	1200 mm	125-200 mm	ok. 1075 kg	2-PT280030.X7 **26.069,-**	○	2-PT280030.P **23.700,-**	○
Stół 8.7 - 3000x1500x200 azotowany plazmowo bez nóg	3000 mm	1500 mm	125-200 mm	ok. 1550 kg	2-PT280040.X7 **37.878,-**	○	2-PT280040.P **34.433,-**	○
Stół 8.7 - 4000x2000x200 azotowany plazmowo bez nóg	4000 mm	2000 mm	125-200 mm	ok. 2700 kg	2-PT280055.X7 **58.769,-**	○	2-PT280055.P **53.429,-**	○
Inne wymiary i wysokości dostępne na zamówienie (minimalna zalecana wysokość 125 mm)							.	○

● = Produkt jest dostępny w magazynie ; ○ = Produkt jest dostępny na zamówienie; Wyjaśnienia na stronie 84

produkcja zgodnie z wymaganiami klienta (cena akcesoriów i narzędzi montażowych obliczana wg zapotrzebowania)
Cena orientacyjna (w zależności od ilości i wysokości konstrukcyjnej może być niższa lub wyższa)
Instalacja nie jest wliczona w cenę. Możliwa jest instalacja przez firmę Siegmund za dodatkową opłatą.



Przykład dla
Siatka ukośna

Dopłata za siatkę ukośną

(patrz strona 82)

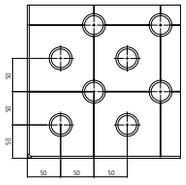

Dopłata za siatkę 50 mm

(patrz strona 82)

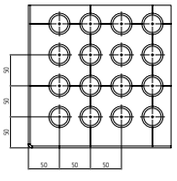

Dopłata za siatkę ukośną gwint M8 / M12 / M16

(patrz strona 82)

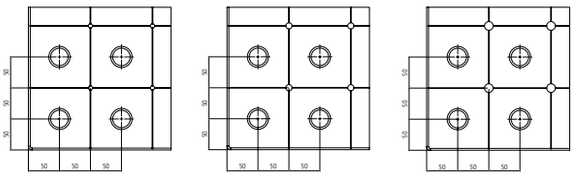

M8 **M12** **M16**

Płyty

H

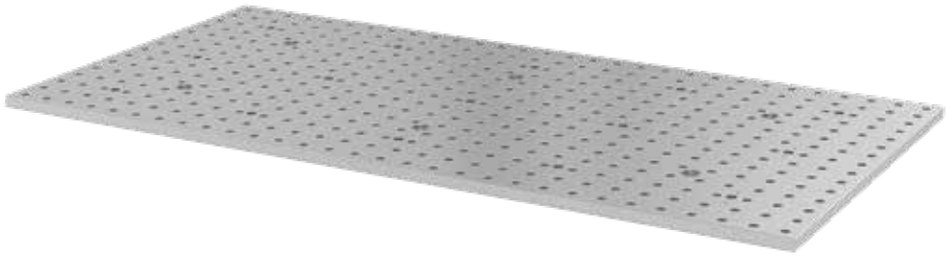

Opis:

Dzięki połączeniu specjalnych blatów produkowanych dla systemu platform, można stworzyć duży obszar roboczy. Dokładność pomiaru zapewnia nowoczesny system laserowy 3D. W ten sposób można uzyskać nawet platformę roboczą z rozszerzoną siatką otworów i siatką linii. Dla jeszcze większej stabilności, stoły mogą być zabetonowane w podłożu tworząc powierzchnię roboczą na poziomie podłogi. Precyzyjnie rozmieszczona powierzchnia platform oferuje zorganizowane miejsce pracy z wieloma opcjami mocowania i umożliwia dokładne pozycjonowanie. System platform ułatwia pracę z dużymi i ciężkimi elementami. W ten sposób znacznie zwiększa się efektywność produkcyjna.

H

	Długość: (a)	Szerokość: (b)	Wysokość: (c)	System platform - Płyty stalowy S355J2+N	
Płyta 750 - 2000x1000x40 bez nóg	2000 mm	1000 mm	40 mm	2-PP280020 **9.632,-**	○
Płyta 750 - 2400x1200x40 bez nóg	2400 mm	1200 mm	40 mm	2-PP280030 **13.288,-**	○
Płyta 750 - 3000x1500x40 bez nóg	3000 mm	1500 mm	40 mm	2-PP280040 **16.078,-**	○
Inne wymiary i wysokości dostępne na zamówienie				.	○

● = Produkt jest dostępny w magazynie ; ○ = Produkt jest dostępny na zamówienie; Wyjaśnienia na stronie 84

produkcja zgodnie z wymaganiami klienta (cena akcesoriów i narzędzi montażowych obliczana wg zapotrzebowania)
Cena orientacyjna (w zależności od ilości i wysokości konstrukcyjnej może być niższa lub wyższa)
Instalacja nie jest wliczona w cenę. Możliwa jest instalacja przez firmę Siegmund za dodatkową opłatą.



Przykład dla
siatka 50 mm

Dopłata za siatkę ukośną

(patrz strona 82)

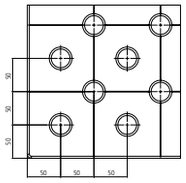

Dopłata za siatkę 50 mm

(patrz strona 82)

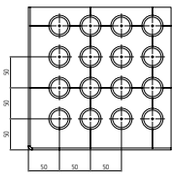

Dopłata za siatkę ukośną gwint M8 / M12 / M16

(patrz strona 82)

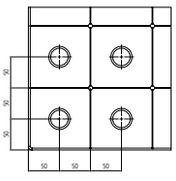

M8

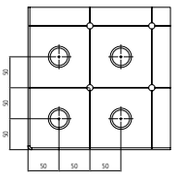

M12

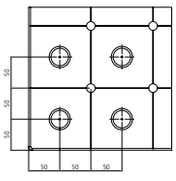

M16

Akcesoria



280238.1.10



28002673



280239



28002672



280856.XS

	Długość: (a)	Szerokość: (b)	Wysokość: (c)	Ø: (o)	Waga:	Nr artykułu	
Zaślepka stalowa / op. 10 szt - oksydowany/-a - zapobiega przedostawaniu się zabrudzeń do otworów - 10 sztuk / 1 m szyny			10 mm	30 mm	0,05 kg	2-280238.1.10 **96,-**	●
Zaślepka stalowa do otworu montażowego - do pokrycia otworu montażowego (regulacja nóg)			25 mm	63 mm	0,45 kg	2-28002673 **172,-**	○
Zaślepka plastikowa / op. 10 szt - dla szyny podtrzymującej prowadzącej - niezbędne do instalacji podpodłogowej - 10 sztuk / 1 m szyny			17 mm	42 mm	0,08 kg	2-280239.10 **29,-**	●
Noga do systemu platform - Długość gwintu 100 mm			130 mm	100 mm	1,60 kg	2-28002672 **550,-**	○
Noga podstawowa wysokość specjalna min. 150 mm - 50 mm precyzyjnej regulacji	90 mm	90 mm				2-280856.XS .	○

● = Produkt jest dostępny w magazynie ; ○ = Produkt jest dostępny na zamówienie; Wyjaśnienia na stronie 84

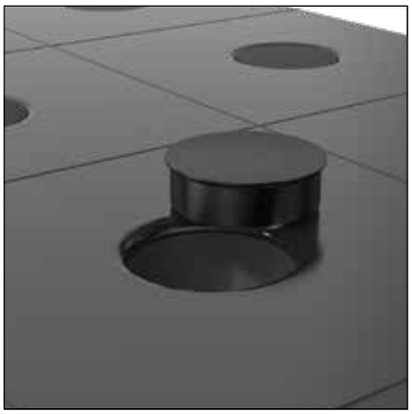

Zdjęcie: pokrycie stalowe dla otworu systemowego



Zdjęcie: zaślepka stalowa w otworze systemowym

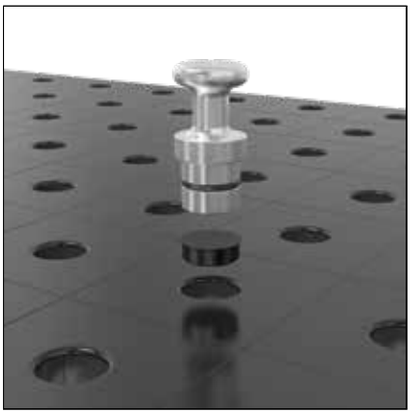

Zdjęcie: usunięcie pokrycia stalowe przy użyciu trzpienia magnetycznego



Zdjęcie: otwór montażowy dla regulacji i zapięcia nogi dla systemu platform B



Zdjęcie: uszczelnienie otworów montażowych poprzez pokrycie stalowe dla systemu platform B

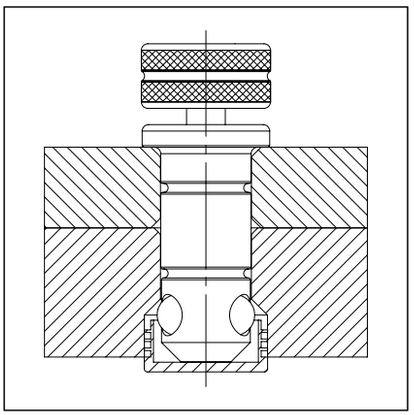

Zdjęcie: zastosowanie plastikowej zaślepki

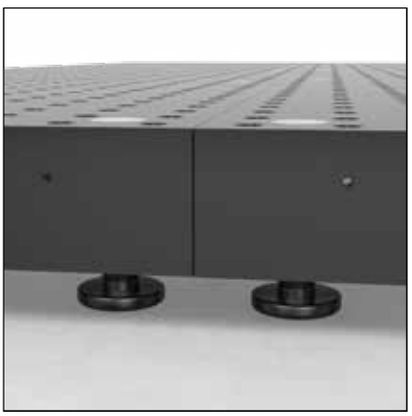

Zdjęcie: nogi dla systemu platform B

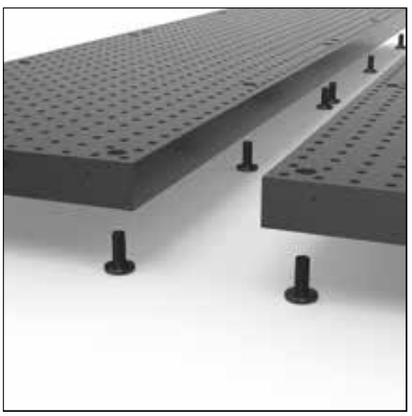

Zdjęcie: nogi dla systemu platform B



Zdjęcie: nogi dla systemu platform A

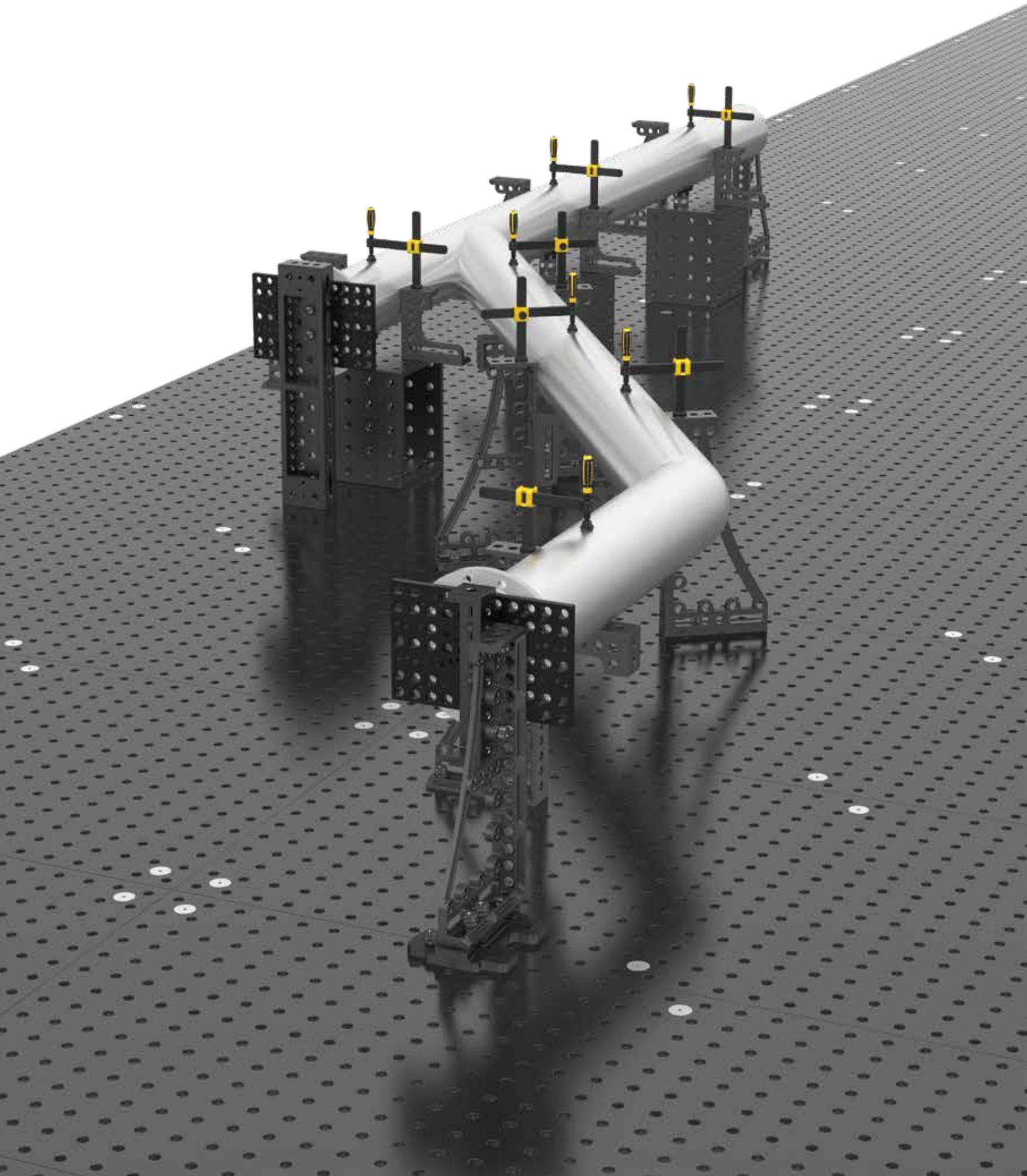

Od konsultacji do realizacji

MASZ DUŻY PROJEKT I POTRZEBUJESZ WSPARCIA W JEGO REALIZACJI?

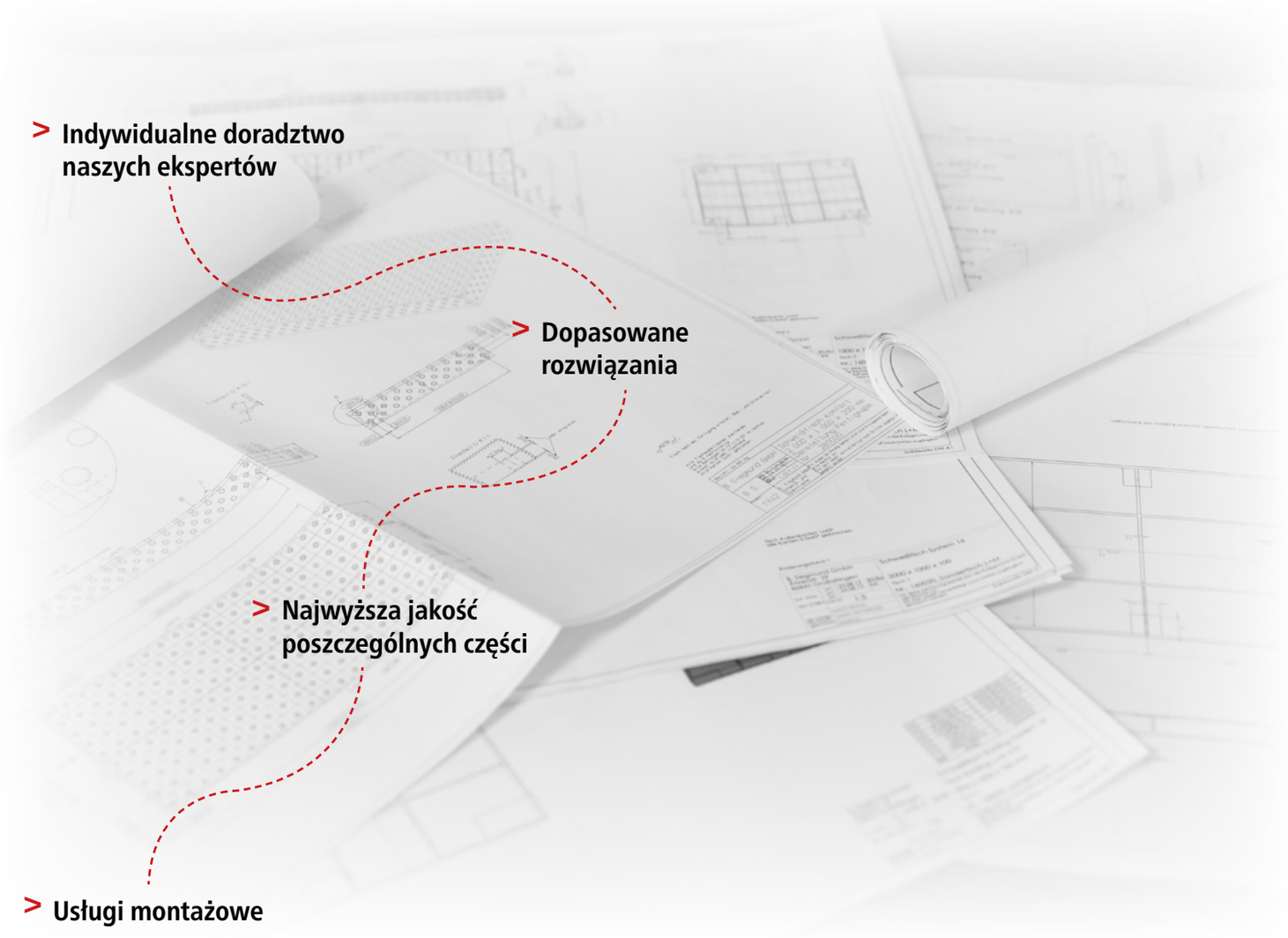

> **Indywidualne doradztwo naszych ekspertów**

> **Dopasowane rozwiązania**

> **Najwyższa jakość poszczególnych części**

> **Usługi montażowe**

> **Chętnie pomożemy zrealizować Twój projekt!**



STOŁY



NOGI DO STOŁU



STOPERY



KĄTOWNIKI



TRZPIENIE



ZACISKI & AKCESORIA



PRYZMY & WSPORNIKI



PRZYRZĄDY SZYBKOMOCUJĄCE & ADAPTER



AKCESORIA



SIEGMUND WORKSTATION | SYSTEM 28 + 22 + 16







Strona 412
Professional 750 azotowany plazmowo



Strona 432
Stół spawalniczy - wymiary specjalne azotowany plazmowo

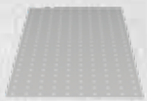

Strona 434
Płyta aluminiowa z otworami do stołu



Strona 436
Stół ośmiokątny 150 azotowany plazmowo



Strona 438
Płyta ośmiokątna 18 azotowany plazmowo



Strona 440
Wkład podtrzymujący i mocujący

Professional 750



Professional 750

Twardość powierzchni do 750 Vickersów!

Stoły spawalnicze Professional 750 są produkowane ze stali S355J2+N, dodatkowo azotowane plazmowo i powlekane BAR. Dzięki zwiększonej nośności przeznaczony jest szczególnie do pracy z ciężkimi komponentami. W przypadku stołów z siatką ukośną opcje mocowania są prawie dwukrotnie większe.

NOGI DO STOŁU

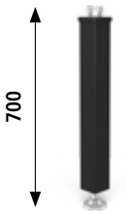

Strona 446
Noga podstawowa

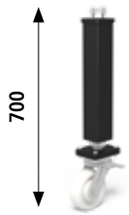

Strona 448
Noga na kółku z hamulcem

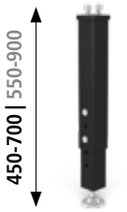

Strona 447
Noga z regulowaną wysokością



Strona 449
Noga z regulowaną wysokością na kółku z hamulcem

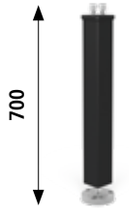

Strona 450
Noga z zakotwieniem

Wysokość nogi w mm.
Numery na czarno to standardowa wysokość nogi do stołu pokazanego powyżej. Numery na szaro, w zależności od typu nogi, wysokość, która musi być oznaczona w zamówieniu, bez dopłaty.

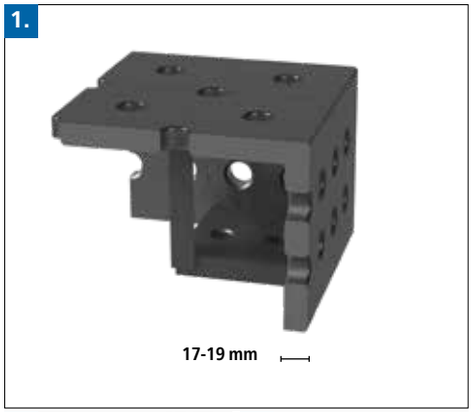



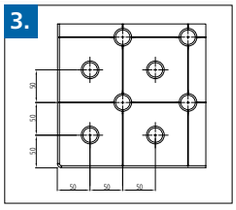

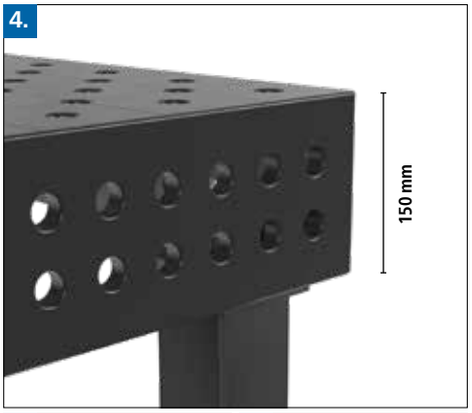



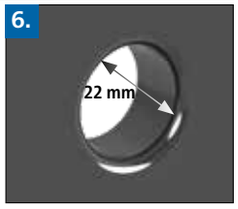

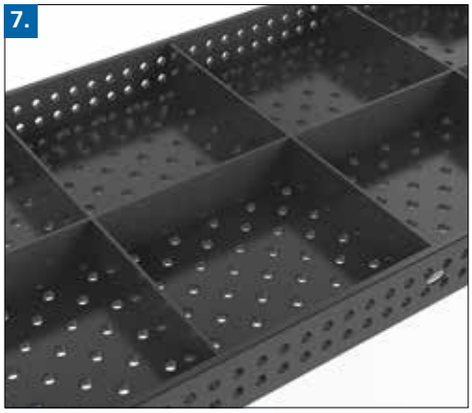





1. GRUBOŚĆ MATERIAŁU

- ok. 17 – 19 mm

2. MATERIAŁ

Wysokiej jakości stal S355J2+N,
azotowanie plazmowe, powlekanie BAR*

SKALA TWARDOŚCI VICKERS

Twardość powierzchni: ok. 450 – 750
Twardość podstawowa: ok. 165 – 220

* Ze względu na mniejszą twardość materiału Professional 750 większe zużycie

3. DANE

- Siatka ukośna
- Siatka linii 100 mm

4. BOK STOŁU

- wysokość 150 mm
- Otwory na płytach bocznych stołu w siatce 50 mm

5. OPRACOWANE PROMIENIE

- promienie 3 mm górnych poziomych krawędzi zmniejszają uszkodzenia akcesoriów Siegmund i komponentów klienta
- promienie 6 mm pionowych narożników redukują ryzyko zranienia

6. OTWORY SYSTEMOWE

- Ø 22 mm

promień R2,5 w otworach systemowych na powierzchni stołu:

- redukcja zniszczeń stołu, akcesoriów Siegmund i komponentów klienta
- łatwiejsze wkładanie trzpieni i akcesoriów
- mniej zniszczeń na krawędziach otworów systemowych podczas przenoszenia ciężkich elementów
- duży skos na spodzie stołu dla optymalnej siły mocowania trzpieni (patrz strona 476)

7. ŻEBROWANIE

- w odstępach co 500 – 600 mm
- wyższe żebrowanie

8. NOGI DO STOŁU

- korpus 80x80 mm
- stopka Ø 90 mm (ze skręconej bryły)
- 50 mm precyzyjnej regulacji (dane dotyczą nogi podstawowej)

9. NOŚNOŚĆ

Nośność na nogę 1.000 kg
maksymalne zalecane całkowite obciążenie:
z 4 nogami = 2.000 kg
z 6 nogami = 3.000 kg
z 8 nogami = 4.000 kg
przy równomiernym rozłożeniu ciężaru.
(dane dotyczą nogi podstawowej)

Matematycznie znacznie wyższa całkowita ładowność. Wymienione dozwolone obciążenia są obliczone z pewnym zapasem ze względów bezpieczeństwa.

W przypadku, gdy wymagane jest większe obciążenie, prosimy o kontakt z producentem.

Professional 750
1200x800x150 mm

Opis:

Stół Professional 750, 1200x800x150 mm, z ukośną siatką otworów na blacie stołu oraz równoległym układem otworów w siatce 50 mm na bocznych płytach stołu. Stół wykonany jest z wysokiej jakości stali S355J2+N, grubość materiału wynosi ok. 17-19 mm a średnica otworów 22 mm. Rozstaw linii siatki co 100 mm ułatwia pozycjonowanie i montaż osprzętu.



Waga: ok. 291 kg
Waga = Stół + Paleta + Noga podstawowa

Na zdjęciu stół w wersji z siatką ukośną.

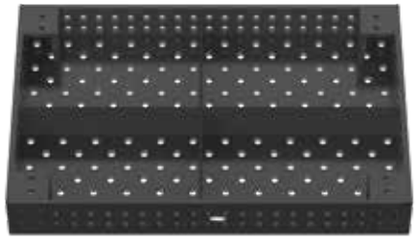

Professional 750
1200x800x150 mm

Professional 750 1200x800x150 - azotowany plazmowo	Professional 750 siatka 100 mm	Professional 750 Siatka ukośna	Niższa cena dla wersji bez azotowania plazmowego
bez nóg	2-220025.P.T1 ● **5.795,-**	2-220025.PD.T1 ● **6.536,-**	2-225125 ○ **-1.114,-**
z Noga podstawowa Regulacja wysokości stołu 850	2-220025.P ● **6.675,-**	2-220025.PD ● **7.417,-**	2-225125 ○ **-1.114,-**

● = Produkt jest dostępny w magazynie ; ○ = Produkt jest dostępny na zamówienie; Wyjaśnienia na stronie 84

Rodzaje nóg dla stołów Professional 750

Dopłata Noga podstawowa 800 (patrz strona 446) **Wymienne bez dopłaty**	**Dopłata Noga z zakotwieniem 700** (patrz strona 450)	**Dopłata Noga na kółku z hamulcem 700** (patrz strona 448)	**Dopłata Noga z regulowaną wysokością 550-900** (patrz strona 447)	**Dopłata Noga z regulowaną wysokością 500-800** (patrz strona 447)	**Dopłata Noga z regulowaną wysokością na kółku z hamulcem 600-850** (patrz strona 449)
					
2-220857.XX	2-220874.XX	2-220866.XX	2-220877.XX	2-220878.XX	2-220879.XX
•	**249,00 PLN**	**354,00 PLN**	**263,00 PLN**	**263,00 PLN**	**426,00 PLN**

Specjalne wyposażenie dla stołów Professional 750



Przykład dla
Siatka ukośna M12

	Bok stołu		**Powierzchnia**			
	Dopłata za podwójne hartowanie boków stołu (patrz strona 410)		**Dopłata za siatkę 50 mm** (patrz strona 82)	**Dopłata za siatkę ukośną gwint M8 / M12 / M16** (patrz strona 82)		
	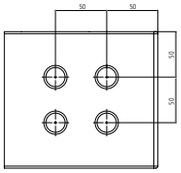		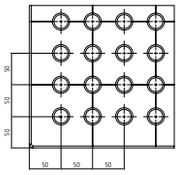	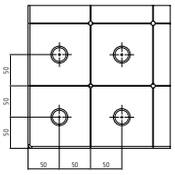	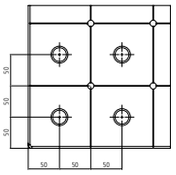	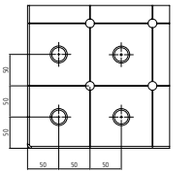
				M8	**M12**	**M16**
Professional 750	2-226725 **2.488,-**		2-226525 **2.172,-**	2-226125 **2.292,-**	2-226225 **2.292,-**	2-226325 **2.292,-**

Professional 750
1000x1000x150 mm

Opis:

Stół Professional 750, 1000x1000x150 mm, z ukośną siatką otworów na blacie stołu oraz równoległym układem otworów w siatce 50 mm na bocznych płytach stołu. Stół wykonany jest z wysokiej jakości stali S355J2+N, grubość materiału wynosi ok. 17-19 mm a średnica otworów 22 mm. Rozstaw linii siatki co 100 mm ułatwia pozycjonowanie i montaż osprzętu.



Waga: ok. 296 kg
Waga = Stół + Paleta + Noga podstawowa

Na zdjęciu stół w wersji z siatką ukośną.



Professional 750
1000x1000x150 mm

Professional 750 1000x1000x150 - azotowany plazmowo	Professional 750 siatka 100 mm		Professional 750 Siatka ukośna		Niższa cena dla wersji bez azotowania plazmowego	
bez nóg	2-220010.P.T1 **5.795,-**	●	2-220010.PD.T1 **6.536,-**	●	2-225110 **-1.114,-**	○
z Noga podstawowa Regulacja wysokości stołu 850	2-220010.P **6.675,-**	●	2-220010.PD **7.417,-**	●	2-225110 **-1.114,-**	○

● = Produkt jest dostępny w magazynie ; ○ = Produkt jest dostępny na zamówienie; Wyjaśnienia na stronie 84

Rodzaje nóg dla stołów Professional 750

Dopłata Noga podstawowa 800 (patrz strona 446) **Wymienne bez dopłaty**	**Dopłata Noga z zakotwieniem 700** (patrz strona 450)	**Dopłata Noga na kółku z hamulcem 700** (patrz strona 448)	**Dopłata Noga z regulowaną wysokością 550-900** (patrz strona 447)	**Dopłata Noga z regulowaną wysokością 500-800** (patrz strona 447)	**Dopłata Noga z regulowaną wysokością na kółku z hamulcem 600-850** (patrz strona 449)
					
2-220857.XX	2-220874.XX	2-220866.XX	2-220877.XX	2-220878.XX	2-220879.XX
•	**249,00 PLN**	**354,00 PLN**	**263,00 PLN**	**263,00 PLN**	**426,00 PLN**

Specjalne wyposażenie dla stołów Professional 750



Przykład dla siatka 50 mm

	Bok stołu		**Powierzchnia**			
	Dopłata za podwójne hartowanie boków stołu (patrz strona 410)		**Dopłata za siatkę 50 mm** (patrz strona 82)	**Dopłata za siatkę ukośną gwint M8 / M12 / M16** (patrz strona 82)		
	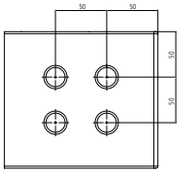		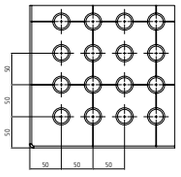	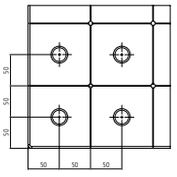	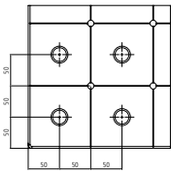	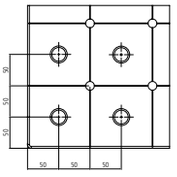
				M8	**M12**	**M16**
Professional 750	2-226710 **2.488,-**		2-226510 **2.172,-**	2-226110 **2.292,-**	2-226210 **2.292,-**	2-226310 **2.292,-**

Professional 750
1200x1200x150 mm

Opis:

Stół Professional 750, 1200x1200x150 mm, z ukośną siatką otworów na blacie stołu oraz równoległym układem otworów w siatce 50 mm na bocznych płytach stołu. Stół wykonany jest z wysokiej jakości stali S355J2+N, grubość materiału wynosi ok. 17-19 mm a średnica otworów 22 mm. Rozstaw linii siatki co 100 mm ułatwia pozycjonowanie i montaż osprzętu.



Waga: ok. 387 kg
Waga = Stół + Paleta + Noga podstawowa

Na zdjęciu stół w wersji z siatką ukośną.

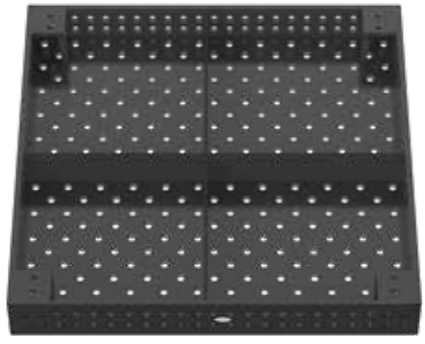

Professional 750
1200x1200x150 mm

Professional 750 1200x1200x150 - azotowany plazmowo	Professional 750 siatka 100 mm		Professional 750 Siatka ukośna		Niższa cena dla wersji bez azotowania plazmowego	
bez nóg	2-220015.P.T1 **7.709,-**	●	2-220015.PD.T1 **8.661,-**	●	2-225115 **-1.430,-**	○
z Noga podstawowa Regulacja wysokości stołu 850	2-220015.P **8.589,-**	●	2-220015.PD **9.541,-**	●	2-225115 **-1.430,-**	○

● = Produkt jest dostępny w magazynie ; ○ = Produkt jest dostępny na zamówienie; Wyjaśnienia na stronie 84

Rodzaje nóg dla stołów Professional 750

Dopłata Noga podstawowa 800 (patrz strona 446) **Wymienne bez dopłaty**	**Dopłata Noga z zakotwieniem 700** (patrz strona 450)	**Dopłata Noga na kółku z hamulcem 700** (patrz strona 448)	**Dopłata Noga z regulowaną wysokością 550-900** (patrz strona 447)	**Dopłata Noga z regulowaną wysokością 500-800** (patrz strona 447)	**Dopłata Noga z regulowaną wysokością na kółku z hamulcem 600-850** (patrz strona 449)
					
2-220857.XX	2-220874.XX	2-220866.XX	2-220877.XX	2-220878.XX	2-220879.XX
•	**249,00 PLN**	**354,00 PLN**	**263,00 PLN**	**263,00 PLN**	**426,00 PLN**

Specjalne wyposażenie dla stołów Professional 750



Przykład dla
Siatka ukośna M8

	Bok stołu		**Powierzchnia**			
	Dopłata za podwójne hartowanie boków stołu (patrz strona 410)		**Dopłata za siatkę 50 mm** (patrz strona 82)	**Dopłata za siatkę ukośną gwint M8 / M12 / M16** (patrz strona 82)		
	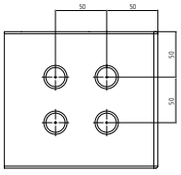		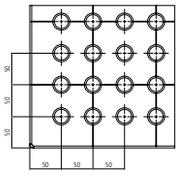	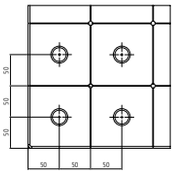	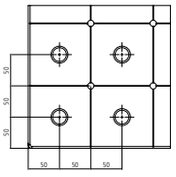	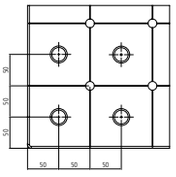
				M8	**M12**	**M16**
Professional 750	2-226715 **3.010,-**		2-226515 **2.986,-**	2-226115 **2.292,-**	2-226215 **2.292,-**	2-226315 **2.292,-**

Professional 750
1500x1000x150 mm

Opis:

Stół Professional 750, 1500x1000x150 mm, z ukośną siatką otworów na blacie stołu oraz równoległym układem otworów w siatce 50 mm na bocznych płytach stołu. Stół wykonany jest z wysokiej jakości stali S355J2+N, grubość materiału wynosi ok. 17-19 mm a średnica otworów 22 mm. Rozstaw linii siatki co 100 mm ułatwia pozycjonowanie i montaż osprzętu.



Waga: ok. 412 kg
Waga = Stół + Paleta + Noga podstawowa

Na zdjęciu stół w wersji z siatką ukośną.

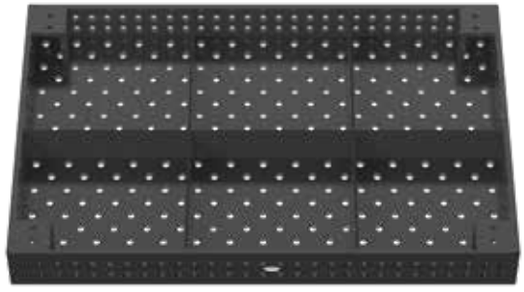

Professional 750
1500x1000x150 mm

Professional 750 1500x1000x150 - azotowany plazmowo	Professional 750 siatka 100 mm	Professional 750 Siatka ukośna	Niższa cena dla wersji bez azotowania plazmowego
bez nóg	2-220035.P.T1 ● **7.709,-**	2-220035.PD.T1 ● **8.661,-**	2-225135 ○ **-1.430,-**
z Noga podstawowa Regulacja wysokości stołu 850	2-220035.P ● **8.589,-**	2-220035.PD ● **9.541,-**	2-225135 ○ **-1.430,-**

● = Produkt jest dostępny w magazynie ; ○ = Produkt jest dostępny na zamówienie; Wyjaśnienia na stronie 84

Rodzaje nóg dla stołów Professional 750

Dopłata Noga podstawowa 800 (patrz strona 446) **Wymienne bez dopłaty**	**Dopłata Noga z zakotwieniem 700** (patrz strona 450)	**Dopłata Noga na kółku z hamulcem 700** (patrz strona 448)	**Dopłata Noga z regulowaną wysokością 550-900** (patrz strona 447)	**Dopłata Noga z regulowaną wysokością 500-800** (patrz strona 447)	**Dopłata Noga z regulowaną wysokością na kółku z hamulcem 600-850** (patrz strona 449)
					
2-220857.XX	2-220874.XX	2-220866.XX	2-220877.XX	2-220878.XX	2-220879.XX
•	**249,00 PLN**	**354,00 PLN**	**263,00 PLN**	**263,00 PLN**	**426,00 PLN**

Specjalne wyposażenie dla stołów Professional 750

	Bok stołu		**Powierzchnia**			
	Dopłata za podwójne hartowanie boków stołu (patrz strona 410)		**Dopłata za siatkę 50 mm** (patrz strona 82)	**Dopłata za siatkę ukośną gwint M8 / M12 / M16** (patrz strona 82)		
 Przykład dla Siatka ukośna M16	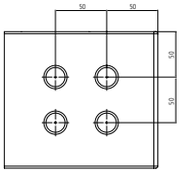		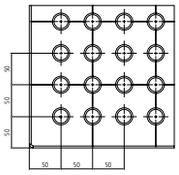	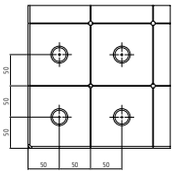 **M8**	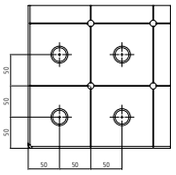 **M12**	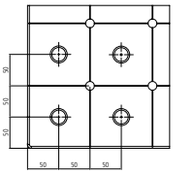 **M16**
Professional 750	2-226735 **3.144,-**		2-226535 **2.986,-**	2-226135 **2.292,-**	2-226235 **2.292,-**	2-226335 **2.292,-**

Professional 750
1500x1500x150 mm

Opis:

Stół Professional 750, 1500x1500x150 mm, z ukośną siatką otworów na blacie stołu oraz równoległym układem otworów w siatce 50 mm na bocznych płytach stołu. Stół wykonany jest z wysokiej jakości stali S355J2+N, grubość materiału wynosi ok. 17-19 mm a średnica otworów 22 mm. Rozstaw linii siatki co 100 mm ułatwia pozycjonowanie i montaż osprzętu.



Waga: ok. 573 kg
Waga = Stół + Paleta + Noga podstawowa

Na zdjęciu stół w wersji z siatką ukośną.

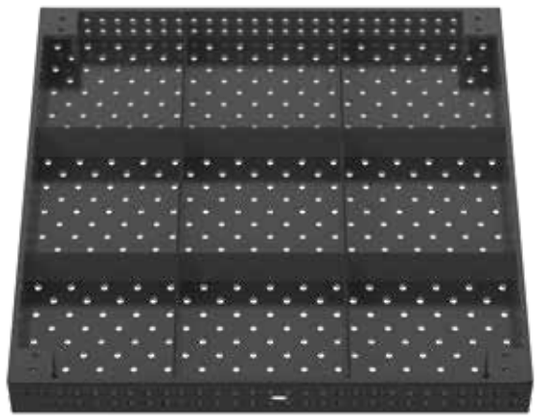

Professional 750
1500x1500x150 mm

Professional 750 1500x1500x150 - azotowany plazmowo	Professional 750 siatka 100 mm		Professional 750 Siatka ukośna		Niższa cena dla wersji bez azotowania plazmowego	
bez nóg	2-220050.P.T1 **11.297,-**	●	2-220050.PD.T1 **12.915,-**	●	2-225150 **-2.068,-**	○
z Noga podstawowa Regulacja wysokości stołu 850	2-220050.P **12.178,-**	●	2-220050.PD **13.795,-**	●	2-225150 **-2.068,-**	○

● = Produkt jest dostępny w magazynie ; ○ = Produkt jest dostępny na zamówienie; Wyjaśnienia na stronie 84

Rodzaje nóg dla stołów Professional 750

Dopłata Noga podstawowa 800 (patrz strona 446) **Wymienne bez dopłaty**	**Dopłata Noga z zakotwieniem 700** (patrz strona 450)	**Dopłata Noga na kółku z hamulcem 700** (patrz strona 448)	**Dopłata Noga z regulowaną wysokością 550-900** (patrz strona 447)	**Dopłata Noga z regulowaną wysokością 500-800** (patrz strona 447)	**Dopłata Noga z regulowaną wysokością na kółku z hamulcem 600-850** (patrz strona 449)
					
2-220857.XX	2-220874.XX	2-220866.XX	2-220877.XX	2-220878.XX	2-220879.XX
•	**249,00 PLN**	**354,00 PLN**	**263,00 PLN**	**263,00 PLN**	**426,00 PLN**

Specjalne wyposażenie dla stołów Professional 750



Przykład dla
Siatka ukośna M12

	Bok stołu		**Powierzchnia**			
	Dopłata za podwójne hartowanie boków stołu (patrz strona 410)		**Dopłata za siatkę 50 mm** (patrz strona 82)	**Dopłata za siatkę ukośną gwint M8 / M12 / M16** (patrz strona 82)		
	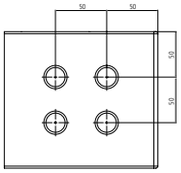		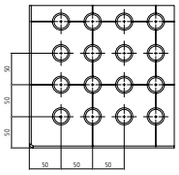	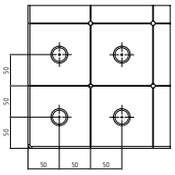	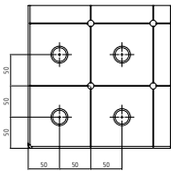	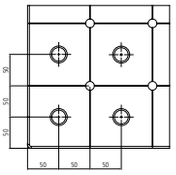
				M8	**M12**	**M16**
Professional 750	2-226750 **4.067,-**		2-226550 **4.297,-**	2-226150 **3.015,-**	2-226250 **3.015,-**	2-226350 **3.015,-**

Professional 750
2000x1000x150 mm

Opis:

Stół Professional 750, 2000x1000x150 mm, z ukośną siatką otworów na blacie stołu oraz równoległym układem otworów w siatce 50 mm na bocznych płytach stołu. Stół wykonany jest z wysokiej jakości stali S355J2+N, grubość materiału wynosi ok. 17-19 mm a średnica otworów 22 mm. Rozstaw linii siatki co 100 mm ułatwia pozycjonowanie i montaż osprzętu.



Waga: ok. 519 kg
Waga = Stół + Paleta + Noga podstawowa

Na zdjęciu stół w wersji z siatką ukośną.

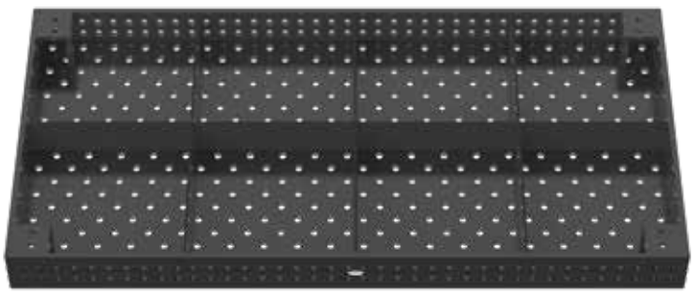

Professional 750
2000x1000x150 mm

Professional 750 2000x1000x150 - azotowany plazmowo	Professional 750 siatka 100 mm		Professional 750 Siatka ukośna		Niższa cena dla wersji bez azotowania plazmowego	
bez nóg	2-220020.P.T1 **9.996,-**	●	2-220020.PD.T1 **11.206,-**	●	2-225120 **-1.813,-**	○
z Noga podstawowa Regulacja wysokości stołu 850	2-220020.P **10.876,-**	●	2-220020.PD **12.087,-**	●	2-225120 **-1.813,-**	○

● = Produkt jest dostępny w magazynie ; ○ = Produkt jest dostępny na zamówieniu; Wyjaśnienia na stronie 84

Rodzaje nóg dla stołów Professional 750

Dopłata Noga podstawowa 800 (patrz strona 446) **Wymienne bez dopłaty**	**Dopłata Noga z zakotwieniem 700** (patrz strona 450)	**Dopłata Noga na kółku z hamulcem 700** (patrz strona 448)	**Dopłata Noga z regulowaną wysokością 550-900** (patrz strona 447)	**Dopłata Noga z regulowaną wysokością 500-800** (patrz strona 447)	**Dopłata Noga z regulowaną wysokością na kółku z hamulcem 600-850** (patrz strona 449)
					
2-220857.XX	2-220874.XX	2-220866.XX	2-220877.XX	2-220878.XX	2-220879.XX
•	**249,00 PLN**	**354,00 PLN**	**263,00 PLN**	**263,00 PLN**	**426,00 PLN**

Specjalne wyposażenie dla stołów Professional 750


Przykład dla siatka 50 mm

	Bok stołu		**Powierzchnia**			
	Dopłata za podwójne hartowanie boków stołu (patrz strona 410)		**Dopłata za siatkę 50 mm** (patrz strona 82)	**Dopłata za siatkę ukośną gwint M8 / M12 / M16** (patrz strona 82)		
	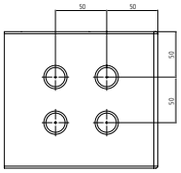		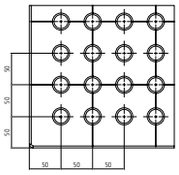	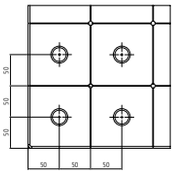	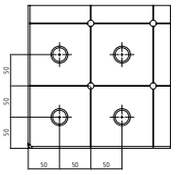	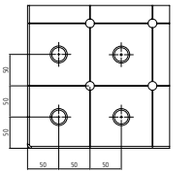
				M8	**M12**	**M16**
Professional 750	2-226720 **3.909,-**		2-226520 **4.072,-**	2-226120 **3.015,-**	2-226220 **3.015,-**	2-226320 **3.015,-**

Professional 750
2000x2000x150 mm

Opis:

Stół Professional 750, 2000x2000x150 mm, z ukośną siatką otworów na blacie stołu oraz równoległym układem otworów w siatce 50 mm na bocznych płytach stołu. Stół wykonany jest z wysokiej jakości stali S355J2+N, grubość materiału wynosi ok. 17-19 mm a średnica otworów 22 mm. Rozstaw linii siatki co 100 mm ułatwia pozycjonowanie i montaż osprzętu.



Waga: ok. 929 kg
Waga = Stół + Paleta + Noga podstawowa

Na zdjęciu stół w wersji z siatką ukośną.

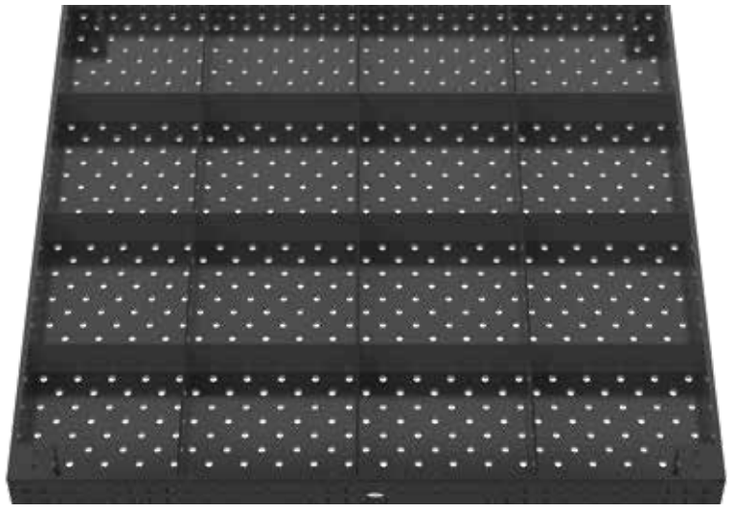

Professional 750
2000x2000x150 mm

Professional 750 2000x2000x150 - azotowany plazmowo	Professional 750 siatka 100 mm		Professional 750 Siatka ukośna		Niższa cena dla wersji bez azotowania plazmowego	
bez nóg	2-220045.P.T1 **18.236,-**	●	2-220045.PD.T1 **20.355,-**	●	2-225145 **-3.186,-**	○
z Noga podstawowa Regulacja wysokości stołu 850	2-220045.P **19.116,-**	●	2-220045.PD **21.236,-**	●	2-225145 **-3.186,-**	○

● = Produkt jest dostępny w magazynie ; ○ = Produkt jest dostępny na zamówienie; Wyjaśnienia na stronie 84

Rodzaje nóg dla stołów Professional 750

Dopłata Noga podstawowa 800 (patrz strona 446) **Wymienne bez dopłaty**	**Dopłata Noga z zakotwieniem 700** (patrz strona 450)	**Dopłata Noga na kółku z hamulcem 700** (patrz strona 448)	**Dopłata Noga z regulowaną wysokością 550-900** (patrz strona 447)	**Dopłata Noga z regulowaną wysokością 500-800** (patrz strona 447)	**Dopłata Noga z regulowaną wysokością na kółku z hamulcem 600-850** (patrz strona 449)
					
2-220857.XX	2-220874.XX	2-220866.XX	2-220877.XX	2-220878.XX	2-220879.XX
•	**249,00 PLN**	**354,00 PLN**	**263,00 PLN**	**263,00 PLN**	**426,00 PLN**

Specjalne wyposażenie dla stołów Professional 750

	Bok stołu		**Powierzchnia**			
	Dopłata za podwójne hartowanie boków stołu (patrz strona 410)		**Dopłata za siatkę 50 mm** (patrz strona 82)	**Dopłata za siatkę ukośną gwint M8 / M12 / M16** (patrz strona 82)		
 Przykład dla Siatka ukośna M16	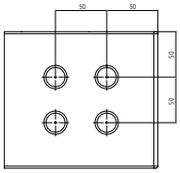		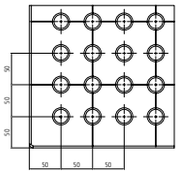	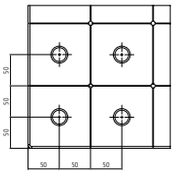	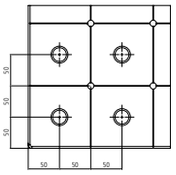	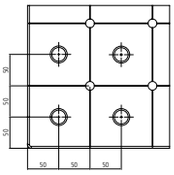
				M8	**M12**	**M16**
Professional 750	2-226745 **6.589,-**		2-226545 **7.823,-**	2-226145 **5.307,-**	2-226245 **5.307,-**	2-226345 **5.307,-**

Professional 750
2400x1200x150 mm

Opis:

Stół Professional 750, 2400x1200x150 mm, z ukośną siatką otworów na blacie stołu oraz równoległym układem otworów w siatce 50 mm na bocznych płytach stołu. Stół wykonany jest z wysokiej jakości stali S355J2+N, grubość materiału wynosi ok. 17-19 mm a średnica otworów 22 mm. Rozstaw linii siatki co 100 mm ułatwia pozycjonowanie i montaż osprzętu.



Waga: ok. 724 kg
Waga = Stół + Paleta + Noga podstawowa

Na zdjęciu stół w wersji z siatką ukośną.

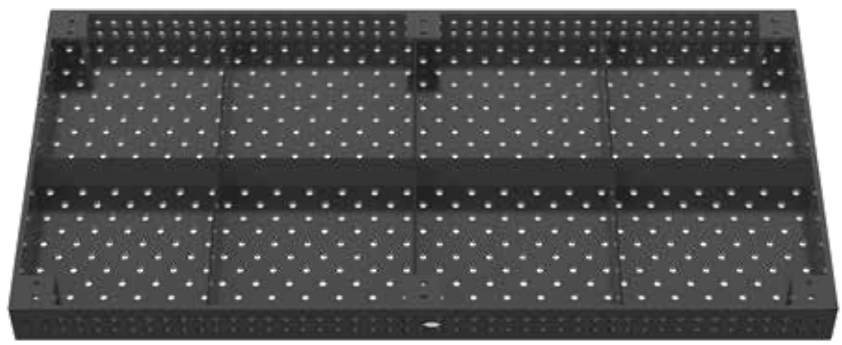

Professional 750
2400x1200x150 mm

Professional 750 2400x1200x150 - azotowany plazmowo	Professional 750 siatka 100 mm	Professional 750 Siatka ukośna	Niższa cena dla wersji bez azotowania plazmowego
bez nóg	2-220030.P.T1 ● **12.532,-**	2-220030.PD.T1 ● **14.073,-**	2-225130 ○ **-2.312,-**
z Noga podstawowa Regulacja wysokości stołu 850	2-220030.P ● **13.853,-**	2-220030.PD ● **15.393,-**	2-225130 ○ **-2.312,-**

● = Produkt jest dostępny w magazynie ; ○ = Produkt jest dostępny na zamówienie; Wyjaśnienia na stronie 84

Rodzaje nóg dla stołów Professional 750

Dopłata Noga podstawowa 800 (patrz strona 446) **Wymienne bez dopłaty**	**Dopłata Noga z zakotwieniem 700** (patrz strona 450)	**Dopłata Noga z regulowaną wysokością 550-900** (patrz strona 447)	**Dopłata Noga z regulowaną wysokością 500-800** (patrz strona 447)	
				
2-220857.XX	2-220874.XX	2-220877.XX	2-220878.XX	
•	**249,00 PLN**	**263,00 PLN**	**263,00 PLN**	

Specjalne wyposażenie dla stołów Professional 750

	Bok stołu		**Powierzchnia**			
	Dopłata za podwójne hartowanie boków stołu (patrz strona 410)		**Dopłata za siatkę 50 mm** (patrz strona 82)	**Dopłata za siatkę ukośną gwint M8 / M12 / M16** (patrz strona 82)		
 Przykład dla Siatka ukośna M12	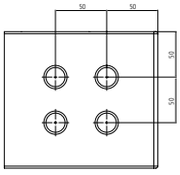		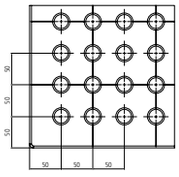	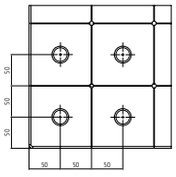 **M8**	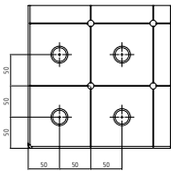 **M12**	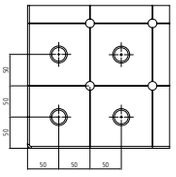 **M16**
Professional 750	2-226730 **4.967,-**		2-226530 **5.407,-**	2-226130 **3.857,-**	2-226230 **3.857,-**	2-226330 **3.857,-**

Professional 750
3000x1500x150 mm

Opis:

Stół Professional 750, 3000x1500x150 mm, z ukośną siatką otworów na blacie stołu oraz równoległym układem otworów w siatce 50 mm na bocznych płytach stołu. Stół wykonany jest z wysokiej jakości stali S355J2+N, grubość materiału wynosi ok. 17-19 mm a średnica otworów 22 mm. Rozstaw linii siatki co 100 mm ułatwia pozycjonowanie i montaż osprzętu.



Waga: ok. 1.073 kg
Waga = Stół + Paleta + Noga podstawowa

Na zdjęciu stół w wersji z siatką ukośną.

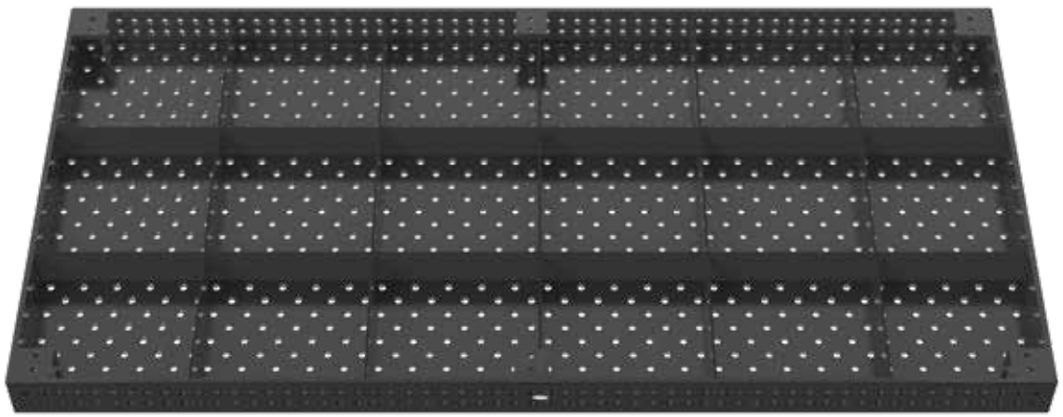

Professional 750
3000x1500x150 mm

Professional 750 3000x1500x150 - azotowany plazmowo	Professional 750 siatka 100 mm		Professional 750 Siatka ukośna		Niższa cena dla wersji bez azotowania plazmowego	
bez nóg	2-220040.P.T1 **18.834,-**	●	2-220040.PD.T1 **21.073,-**	●	2-225140 **-3.360,-**	○
z Noga podstawowa Regulacja wysokości stołu 850	2-220040.P **20.154,-**	●	2-220040.PD **22.394,-**	●	2-225140 **-3.360,-**	○

● = Produkt jest dostępny w magazynie ; ○ = Produkt jest dostępny na zamówienie; Wyjaśnienia na stronie 84

Rodzaje nóg dla stołów Professional 750

Dopłata Noga podstawowa 800 (patrz strona 446) **Wymienne bez dopłaty**	**Dopłata Noga z zakotwieniem 700** (patrz strona 450)	**Dopłata Noga z regulowaną wysokością 550-900** (patrz strona 447)	**Dopłata Noga z regulowaną wysokością 500-800** (patrz strona 447)	
				
2-220857.XX	2-220874.XX	2-220877.XX	2-220878.XX	
•	**249,00 PLN**	**263,00 PLN**	**263,00 PLN**	

Specjalne wyposażenie dla stołów Professional 750

 Przykład dla Siatka ukośna M8	**Bok stołu**		**Powierzchnia**			
	Dopłata za podwójne hartowanie boków stołu (patrz strona 410)		**Dopłata za siatkę 50 mm** (patrz strona 82)	**Dopłata za siatkę ukośną gwint M8 / M12 / M16** (patrz strona 82)		
	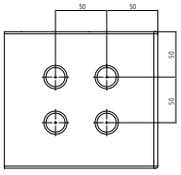		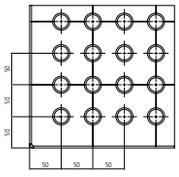	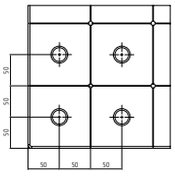	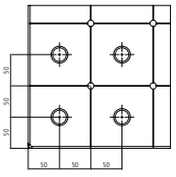	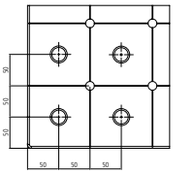
				M8	**M12**	**M16**
Professional 750	2-226740 **6.795,-**		2-226540 **8.637,-**	2-226140 **4.522,-**	2-226240 **4.522,-**	2-226340 **4.522,-**

Professional 750
4000x2000x150 mm

Opis:

Stół Professional 750, 4000x2000x150 mm, z ukośną siatką otworów na blacie stołu oraz równoległym układem otworów w siatce 50 mm na bocznych płytach stołu. Stół wykonany jest z wysokiej jakości stali S355J2+N, grubość materiału wynosi ok. 17-19 mm a średnica otworów 22 mm. Rozstaw linii siatki co 100 mm ułatwia pozycjonowanie i montaż osprzętu.



Waga: ok. 1.806 kg
Waga = Stół + Paleta + Noga podstawowa

Na zdjęciu stół w wersji z siatką ukośną.

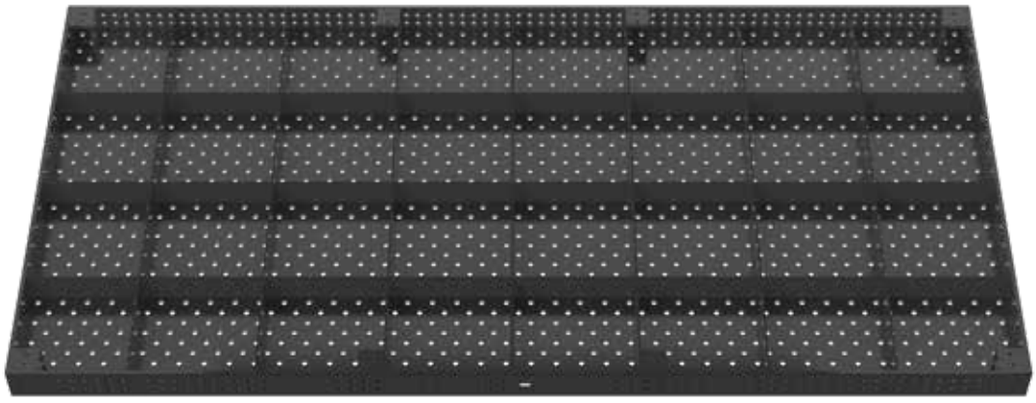

Professional 750
4000x2000x150 mm

Professional 750 4000x2000x150 - azotowany plazmowo	Professional 750 siatka 100 mm		Professional 750 Siatka ukośna		Niższa cena dla wersji bez azotowania plazmowego	
bez nóg	2-220055.P.T1 **31.710,-**	●	2-220055.PD.T1 **35.428,-**	●	2-225155 **-5.580,-**	○
z Noga podstawowa Regulacja wysokości stołu 850	2-220055.P **33.471,-**	●	2-220055.PD **37.189,-**	●	2-225155 **-5.580,-**	○

● = Produkt jest dostępny w magazynie ; ○ = Produkt jest dostępny na zamówienie; Wyjaśnienia na stronie 84

Rodzaje nóg dla stołów Professional 750

Dopłata Noga podstawowa 800 (patrz strona 446) **Wymienne bez dopłaty**	**Dopłata Noga z zakotwieniem 700** (patrz strona 450)	**Dopłata Noga z regulowaną wysokością 550-900** (patrz strona 447)	**Dopłata Noga z regulowaną wysokością 500-800** (patrz strona 447)	
				
2-220857.XX •	2-220874.XX **249,00 PLN**	2-220877.XX **263,00 PLN**	2-220878.XX **263,00 PLN**	

Specjalne wyposażenie dla stołów Professional 750

	Bok stołu		**Powierzchnia**			
	Dopłata za podwójne hartowanie boków stołu (patrz strona 410)		**Dopłata za siatkę 50 mm** (patrz strona 82)	**Dopłata za siatkę ukośną gwint M8 / M12 / M16** (patrz strona 82)		
 Przykład dla siatka 50 mm	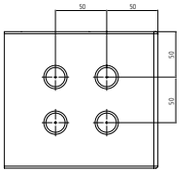		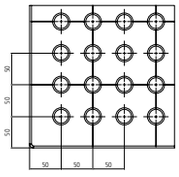	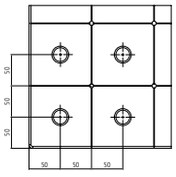 **M8**	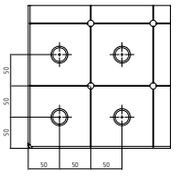 **M12**	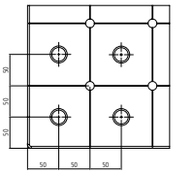 **M16**
Professional 750	2-226755 .		2-226555 **14.877,-**	2-226155 **9.044,-**	2-226255 **9.044,-**	2-226355 **9.044,-**

Professional 750 - Wymiary specjalne



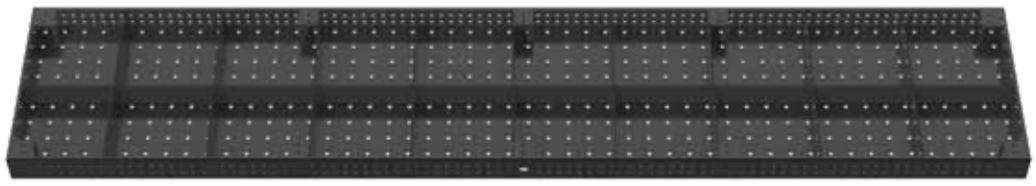

Opis:

Jeżeli stoły o standardowych wymiarach nie są dla Państwa odpowiednie, możemy zaproponować stoły w wymiarach specjalnych - do maksymalnej wielkości 1400x3800 mm, wykończone z różnych materiałów.

Wymiary specjalne na zamówienie. Ceny uzależnione są od ilości zamawianych stołów.

Rabat:
2 lub więcej sztuk: 5 %
5 lub więcej sztuk: 10 %
10 lub więcej sztuk: 15 %

Przegląd informacji odnośnie wariantów zastosowania nóg znajdziesz na stronie 444.

Na zamówienie dostępne są dodatkowe specjalne opcje dla stołów spawalniczych.

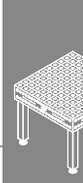

Professional 750 - Wymiary specjalne

Wymiary	Professional 750
600 x 600	**15.000,-** 2-970606.P
600 x 800	**15.966,-** 2-970608.P
600 x 1000	**16.932,-** 2-970610.P
600 x 1200	**17.898,-** 2-970612.P
600 x 1400	**18.864,-** 2-970614.P
600 x 1600	**19.830,-** 2-970616.P
600 x 1800	**20.796,-** 2-970618.P
600 x 2000	**21.762,-** 2-970620.P
600 x 2200	**22.728,-** 2-970622.P
600 x 2400	**23.694,-** 2-970624.P
600 x 2600	**24.660,-** 2-970626.P
600 x 2800	**25.626,-** 2-970628.P
600 x 3000	**26.592,-** 2-970630.P
600 x 3200	**27.558,-** 2-970632.P
600 x 3400	**28.524,-** 2-970634.P
600 x 3600	**29.490,-** 2-970636.P
600 x 3800	**30.455,-** 2-970638.P
600 x 4000	**31.421,-** 2-970640.P
800 x 800	**17.115,-** 2-970808.P
800 x 1000	**18.266,-** 2-970810.P
800 x 1400	**20.564,-** 2-970814.P
800 x 1600	**21.715,-** 2-970816.P
800 x 1800	**22.864,-** 2-970818.P
800 x 2000	**24.014,-** 2-970820.P
800 x 2200	**25.163,-** 2-970822.P
800 x 2400	**26.314,-** 2-970824.P
800 x 2600	**27.463,-** 2-970826.P
800 x 2800	**28.613,-** 2-970828.P

Wymiary	Professional 750
800 x 3000	**29.763,-** 2-970830.P
800 x 3200	**30.913,-** 2-970832.P
800 x 3400	**32.062,-** 2-970834.P
800 x 3600	**33.213,-** 2-970836.P
800 x 3800	**34.362,-** 2-970838.P
800 x 4000	**35.511,-** 2-970840.P
1000 x 1200	**20.932,-** 2-971012.P
1000 x 1400	**22.266,-** 2-971014.P
1000 x 1600	**23.599,-** 2-971016.P
1000 x 1800	**24.933,-** 2-971018.P
1000 x 2200	**27.600,-** 2-971022.P
1000 x 2400	**28.933,-** 2-971024.P
1000 x 2600	**30.267,-** 2-971026.P
1000 x 2800	**31.600,-** 2-971028.P
1000 x 3000	**32.934,-** 2-971030.P
1000 x 3200	**34.268,-** 2-971032.P
1000 x 3400	**35.601,-** 2-971034.P
1000 x 3600	**36.935,-** 2-971036.P
1000 x 3800	**38.269,-** 2-971038.P
1000 x 4000	**39.601,-** 2-971040.P
1200 x 1400	**23.967,-** 2-971214.P
1200 x 1600	**25.484,-** 2-971216.P
1200 x 1800	**27.001,-** 2-971218.P
1200 x 2200	**30.036,-** 2-971222.P
1200 x 2600	**33.070,-** 2-971226.P
1200 x 2800	**34.588,-** 2-971228.P
1200 x 3000	**36.105,-** 2-971230.P
1200 x 3200	**37.622,-** 2-971232.P

Wymiary	Professional 750
1200 x 3400	**39.139,-** 2-971234.P
1200 x 3600	**40.657,-** 2-971236.P
1200 x 3800	**42.174,-** 2-971238.P
1200 x 4000	**43.691,-** 2-971240.P
1400 x 1400	**25.667,-** 2-971414.P
1400 x 1600	**27.369,-** 2-971416.P
1400 x 1800	**29.070,-** 2-971418.P
1400 x 2000	**30.770,-** 2-971420.P
1400 x 2200	**32.472,-** 2-971422.P
1400 x 2400	**34.173,-** 2-971424.P
1400 x 2600	**35.873,-** 2-971426.P
1400 x 2800	**37.575,-** 2-971428.P
1400 x 3000	**39.276,-** 2-971430.P
1400 x 3200	**40.978,-** 2-971432.P
1400 x 3400	**42.678,-** 2-971434.P
1400 x 3600	**44.379,-** 2-971436.P
1400 x 3800	**46.081,-** 2-971438.P
1400 x 4000	**47.781,-** 2-971440.P
1600 x 1600	**29.253,-** 2-971616.P
1600 x 1800	**31.138,-** 2-971618.P
1600 x 2000	**33.023,-** 2-971620.P
1600 x 2200	**34.907,-** 2-971622.P
1600 x 2400	**36.793,-** 2-971624.P
1600 x 2600	**38.678,-** 2-971626.P
1600 x 2800	**40.563,-** 2-971628.P
1600 x 3000	**42.447,-** 2-971630.P
1600 x 3200	**44.332,-** 2-971632.P
1600 x 3400	**46.217,-** 2-971634.P

Wymiary	Professional 750
1600 x 3600	**48.101,-** 2-971636.P
1600 x 3800	**49.986,-** 2-971638.P
1600 x 4000	**51.871,-** 2-971640.P
1800 x 1800	**33.207,-** 2-971818.P
1800 x 2000	**35.275,-** 2-971820.P
1800 x 2200	**37.344,-** 2-971822.P
1800 x 2400	**39.412,-** 2-971824.P
1800 x 2600	**41.481,-** 2-971826.P
1800 x 2800	**43.549,-** 2-971828.P
1800 x 3000	**45.618,-** 2-971830.P
1800 x 3200	**47.686,-** 2-971832.P
1800 x 3400	**49.756,-** 2-971834.P
1800 x 3600	**51.824,-** 2-971836.P
1800 x 3800	**53.893,-** 2-971838.P
1800 x 4000	**55.961,-** 2-971840.P
2000 x 2000	**37.528,-** 2-972020.P
2000 x 2200	**39.780,-** 2-972022.P
2000 x 2400	**42.032,-** 2-972024.P
2000 x 2600	**44.285,-** 2-972026.P
2000 x 2800	**46.537,-** 2-972028.P
2000 x 3000	**48.790,-** 2-972030.P
2000 x 3200	**51.042,-** 2-972032.P
2000 x 3400	**53.293,-** 2-972034.P
2000 x 3600	**55.546,-** 2-972036.P
2000 x 3800	**57.798,-** 2-972038.P

Płyta aluminiowa z otworami

Opis:

Aluminiowa płyta z otworami jest szczególnie zalecana w specjalnych procesach obróbczych stali nierdzewnej, do odizolowania zwykłej (czarnej) stali od stali nierdzewnej. Rozmieszczenie otworów płyty odpowiada otworom stołu. Wersja ze stali nierdzewnej z siatką linii dostępna na zamówienie.

Zaleca się zamawianie płyty razem ze stołem ze względu na wysokie koszty transportu.

Zdjęcia wszystkich wymiarów dostępne są na stronie www.siegmund.com.

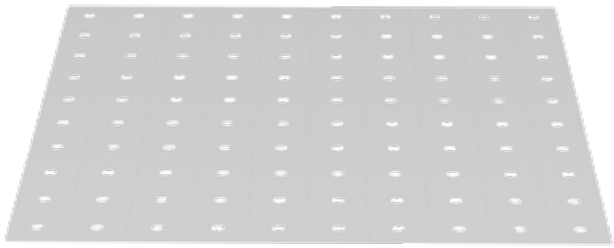

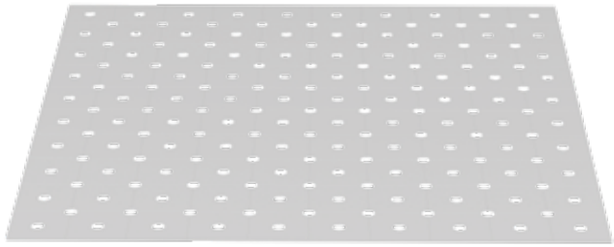

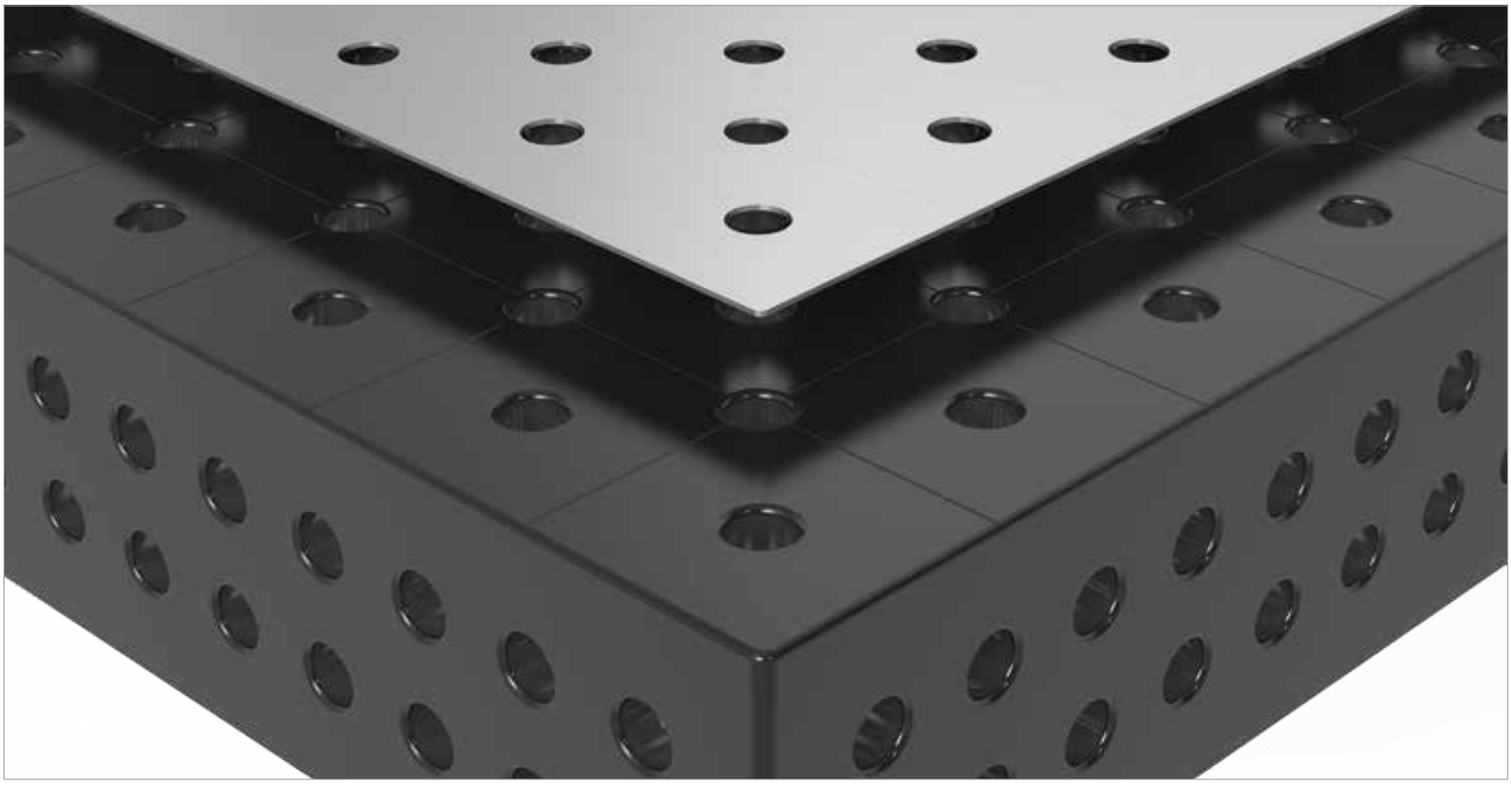

	Długość: (a)	Szerokość: (b)	Wysokość: (c)	Waga:	Siatka linii 100 mm	Siatka ukośna
Płyta aluminiowa z otworami do stołu 220010	994 mm	994 mm	2 mm	ok. 5,20 kg	2-220200 **522,-** ●	2-220200.D **665,-** ●
Płyta aluminiowa z otworami do stołu 220025	1194 mm	1194 mm	2 mm	ok. 5,00 kg	2-220202 **502,-** ●	2-220202.D **641,-** ●
Płyta aluminiowa z otworami do stołu 220015	1194 mm	994 mm	2 mm	ok. 7,50 kg	2-220204 **751,-** ●	2-220204.D **962,-** ●
Płyta aluminiowa z otworami do stołu 220035	1494 mm	994 mm	2 mm	ok. 7,70 kg	2-220206 **785,-** ●	2-220206.D **995,-** ●
Płyta aluminiowa z otworami do stołu 220050	1494 mm	1494 mm	2 mm	ok. 12 kg	2-220207 **1.177,-** ●	2-220207.D **1.498,-** ●
Płyta aluminiowa z otworami do stołu 220020	1994 mm	994 mm	2 mm	ok. 10 kg	2-220201 **1.048,-** ●	2-220201.D **1.335,-** ●
Płyta aluminiowa z otworami do stołu 220060	1194 mm	994 mm	2 mm	ok. 6,20 kg	2-220208 **632,-** ●	2-220208.D **799,-** ●
Płyta aluminiowa z otworami do stołu 220060 (2x 220208 / 220208.D)				ok. 12 kg	2-220208.2 **1.254,-** ●	2-220208.D.2 **1.598,-** ●
Płyta aluminiowa z otworami do stołu 220045 (2x 220201 / 220201.D)				ok. 21 kg	2-220201.2 **2.096,-** ●	2-220201.D.2 **2.665,-** ●
Płyta aluminiowa z otworami do stołu 220030 (2x 220204 / 220204.D)				ok. 15 kg	2-220204.2 **1.507,-** ●	2-220204.D.2 **1.919,-** ●
Płyta aluminiowa z otworami do stołu 220040 (2x 220207 / 220207.D)				ok. 23 kg	2-220207.2 **2.359,-** ●	2-220207.D.2 **2.986,-** ●
Płyta aluminiowa z otworami do stołu 220055 (4x 220201 / 220201.D)				ok. 41 kg	2-220201.4 **4.192,-** ●	2-220201.D.4 **5.335,-** ●
Płyta aluminiowa z otworami do stołu 220040 (3x 220206 / 220206.D)				ok. 23 kg	2-220206.3 **2.354,-** ●	2-220206.D.3 **2.986,-** ●

● = Produkt jest dostępny w magazynie ; ○ = Produkt jest dostępny na zamówienie; Wyjaśnienia na stronie 84

Stół ośmiokątny z powierzchnią boczną 150 mm

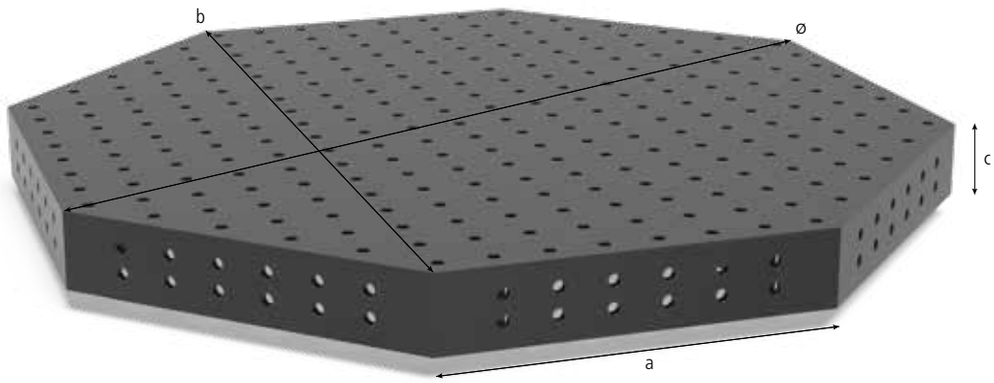

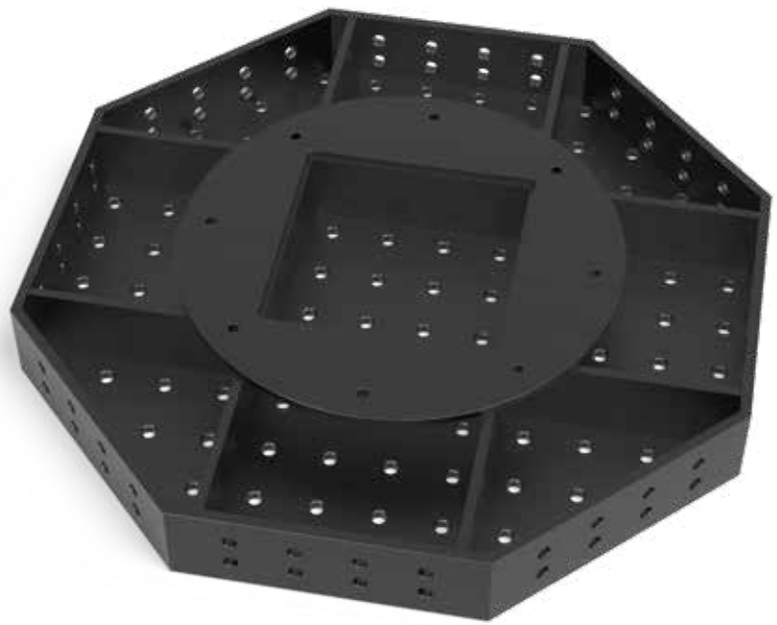

Opis:

Stół ośmiokątny jest szczególnie odpowiedni do pracy w celach robotów. Stół oktagonalny oferuje podobne możliwości mocowania narzędzi jak na stole Siegmund systemu 22, ze względu na układ otworów na blacie. Aby sprostać indywidualnym wymaganiom, stół można na życzenie dostosować do Państwa produkcji.

Materiał Stal S355J2+N.

Ceny zależą od zakupionej ilości.

Rabat:
2 lub więcej sztuk: 5 %
5 lub więcej sztuk: 10 %
10 lub więcej sztuk: 15 %

Aby płytę ośmiokątną z powierzchnią boczną połączyć z obrotnikiem, wykorzystuje się adapter płytowy. Za dodatkową opłatą możliwa jest produkcja adaptera ze specjalnym układem otworów w zależności od zapotrzebowania.

Ze względu na specyfikę adaptacji klienta, waga może się zmieniać.

Na zamówienie dostępne są dodatkowe specjalne opcje dla stołów spawalniczych, jak: podziałka, siatka ukośna i podziałka, podziałka koordynująca, siatka 50 mm, siatka ukośna z gwintem M8 / M12 / M16.

Zdjęcia wszystkich wymiarów dostępne są na stronie www.siegmund.com.

Stopki do stołu lub adaptery płytowe do mocowania nie są oferowane standardowo.

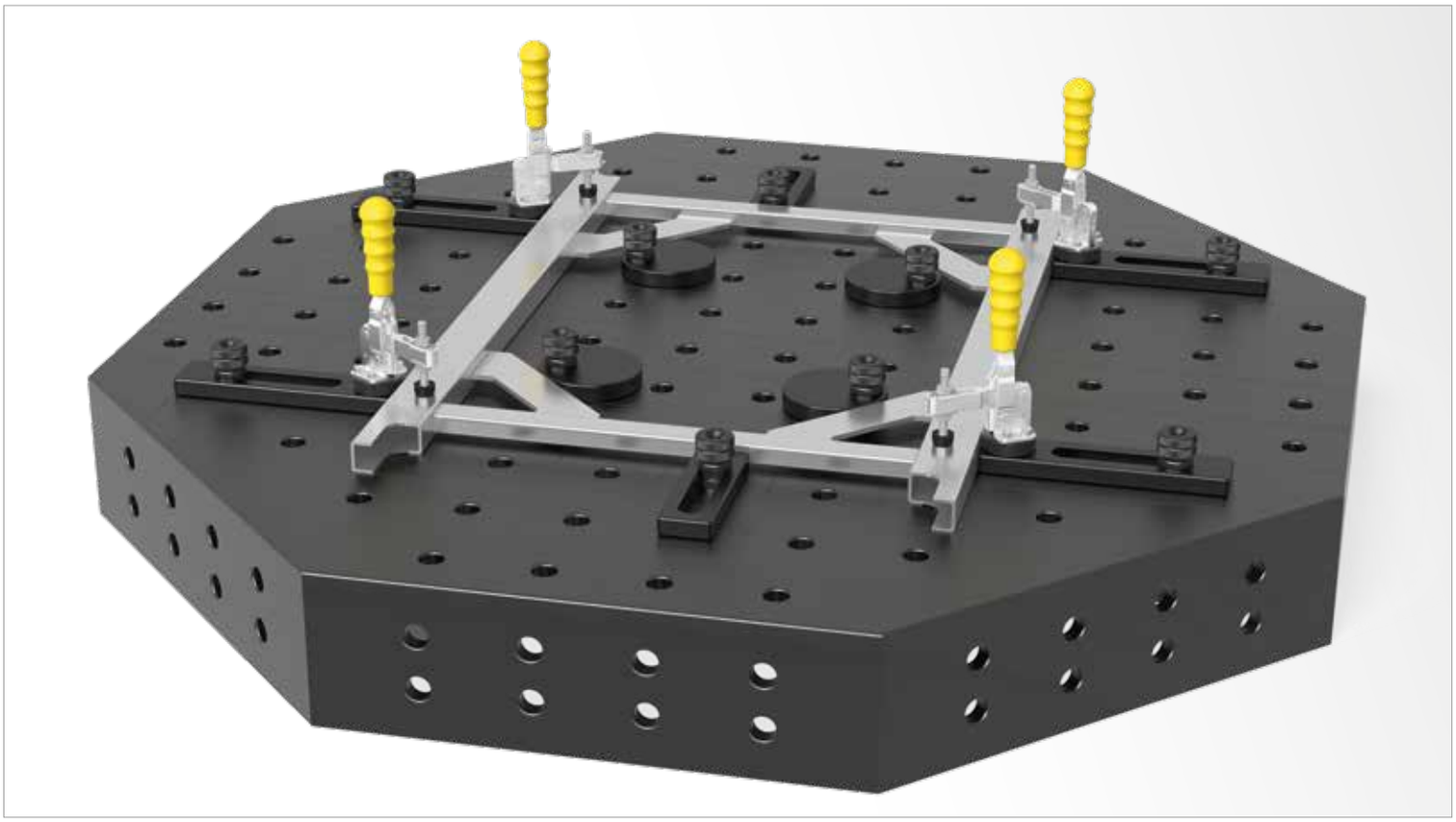

	Długość: (a)	Szerokość: (b)	Wysokość: (c)	Ø: (o)	MS: (d)	Waga:	azotowany plazmowo	
Stół ośmiokątny SW 800x150 azotowany plazmowo bez nóg	331 mm	800 mm	150 mm	866 mm	18 mm	ok. 209 kg	2-920822.P **15.369,-**	○
Stół ośmiokątny SW 1000x150 azotowany plazmowo bez nóg	414 mm	1000 mm	150 mm	1082 mm	18 mm	ok. 276 kg	2-921022.P **17.633,-**	○
Stół ośmiokątny SW 1200x150 azotowany plazmowo bez nóg	497 mm	1200 mm	150 mm	1299 mm	18 mm	ok. 368 kg	2-921222.P **26.222,-**	○
Stół ośmiokątny SW 1400x150 azotowany plazmowo bez nóg	580 mm	1400 mm	150 mm	1515 mm	18 mm	ok. 477 kg	2-921422.P **28.485,-**	○
Stół ośmiokątny SW 1500x150 azotowany plazmowo bez nóg	621 mm	1500 mm	150 mm	1624 mm	18 mm	ok. 525 kg	2-921522.P **30.744,-**	○
Stół ośmiokątny SW 1600x150 azotowany plazmowo bez nóg	663 mm	1600 mm	150 mm	1732 mm	18 mm	ok. 604 kg	2-921622.P **33.007,-**	○
Stół ośmiokątny SW 1700x150 azotowany plazmowo bez nóg	704 mm	1700 mm	150 mm	1840 mm	18 mm	ok. 655 kg	2-921722.P **35.811,-**	○
Stół ośmiokątny SW 1800x150 azotowany plazmowo bez nóg	746 mm	1800 mm	150 mm	1948 mm	18 mm	ok. 710 kg	2-921822.P **35.265,-**	○
Inne wymiary na zamówienie							.	○
Dopłata za dostosowanie płyty adaptera							0-940000 **2.546,-**	○

MS=Grubość materiału; ● = Produkt jest dostępny w magazynie ; ○ = Produkt jest dostępny na zamówienie; Wyjaśnienia na stronie 84

Płyta ośmiokątna bez powierzchni bocznej

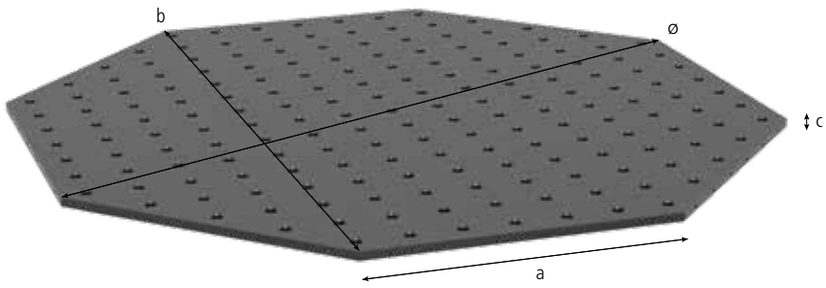

Opis:

Płyty ośmiokątne dedykowane są do pracy na stanowiskach zrobotyzowanych, jako elementy manipulatorów. Stół ośmiokątny oferuje takie same możliwości mocowania jak stół spawalniczy Basic, dzięki takiemu samemu rozmieszczeniu siatki otworów oraz otworom gwintowanym M8 na powierzchniach bocznych. Stół może być wykonany z odpowiednimi modyfikacjami na życzenie.

Płyta ośmiokątna bez powierzchni bocznej może być bezpośrednio i bezpiecznie umieszczona na manipulatorze dzięki otworom systemowym, przy użyciu wkładu podtrzymującego (Nr artykułu 220500) oraz trzpieni.

Materiał Stal S355J2+N.

Ceny zależą od zakupionej ilości.

Rabat:
2 lub więcej sztuk: 5 %
5 lub więcej sztuk: 10 %
10 lub więcej sztuk: 15 %

Ze względu na specyfikę adaptacji klienta, waga może się zmieniać.

Na zamówienie dostępne są dodatkowe specjalne opcje dla stołów spawalniczych, jak: podziałka, siatka ukośna i podziałka, podziałka koordynująca, siatka 50 mm, siatka ukośna z gwintem M8 / M12 / M16.

Zdjęcia wszystkich wymiarów dostępne są na stronie www.siegmund.com.

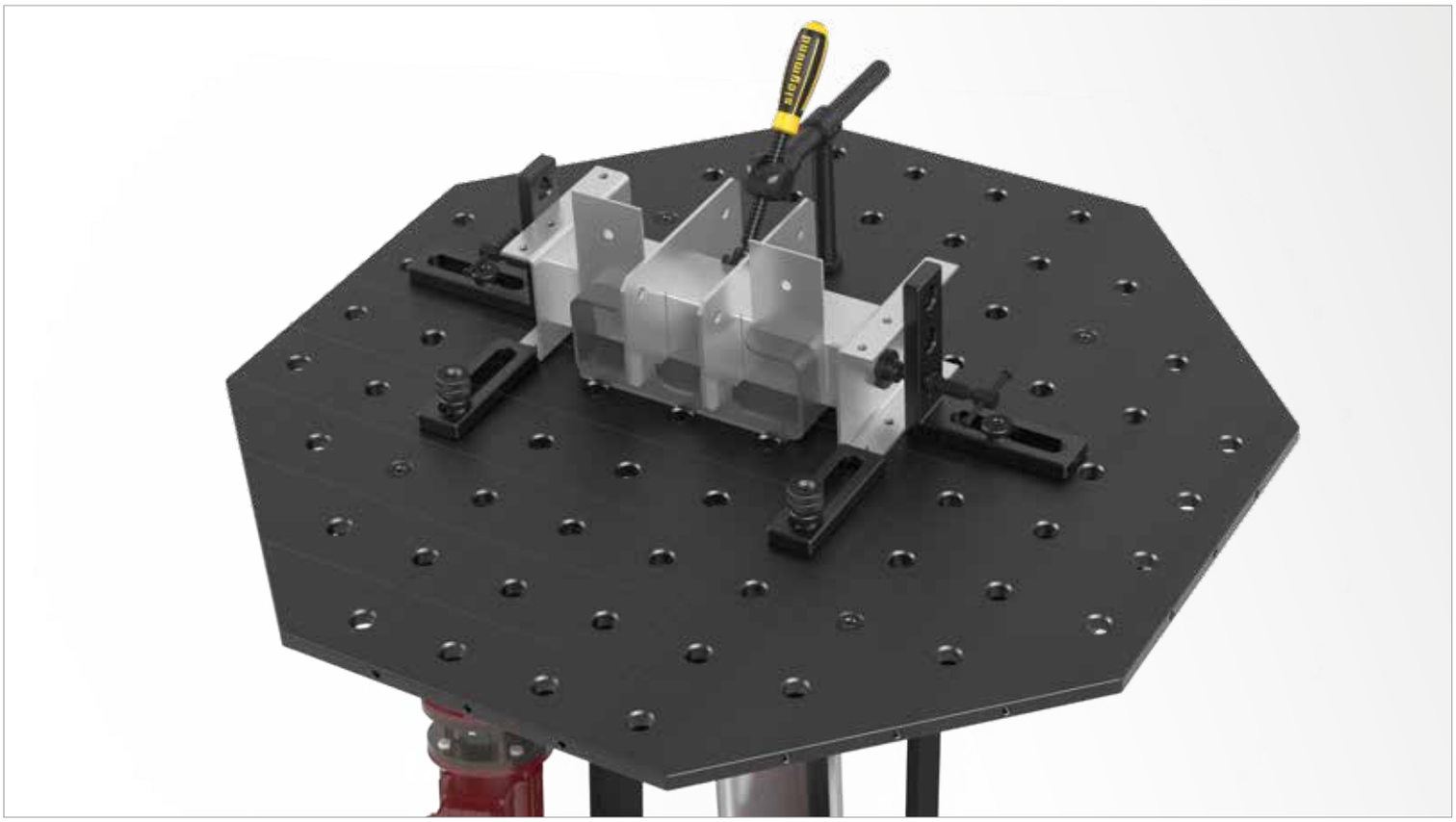

	Długość: (a)	Szerokość: (b)	Wysokość: (c)	Ø: (o)	MS: (d)	Waga:	azotowany plazmowo	
Płyta ośmiokątna SW 600x18 azotowany plazmowo bez nóg	249 mm	600 mm	18 mm	649 mm	18 mm	ok. 79 kg	2-930600.P **7.230,-**	○
Płyta ośmiokątna SW 800x18 azotowany plazmowo bez nóg	331 mm	800 mm	18 mm	866 mm	18 mm	ok. 112 kg	2-930800.P **9.039,-**	○
Płyta ośmiokątna SW 1000x18 azotowany plazmowo bez nóg	414 mm	1000 mm	18 mm	1082 mm	18 mm	ok. 155 kg	2-931000.P **10.848,-**	○
Płyta ośmiokątna SW 1200x18 azotowany plazmowo bez nóg	497 mm	1200 mm	18 mm	1299 mm	18 mm	ok. 220 kg	2-931200.P **13.676,-**	○
Płyta ośmiokątna SW 1400x18 azotowany plazmowo bez nóg	580 mm	1400 mm	18 mm	1515 mm	18 mm	ok. 305 kg	2-931400.P **17.202,-**	○
Płyta ośmiokątna SW 1500x18 azotowany plazmowo bez nóg	621 mm	1500 mm	18 mm	1636 mm	18 mm	ok. 340 kg	2-931500.P **18.236,-**	○
Inne wymiary na zamówienie							.	○
Dopłata za dostosowanie układu otworów							0-940000.1 **1.890,-**	○

MS=Grubość materiału; ● = Produkt jest dostępny w magazynie ; ○ = Produkt jest dostępny na zamówienie; Wyjaśnienia na stronie 84

Wkład podtrzymujący i mocujący

Opis:

Oksydowany wkład podtrzymujący i mocujący jest elastycznym narzędziem potrzebnym do umieszczenia komponentów Siegmund w dowolnej pozycji za pomocą trzpieni wpuszczanych. Może być przyspawany lub przykręcony na wykonanym zgodnie z wymaganiami klienta przyrządzie umożliwiając szybki montaż płyty wierzchniej perforowanej przy użyciu trzpieni mocujących.



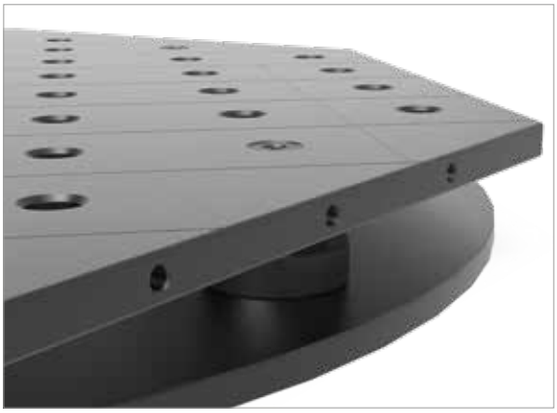



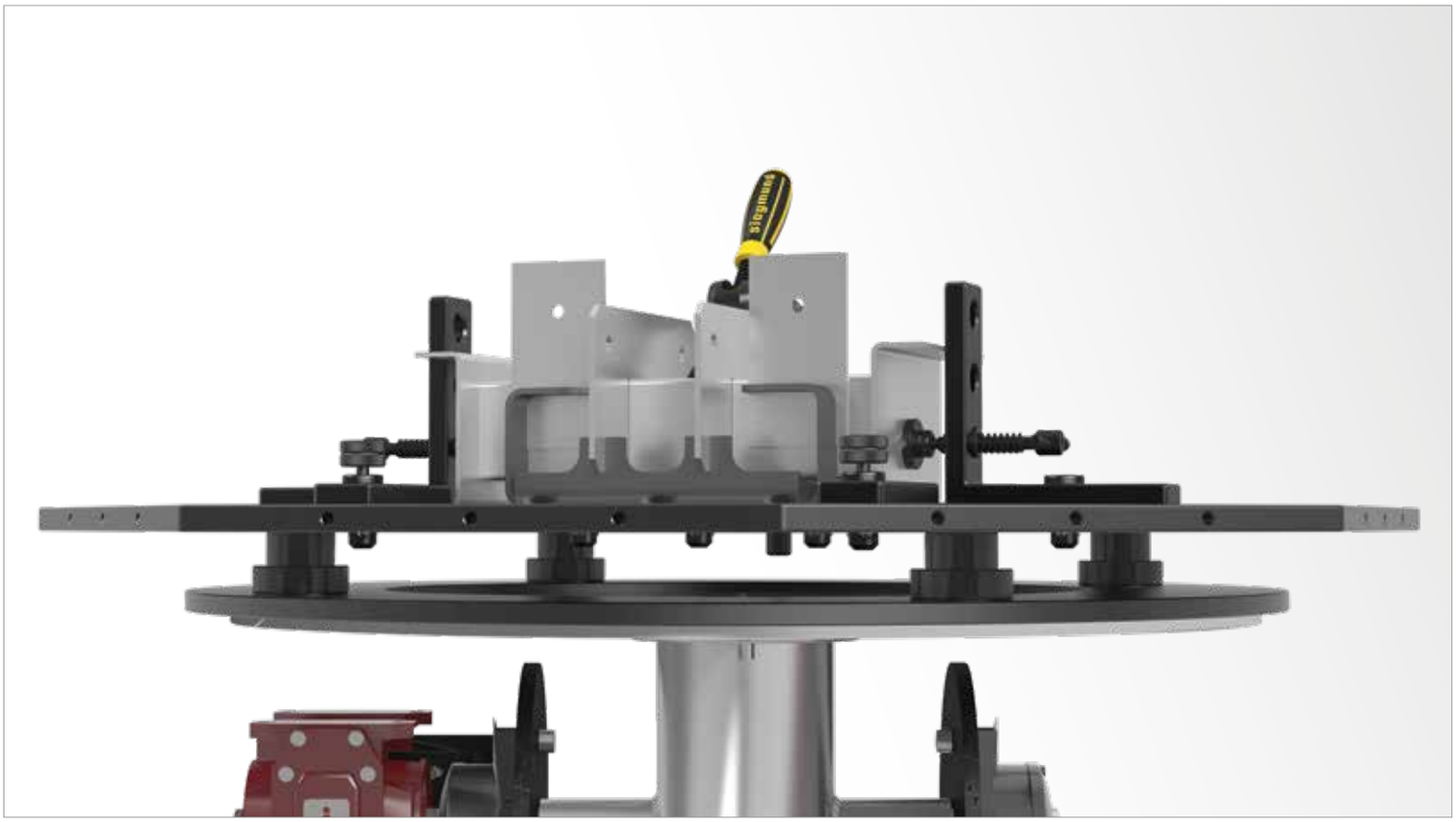

	Wysokość: (c)	Ø: (o)	Waga:	Siatka linii 100 mm
Wkład podtrzymujący i mocujący - oksydowany/-a	45 mm	70 mm	ok. 0,70 kg	2-220500 ○ **100,-**

● = Produkt jest dostępny w magazynie ; ○ = Produkt jest dostępny na zamówienie; Wyjaśnienia na stronie 84





Strona 446

Noga podstawowa 700



Strona 446

Noga podstawowa 800



Strona 447

Noga z regulowaną wysokością 500-800



Strona 447

Noga z regulowaną wysokością 550-900



Strona 448

Noga na kółku z hamulcem 700



Strona 449

Noga z regulowaną wysokością na kółku z hamulcem 600-850



Strona 450

Noga z zakotwieniem 700

Nogi do stołu

MONTAŻ NÓG DO STOŁU:

Dla każdej nogi:
należy umieścić dwie cylindryczne śruby w płytce montażowej; następnie dokręcić nogę kluczem dynamometrycznym do momentu obrotowego 150 Nm.

Śruby dołączone są do dostawy.

Prosimy stosować się do instrukcji montażowych zawartych w dostawie.

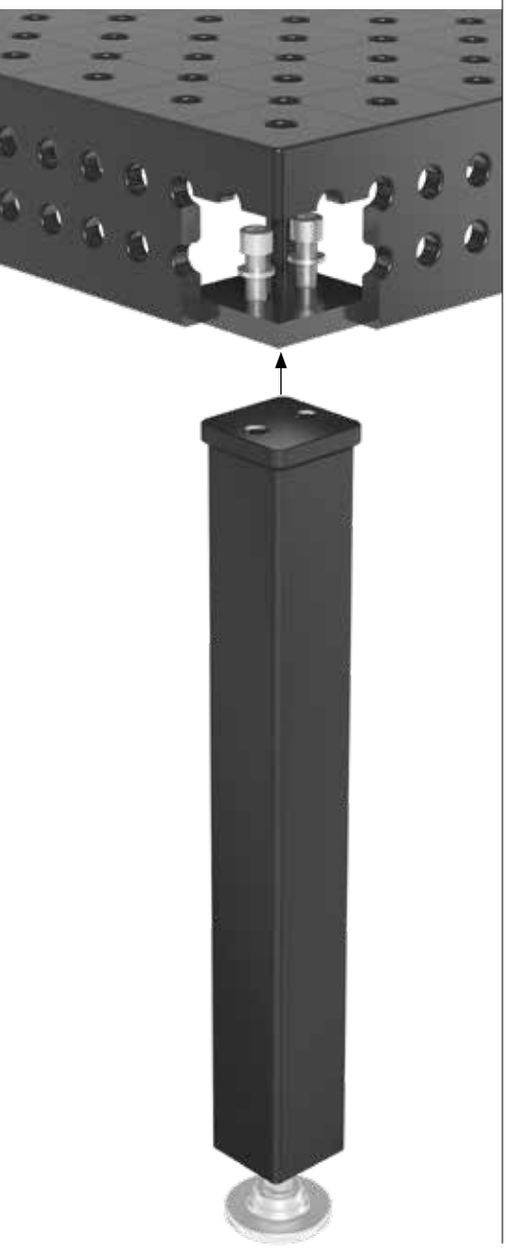

NOGA PODSTAWOWA

Strona 446

WERSJE

700
800
Wymiary specjalne

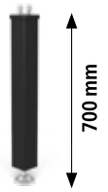

Nośność na nogę: 1.000 kg

220858

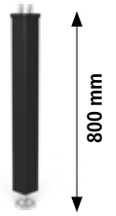

Nośność na nogę: 1.000 kg

220857

NOGA Z REGULOWANĄ WYSOKOŚCIĄ

Strona 447

WERSJE

500-800
550-900
Wymiary specjalne

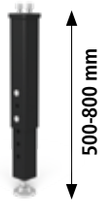

Nośność na nogę: 1.000 kg

220878

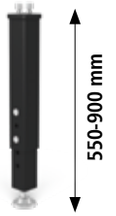

Nośność na nogę: 1.000 kg

220877

NOGA NA KÓŁKU Z HAMULCEM

Strona 448

WERSJE

700
Wymiary specjalne

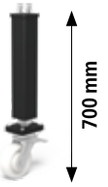

Nośność na nogę: 800 kg

220866

NOGA Z REGULOWANĄ WYSOKOŚCIĄ NA KÓŁKU Z HAMULCEM

Strona 449

WERSJE

600-850
Wymiary specjalne

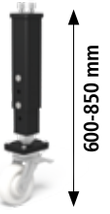

Nośność na nogę: 800 kg

220879

NOGA Z ZAKOTWIENIEM

Strona 450

WERSJE

700
Wymiary specjalne

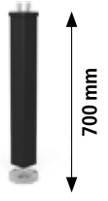

Nośność na nogę: 1.000 kg

220874



NOŚNOŚĆ NA NOGĘ

Maksymalna nośność nogi systemu 22 wynosi 800-1.000 kg dla wszystkich stołów w zależności od typu nogi.

Matematycznie znacznie wyższa całkowita ładowność. Wymienione dozwolone obciążenia są obliczone z pewnym zapasem ze względów bezpieczeństwa.

W przypadku, gdy wymagane jest większe obciążenie, prosimy o kontakt z producentem.

DLA MAKSYMALNEGO BEZPIECZEŃSTWA:

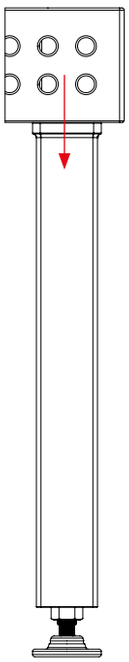

Dozwolone obciążenie:

Kierunek siły pionowy: 16 kN

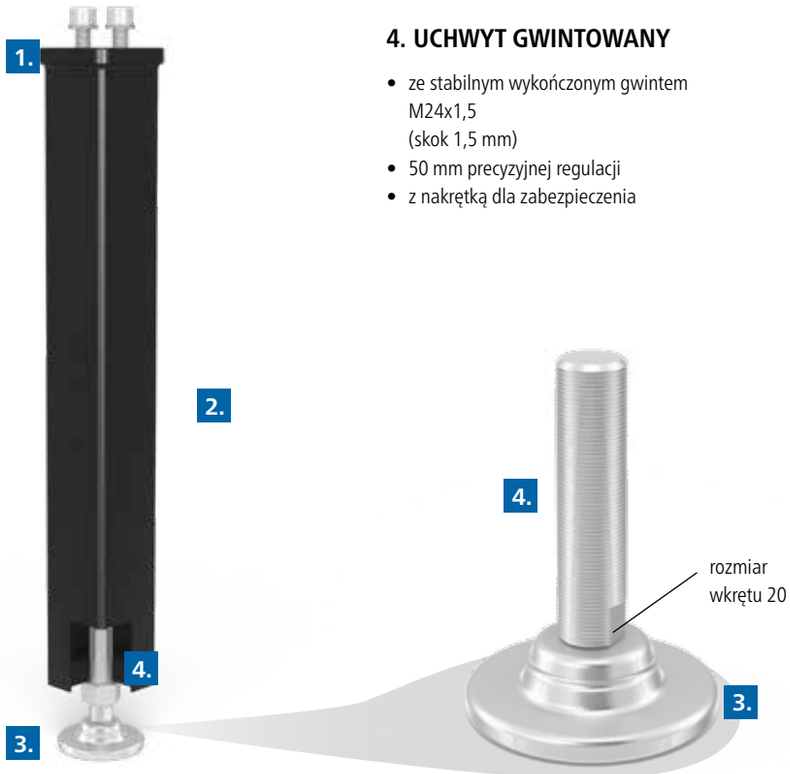

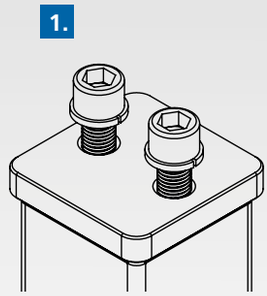

1. ŚRUBA CYLINDRYCZNA

- z gwintem M16
- z Pierścień sprężysty

2. MATERIAŁ

- stabilny korpus 80x80 mm
- dla większej stabilności
- lakierowana proszkowo

3. PODSTAWA NOGI

- Ø 90 mm
- dla optymalnego rozkładu ciśnienia
- ze skręconej bryły
- dla większej stabilności i dokładności

4. UCHWYT GWINTOWANY

- ze stabilnym wykończonym gwintem M24x1,5 (skok 1,5 mm)
- 50 mm precyzyjnej regulacji
- z nakrętką dla zabezpieczenia

Noga podstawowa

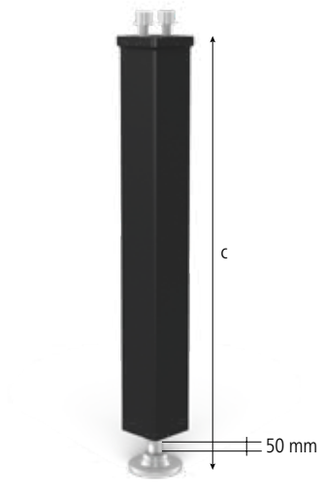



220858



220857

280859.1

Opis:

Noga podstawowa dostępna jest w różnych długościach (specjalne długości na zamówienie). Nośność nogi wynosi 1.000 kg, posiada możliwość precyzyjnej regulacji wysokości w zakresie 50 mm.

Osłona do nóg zapobiega przedostawaniu się zabrudzeń do śruby regulacyjnej, jak również uszkodzeniom przewodu spawalniczego mogącym wystąpić w przypadku kontaktu przewodu ze śrubą.





	Długość: (a)	Szerokość: (b)	Wysokość: (c)	Waga:	Nr artykułu	
Noga podstawowa 700 - 50 mm precyzyjnej regulacji			700 mm	7,50 kg	2-220858 **234,-**	●
Noga podstawowa 800 - 50 mm precyzyjnej regulacji			800 mm	8,10 kg	2-220857 **234,-**	●
Inne wymiary i wysokości dostępne na zamówienie					.	○
Osłona do nóg - aluminiowy/-a - dla nogi z regulowaną wysokością System 28 - dla nogi podstawowej / z zakotwieniem System 22	88 mm	88 mm	150 mm	0,45 kg	2-280859.1 **57,-**	○

● = Produkt jest dostępny w magazynie ; ○ = Produkt jest dostępny na zamówienie; Wyjaśnienia na stronie 84

Noga z regulowaną wysokością

Opis:

Noga z regulowaną wysokością w zakresie 500-800 mm lub 550-900 mm, której nośność wynosi 1000 kg, posiada możliwość precyzyjnego dopasowania wysokości do podłoża w zakresie 50 mm.

Osłona do nóg zapobiega przedostawaniu się zabrudzeń do śruby regulacyjnej, jak również uszkodzeniom przewodu spawalniczego mogącym wystąpić w przypadku kontaktu przewodu ze śrubą.

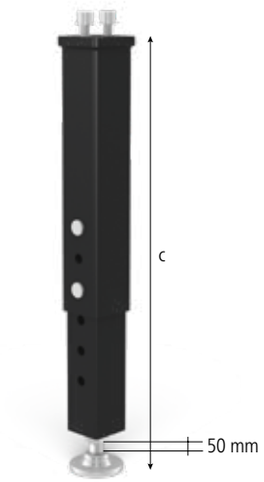



220878



220877

160859





	Długość: (a)	Szerokość: (b)	Wysokość: (c)	Waga:	Nr artykułu	
Noga z regulowaną wysokością 500-800 - 50 mm precyzyjnej regulacji - Regulacja wysokości stołu w zakresie 650-950 mm			500-800 mm	9,50 kg	2-220878 **483,-**	●
Noga z regulowaną wysokością 550-900 - 50 mm precyzyjnej regulacji - Regulacja wysokości stołu w zakresie 700-1050 mm			550-900 mm	10,30 kg	2-220877 **483,-**	●
Inne wymiary na zamówienie					.	○
Osłona do nóg - dla nogi podstawowej / z zakotwieniem System 16 - dla nogi z regulowaną wysokością System 22	75 mm	75 mm	100 mm	0,35 kg	2-160859 **43,-**	●

● = Produkt jest dostępny w magazynie ; ○ = Produkt jest dostępny na zamówienie; Wyjaśnienia na stronie 84

Noga na kółku z hamulcem

Opis:

Noga na kółku z hamulcem, nośność 800 kg. Posiada możliwość precyzyjnego dopasowania wysokości do podłoża w zakresie 20 mm. Śruba regulacyjna jest wzmocniona.

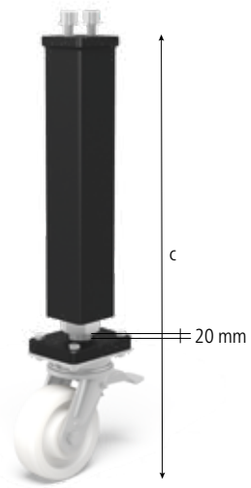



220866





	Wysokość: (c)	Waga:	Nr artykułu	
Noga na kółku z hamulcem 700 - 20 mm precyzyjnej regulacji	700 mm	13,30 kg	2-220866 **574,-**	●
Inne wymiary na zamówienie			.	○

● = Produkt jest dostępny w magazynie ; ○ = Produkt jest dostępny na zamówienie; Wyjaśnienia na stronie 84

Noga z regulowaną wysokością na kółku z hamulcem

Opis:

Noga z regulowaną wysokością na kółku z hamulcem, której nośność wynosi 800 kg, posiada możliwość precyzyjnego dopasowania wysokości do podłoża w zakresie 20 mm.

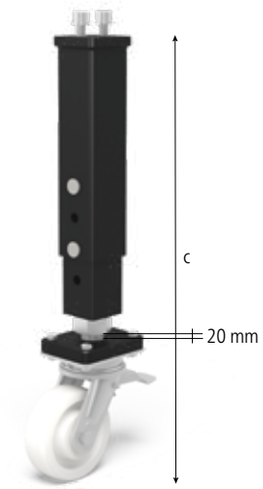



220879





	Wysokość: (c)	Waga:	Nr artykułu	
Noga z regulowaną wysokością na kółku z hamulcem 600-850 - 20 mm precyzyjnej regulacji - Regulacja wysokości stołu w zakresie 750-1000 mm	600-850 mm	15,20 kg	2-220879 **646,-**	●
Inne wymiary na zamówienie			.	○

● = Produkt jest dostępny w magazynie ; ○ = Produkt jest dostępny na zamówienie; Wyjaśnienia na stronie 84

Noga z zakotwieniem

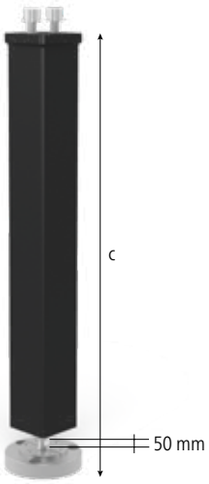



220874

280859.1

Opis:

Noga z zakotwieniem, której nośność wynosi 1000 kg, posiada możliwość precyzyjnego dopasowania wysokości do podłoża w zakresie 50 mm. Umożliwia zakotwienie nogi w podłożu zwiększając stabilność.

Osłona do nóg zapobiega przedostawaniu się zabrudzeń do śruby regulacyjnej, jak również uszkodzeniom przewodu spawalniczego mogącym wystąpić w przypadku kontaktu przewodu ze śrubą.



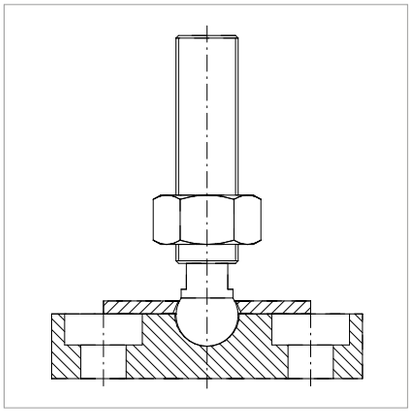



	Długość: (a)	Szerokość: (b)	Wysokość: (c)	Ø: (o)	Waga:	Nr artykułu	
Noga z zakotwieniem 700 - 50 mm precyzyjnej regulacji - Inne wymiary na zamówienie			700 mm		9,00 kg	2-220874 **469,-**	●
Inne wymiary na zamówienie						.	○
Osłona do nóg - aluminiowy/-a - dla nogi z regulowaną wysokością System 28 - dla nogi podstawowej / z zakotwieniem System 22	88 mm	88 mm	150 mm		0,45 kg	2-280859.1 **57,-**	○
Płyta do zakotwienia - zamiennie ze stopką nogi podstawowej i nogi z regulowaną wysokością			130 mm	130 mm	3,00 kg	2-280868 **196,-**	●
Kołek do dużych obciążeń - zestaw = 3 śruby + 3 kołki					0,40 kg	2-280869 **77,-**	●

● = Produkt jest dostępny w magazynie ; ○ = Produkt jest dostępny na zamówienie; Wyjaśnienia na stronie 84

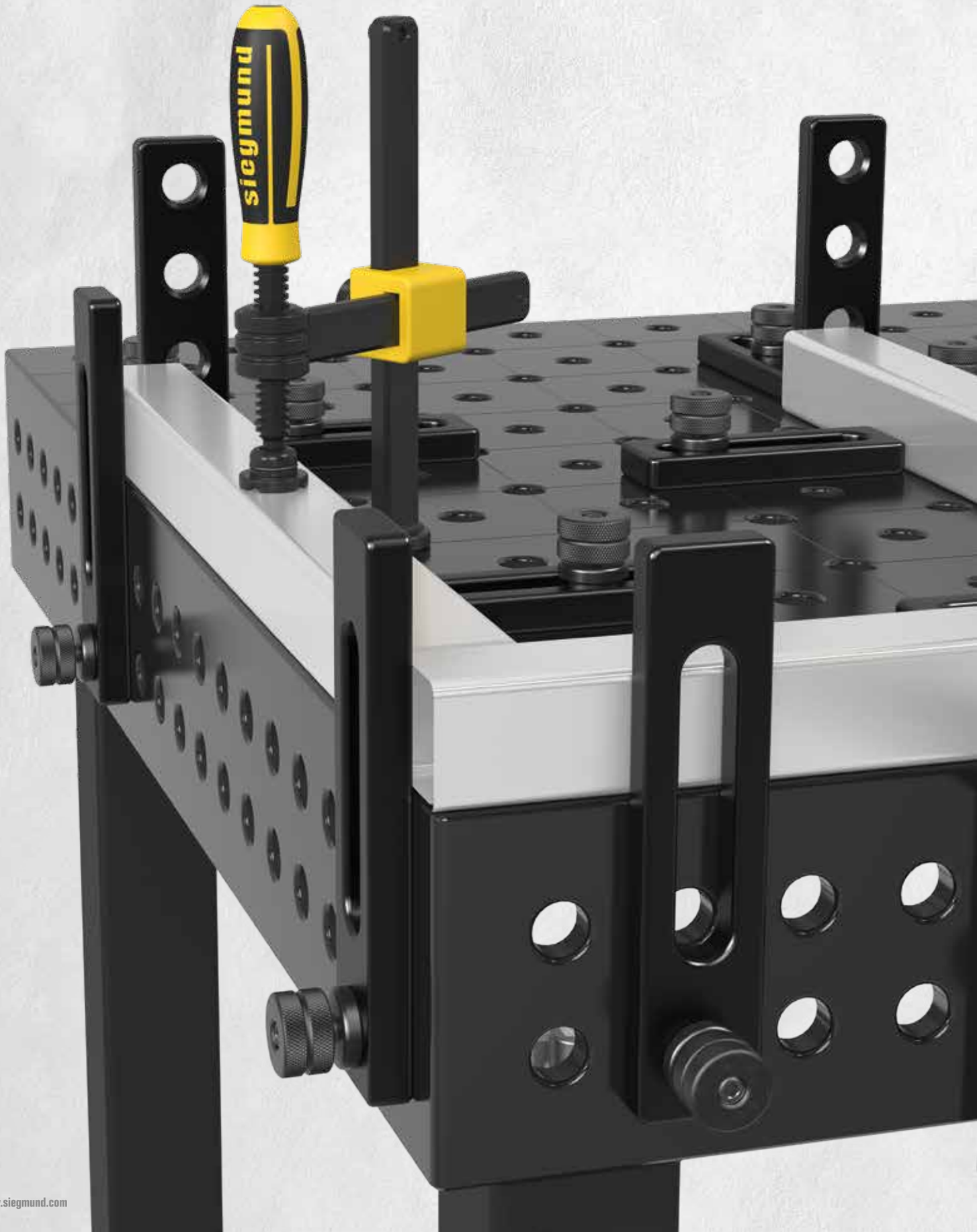
siegmund



Strona 454
Stoper acentryczny Ø 100



Strona 454
Stoper acentryczny Ø 60 z otworem gwintowanym M10



Strona 455
Stoper uniwersalny 150 L



Strona 456
Stoper uniwersalny 225 L



Strona 456
Stoper uniwersalny 300



Strona 457
Stoper uniwersalny 500 S

Stoper acentryczny

Opis:

Stoper acentryczny idealnie nadaje się do precyzyjnej regulacji położenia elementów dzięki płynnemu obrotowi w osi trzpienia montażowego, zajmując przy tym niewielką przestrzeń, wykorzystując prosty mechanizm obrotowy.





220403.N



220402.N

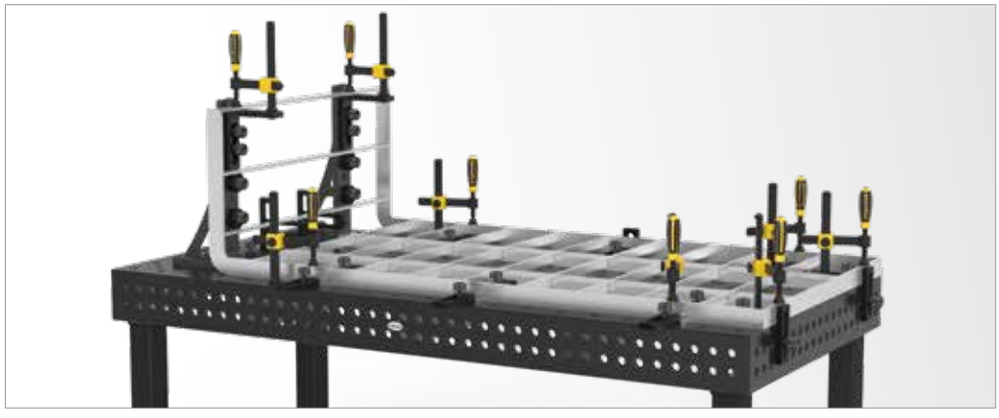

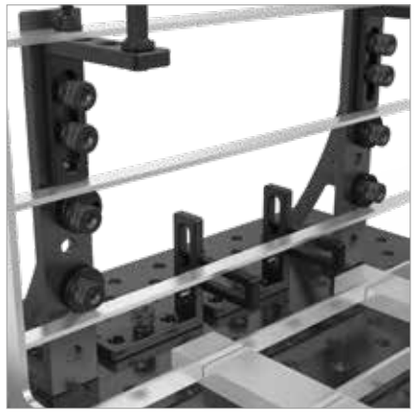

		Ø: (o)	MS: (d)	Waga:	Nr artykułu
Stoper acentryczny Ø 100 - azotowany - używany także jako podparcie	N BAR	100 mm	18 mm	1,04 kg	2-220403.N **86,-** ●
Stoper acentryczny Ø 60 z otworem gwintowanym M10 - azotowany - do podłączenia masy	N BAR	60 mm	18 mm	0,33 kg	2-220402.N **86,-** ●

MS=Grubość materiału; ● = Produkt jest dostępny w magazynie ; ○ = Produkt jest dostępny na zamówienie; Wyjaśnienia na stronie 84

= Twardość i długowieczność

N = Ochrona przed przywieraniem odprysków spawalniczych

BAR = Zabezpieczenie przez korozją

Stoper uniwersalny 150 L

Opis:

Stoper uniwersalny 150 L, dzięki podłużnemu otworowi, pozwala precyzyjnie pozycjonować każdy element indywidualnie - w zakresie 0-100 mm.

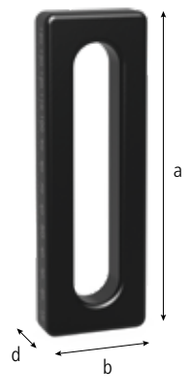



220410.N





	Długość: (a)	Szerokość: (b)	MS: (d)	VB: (f)	Waga:	Nr artykułu
Stoper uniwersalny 150 L - azotowany - seryjnie z obustronną miarką	150 mm	50 mm	18 mm	100 mm	0,67 kg	2-220410.N **120,-** ●

MS=Grubość materiału; VB=Zakres regulacji; ● = Produkt jest dostępny w magazynie ; ○ = Produkt jest dostępny na zamówienie; Wyjaśnienia na stronie 84

Stoper uniwersalny 225 L / Stoper uniwersalny 300

Opis:

Stoper uniwersalny 225 L umożliwia szeroki zakres montażu i pozycjonowania dzięki kombinacji otworów: podłużnego (w zakresie 0-100 mm) i systemowego. Możliwe również zastosowanie z pryzmami i adapterami.





220420.N



220426.N

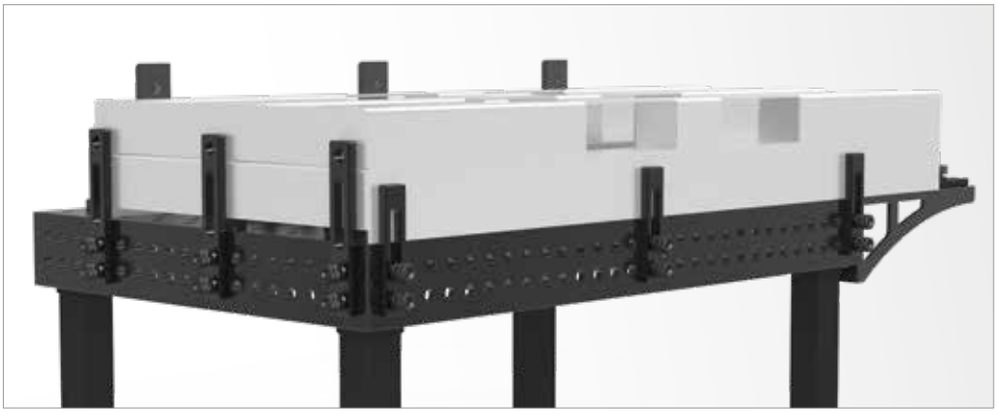



	Długość: (a)	Szerokość: (b)	MS: (d)	VB: (f)	Waga:	Nr artykułu
Stoper uniwersalny 225 L - azotowany - seryjnie z obustronną miarką	225 mm	50 mm	18 mm	100 mm	1,14 kg	2-220420.N **187,-** ●
Stoper uniwersalny 300 - 3 otworów systemowych - azotowany	300 mm	50 mm	18 mm	100 mm	1,54 kg	2-220426.N **206,-** ●

MS=Grubość materiału; VB=Zakres regulacji; ● = Produkt jest dostępny w magazynie ; ○ = Produkt jest dostępny na zamówienie; Wyjaśnienia na stronie 84

= Twardość i długowieczność; 100 = Miarka; N = Ochrona przed przywieraniem odprysków spawalniczych; BAR = Zabezpieczenie przez korozją

Stoper uniwersalny 500 S

Opis:

Stoper uniwersalny 500 S został zaprojektowany do blokowania i pozycjonowania elementów na dużej długości. Daje możliwość stałego lub regulowanego mocowania dzięki kombinacji otworu podłużnego (zakres regulacji 0-200 mm) i otworów systemowych. Stoper pozwala na zastosowanie wielu wariantów mocowania.

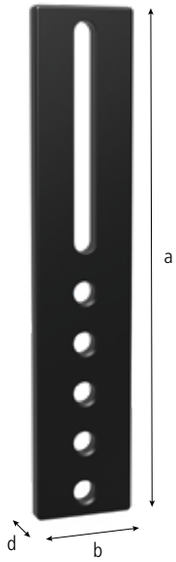



220430.N

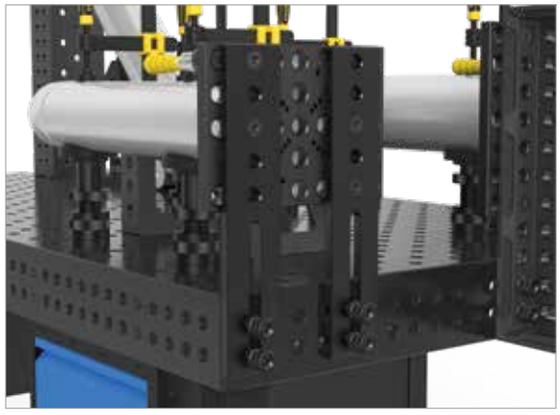

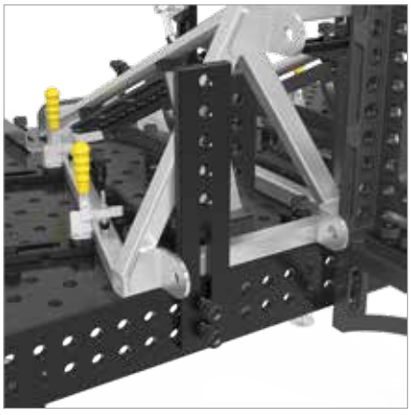

		Długość: (a)	Szerokość: (b)	MS: (d)	VB: (f)	Waga:	Nr artykułu
Stoper uniwersalny 500 S - 5 otworów systemowych - azotowany	N BAR	500 mm	100 mm	18 mm	200 mm	6,01 kg	2-220430.N **282,-** ●

MS=Grubość materiału; VB=Zakres regulacji; ● = Produkt jest dostępny w magazynie ; ○ = Produkt jest dostępny na zamówienie; Wyjaśnienia na stronie 84

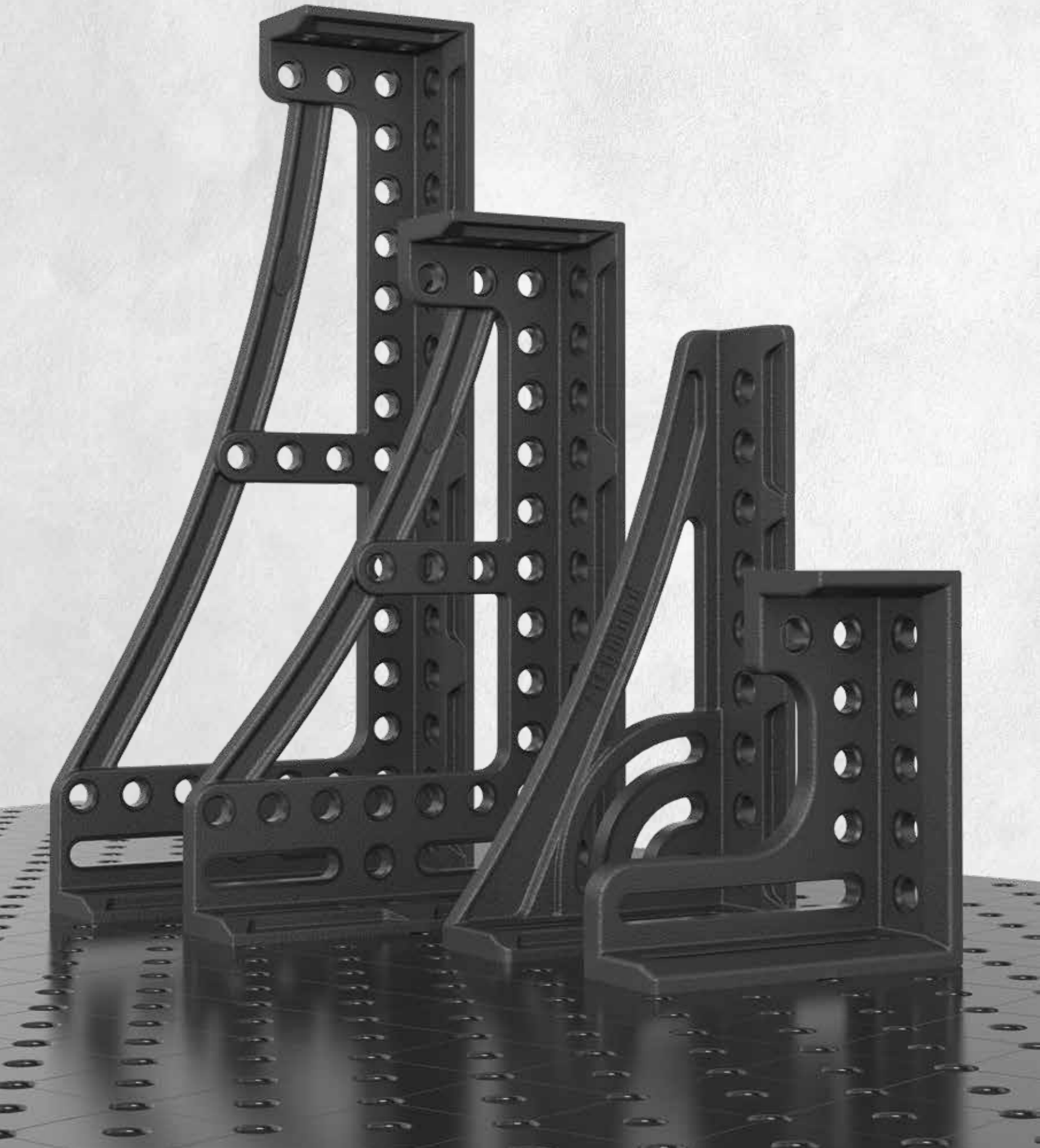



Strona 460
Kątownik montażowy i blokujący 175 L



Strona 460
Kątownik montażowy i blokujący 175 VL



Strona 460
Kątownik montażowy i blokujący 175 WL



Strona 462
Kątownik montażowy i blokujący 300 G



Strona 463
Kątownik montażowy i blokujący 500 G



Strona 464
Kątownik montażowy i blokujący 300x195

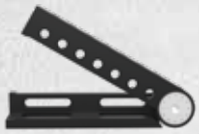

Strona 465
Uniwersalny kątownik nastawny z zaciskaniem hydromechanicznym



Strona 466
Kątownik montażowy i blokujący 500 G z kątownikiem obrotowym



Strona 467
Kątownik montażowy i blokujący 300 GK



Strona 468
Kątownik montażowy i blokujący 600 GK



Strona 469
Kątownik montażowy i blokujący 800 GK



Strona 470
Blok typu-U azotowany plazmowo

Kątownik montażowy i blokujący 175

Opis:

Kątownik 175 L może być wykorzystany jako wielofunkcyjny, regulowany kątownik dzięki kombinacji otworów systemowych i otworu podłużnego. Może być także używany jako stoper dla dużych detali.

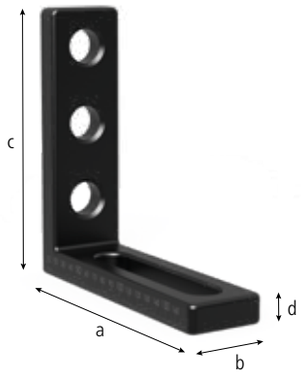



220110.N



220113.N



220111.N





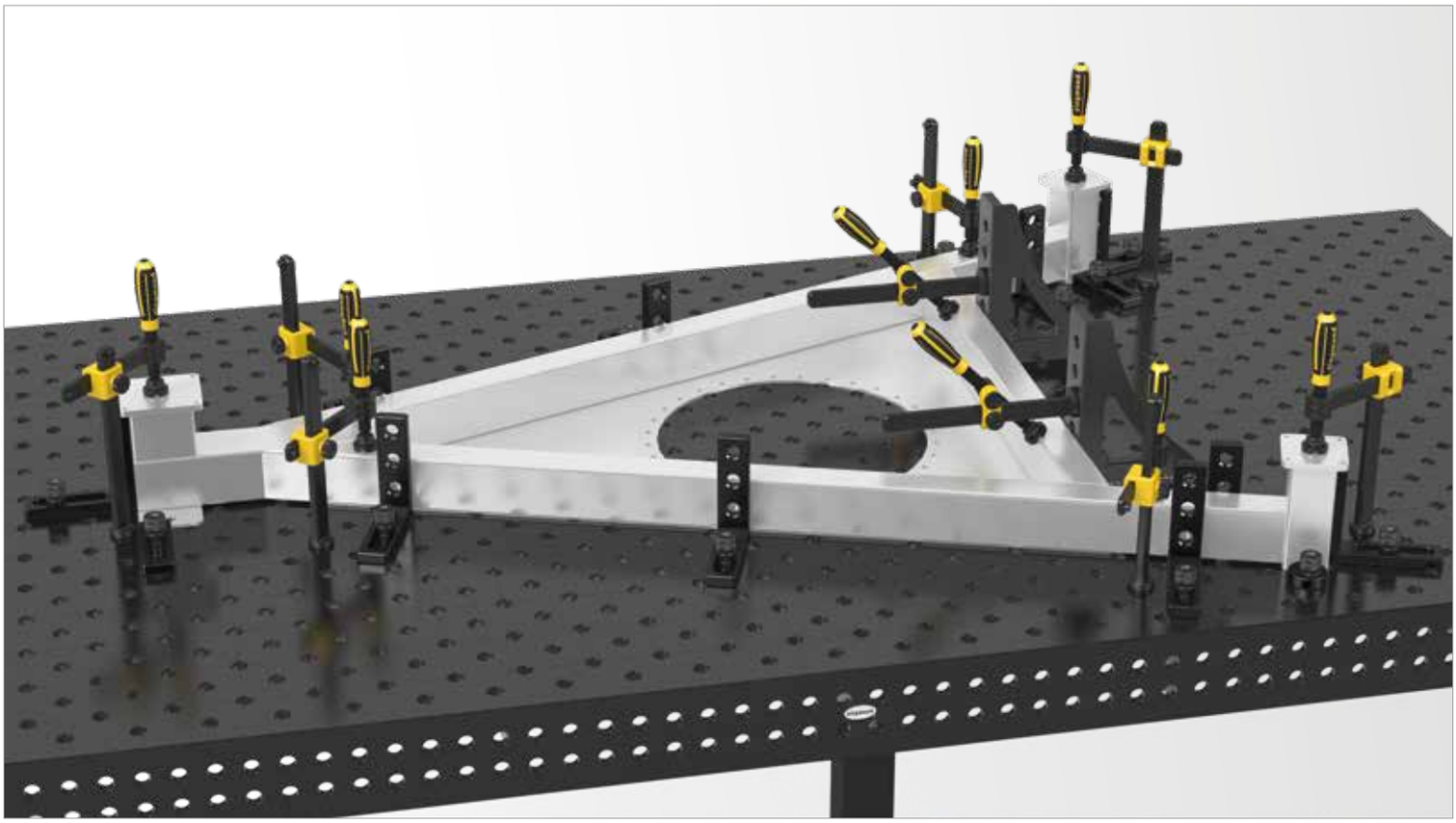

	Długość: (a)	Szerokość: (b)	Wysokość: (c)	MS: (d)	Waga:	Nr artykułu	
Kątownik montażowy i blokujący 175 L - otwory systemowe / otwór podłużny - azotowany - seryjnie z obustronną miarką	175 mm	50 mm	175 mm	18 mm	1,65 kg	2-220110.N **278,-**	●
Kątownik montażowy i blokujący 175 VL - otwory systemowe / otwory systemowe - azotowany	175 mm	50 mm	175 mm	18 mm	1,96 kg	2-220113.N **244,-**	●
Kątownik montażowy i blokujący 175 WL - otwór podłużny / otwór podłużny 100 - azotowany - seryjnie z obustronną miarką - regulacja w każdej płaszczyźnie	175 mm	50 mm	175 mm	18 mm	1,57 kg	2-220111.N **278,-**	●

MS=Grubość materiału; ● = Produkt jest dostępny w magazynie ; ○ = Produkt jest dostępny na zamówienie; Wyjaśnienia na stronie 84

= Twardość i długowieczność = Miarka = Ochrona przed przywieraniem odprysków spawalniczych = Zabezpieczenie przez korozją

Kątownik montażowy i blokujący 300 G

Opis:

Kątownik montażowy i blokujący 300 G zapewnia stałe i regulowane mocowanie dzięki kombinacji otworów systemowych i otworu podłużnego. Wykonany z wysokiej jakości materiału GGG40 znajduje zastosowanie w ekstremalnie ciężkich aplikacjach. Stosowany jako blokada, jak również przedłużenie stołu.

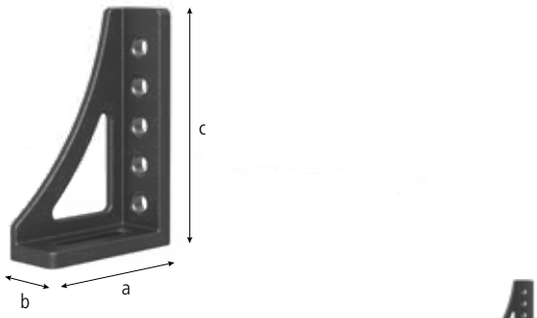



220152.N

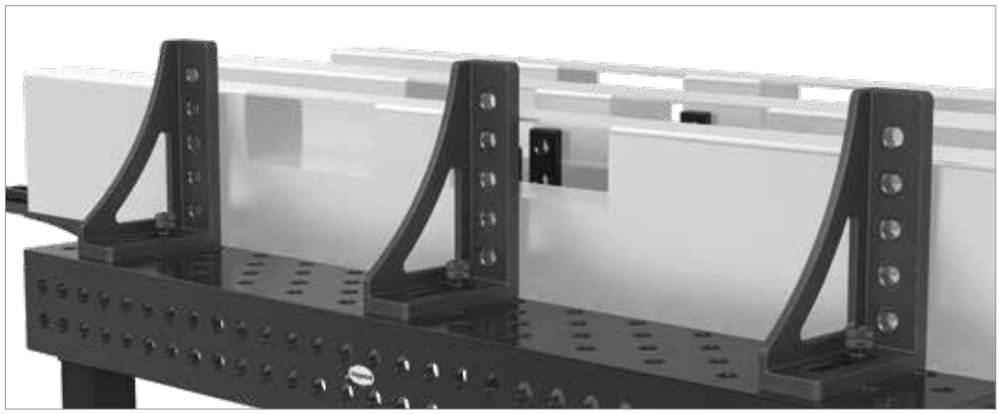



		Długość: (a)	Szerokość: (b)	Wysokość: (c)	MS: (d)	Waga:	Nr artykułu
Kątownik montażowy i blokujący 300 G - stoper lewy - azotowany - seryjnie z miarką	100 N BAR	200 mm	75 mm	300 mm	ok. 20 mm	5,70 kg	2-220152.N ● **378,-**

MS=Grubość materiału; ● = Produkt jest dostępny w magazynie ; ○ = Produkt jest dostępny na zamówienie; Wyjaśnienia na stronie 84

= Twardość i długowieczność
100 = Miarka
N = Ochrona przed przywieraniem odprysków spawalniczych
BAR = Zabezpieczenie przez korozją

Kątownik montażowy i blokujący 500 G

Opis:

Kątownik montażowy i blokujący 500 G zapewnia stałe i regulowane mocowanie dzięki kombinacji otworów systemowych i otworu podłużnego. Wykonany z wysokiej jakości materiału GGG40 znajduje zastosowanie w ekstremalnie ciężkich aplikacjach. Stosowany jako blokada, jak również przedłużenie stołu.





220162.N





		Długość: (a)	Szerokość: (b)	Wysokość: (c)	MS: (d)	Waga:	Nr artykułu
Kątownik montażowy i blokujący 500 G - stoper lewy - azotowany - seryjnie z miarką	100 N BAR	193 mm	75 mm	493 mm	ok. 20 mm	7,80 kg	2-220162.N **488,-** ●

MS=Grubość materiału; ● = Produkt jest dostępny w magazynie ; ○ = Produkt jest dostępny na zamówienie; Wyjaśnienia na stronie 84

Kątownik montażowy i blokujący 300x195

Opis:

Kątownik montażowy i blokujący 300x195 zapewnia stałe i regulowane mocowanie dzięki kombinacji otworów systemowych i otworu podłużnego. Dodatkowa płyta górna tworzy dalsze możliwości w kombinacji z dodatkowymi kątownikami lub jako adapter dla narzędzi np. pryzm czy zacisków.

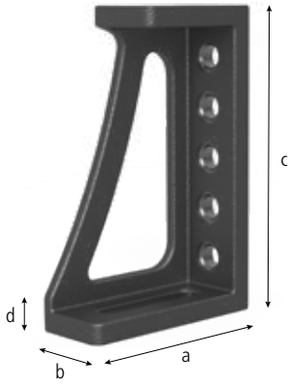



220116.N

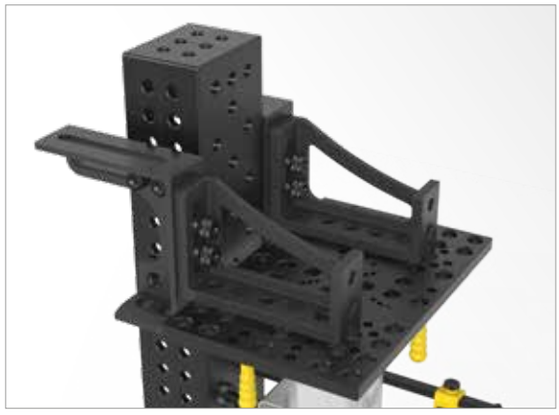



		Długość: (a)	Szerokość: (b)	Wysokość: (c)	MS: (d)	Waga:	Nr artykułu
Kątownik montażowy i blokujący 300x195 - azotowany - seryjnie z miarką	100 N BAR	195 mm	75 mm	300 mm	ok. 20 mm	6,74 kg	2-220116.N **311,-** ●

MS=Grubość materiału; ● = Produkt jest dostępny w magazynie ; ○ = Produkt jest dostępny na zamówienie; Wyjaśnienia na stronie 84

= Twardość i długowieczność
100 = Miarka
N = Ochrona przed przywieraniem odprysków spawalniczych
BAR = Zabezpieczenie przez korozją

Uniwersalny kątownik nastawny z zaciskaniem hydromechanicznym

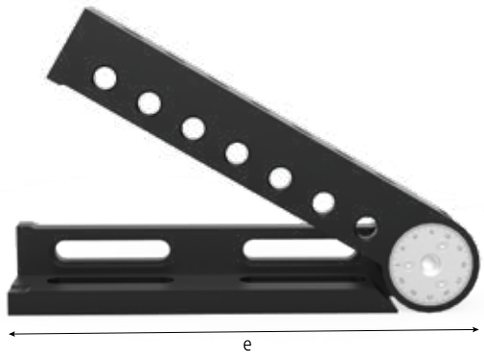

Opis:

Uniwersalny kątownik nastawny hydromechaniczny jest idealny dla aplikacji wymagających zablokowania pod odpowiednim kątem. Zakres regulacji wynosi od 0° do 225°. Kąt nachylenia może być ustawiony precyzyjnie za pomocą cyfrowego kątomierza - nie zawartego w dostawie. Odpowiedni do regulacji klucz sześciokątny 14 mm dostępny jest jako artykuł nr 280854.



220171

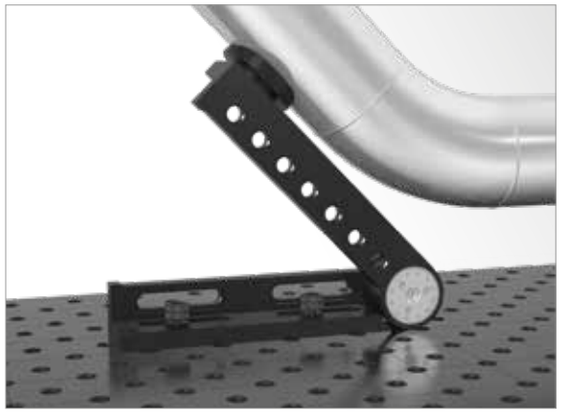

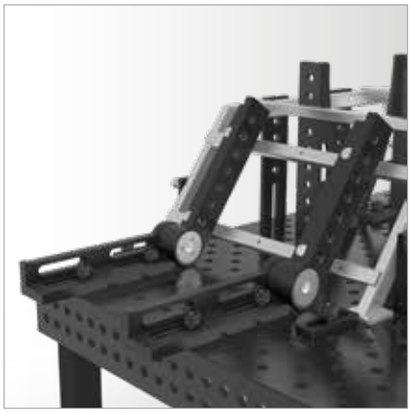

	SL: (e)	Waga:	Nr artykułu
Uniwersalny kątownik nastawny z zaciskaniem hydromechanicznym - oksydowany/-a	475 mm	23,00 kg	2-220171 **2.101,-** ●

SL=Długość boku; ● = Produkt jest dostępny w magazynie ; ○ = Produkt jest dostępny na zamówienie; Wyjaśnienia na stronie 84

Kątownik montażowy i blokujący 500 G z kątownikiem obrotowym

Opis:

Kątownik montażowy i blokujący 500 G z kątownikiem obrotowym zapewnia stałe i regulowane mocowanie dzięki kombinacji otworów systemowych i otworu podłużnego. Może być wykorzystany jako rozszerzenie stołu. Wykonany z wysokiej jakości materiału GGG40 znajduje zastosowanie w ekstremalnie ciężkich aplikacjach.

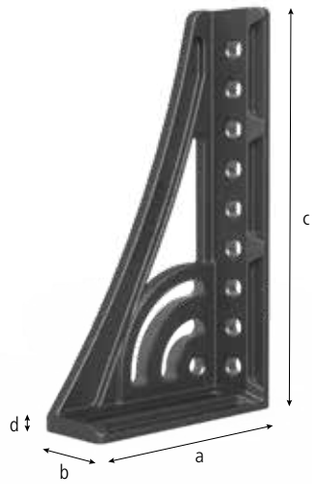



220164.N



220165.N



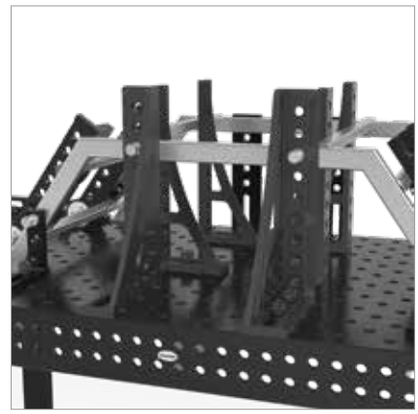

	Długość: (a)	Szerokość: (b)	Wysokość: (c)	MS: (d)	Waga:	Nr artykułu
Kątownik montażowy i blokujący 500 G z kątownikiem obrotowym - stoper lewy - żeliwny / azotowany - seryjnie z miarką	276 mm	95 mm	500 mm	ok. 20 mm	11,60 kg	2-220164.N **708,-** ●
Kątownik montażowy i blokujący 500 G z kątownikiem obrotowym - stoper prawy - żeliwny / azotowany - seryjnie z miarką	276 mm	95 mm	500 mm	ok. 20 mm	11,60 kg	2-220165.N **708,-** ●

MS=Grubość materiału; ● = Produkt jest dostępny w magazynie ; ○ = Produkt jest dostępny na zamówienie; Wyjaśnienia na stronie 84

= Twardość i długowieczność
= Miarka
= Ochrona przed przywieraniem odprysków spawalniczych
= Zabezpieczenie przez korozją

Kątownik montażowy i blokujący 300 GK

Opis:

Kątownik montażowy i blokujący 300 GK, zapewnia wiele możliwości mocowania dzięki swej trójwymiarowości. Wykonany jest z wysokiej jakości materiału GGG40 dzięki czemu znajduje zastosowanie w ekstremalnie ciężkich aplikacjach. Stosowany jako blokada, jak również przedłużenie stołu. Występuje w wersji lewej i prawej. Rekomendowane jest zamawianie parami.

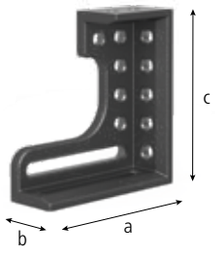



220124.N



220126.N





		Długość: (a)	Szerokość: (b)	Wysokość: (c)	MS: (d)	Waga:	Nr artykułu
Kątownik montażowy i blokujący 300 GK - stoper lewy - azotowany - seryjnie z miarką	100 N BAR	280 mm	95 mm	300 mm	ok. 20 mm	11,50 kg	2-220124.N ● **656,-**
Kątownik montażowy i blokujący 300 GK - stoper prawy - azotowany - seryjnie z miarką	100 N BAR	280 mm	95 mm	300 mm	ok. 20 mm	11,50 kg	2-220126.N ● **656,-**

MS=Grubość materiału; ● = Produkt jest dostępny w magazynie ; ○ = Produkt jest dostępny na zamówienie; Wyjaśnienia na stronie 84

Kątownik montażowy i blokujący 600 GK

Opis:

Kątownik montażowy i blokujący 600 GK, zapewnia wiele możliwości mocowania dzięki swej trójwymiarowości. Wykonany jest z wysokiej jakości materiału GGG40 dzięki czemu znajduje zastosowanie w ekstremalnie ciężkich aplikacjach. Stosowany jako blokada, jak również przedłużenie stołu. Występuje w wersji lewej i prawej. Rekomendowane jest zamawianie parami.

Dodatkowa szczelina mocująca dla maksymalnej stabilności.

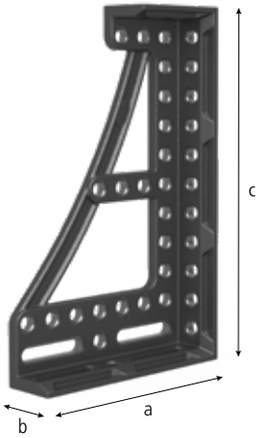



220134.N



220136.N





	Długość: (a)	Szerokość: (b)	Wysokość: (c)	MS: (d)	Waga:	Nr artykułu
Kątownik montażowy i blokujący 600 GK - stoper lewy - azotowany - seryjnie z miarką	373 mm	95 mm	600 mm	ok. 20 mm	21,80 kg	2-220134.N **1.000,-** ●
Kątownik montażowy i blokujący 600 GK - stoper prawy - azotowany - seryjnie z miarką	373 mm	95 mm	600 mm	ok. 20 mm	21,80 kg	2-220136.N **1.000,-** ●

MS=Grubość materiału; ● = Produkt jest dostępny w magazynie ; ○ = Produkt jest dostępny na zamówienie; Wyjaśnienia na stronie 84

= Twardość i długowieczność
100 = Miarka
N = Ochrona przed przywieraniem odprysków spawalniczych
BAR = Zabezpieczenie przez korozją

Kątownik montażowy i blokujący 800 GK

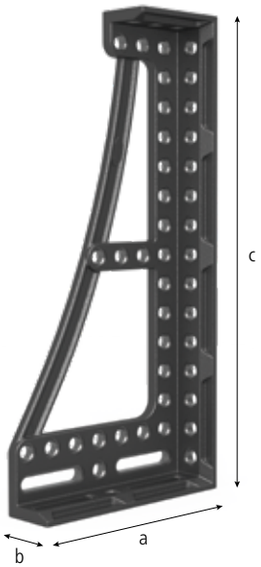

Opis:

Kątownik montażowy i blokujący 800 GK, zapewnia wiele możliwości mocowania dzięki swej trójwymiarowości. Wykonany jest z wysokiej jakości materiału GGG40 dzięki czemu znajduje zastosowanie w ekstremalnie ciężkich aplikacjach. Stosowany jako blokada, jak również przedłużenie stołu. Występuje w wersji lewej i prawej. Rekomendowane jest zamawianie parami.

Dodatkowa szczelina mocująca dla maksymalnej stabilności.



220144.N



220146.N

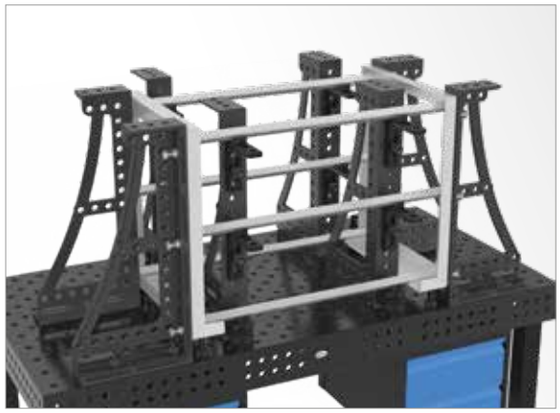



		Długość: (a)	Szerokość: (b)	Wysokość: (c)	MS: (d)	Waga:	Nr artykułu
Kątownik montażowy i blokujący 800 GK - stoper lewy - azotowany - seryjnie z miarką	100 N BAR	373 mm	95 mm	800 mm	ok. 20 mm	25,80 kg	2-220144.N **1.555,-** ●
Kątownik montażowy i blokujący 800 GK - stoper prawy - azotowany - seryjnie z miarką	100 N BAR	373 mm	95 mm	800 mm	ok. 20 mm	25,80 kg	2-220146.N **1.555,-** ●

MS=Grubość materiału; ● = Produkt jest dostępny w magazynie ; ○ = Produkt jest dostępny na zamówienie; Wyjaśnienia na stronie 84

= Twardość i długowieczność; 100 = Miarka; N = Ochrona przed przywieraniem odprysków spawalniczych; BAR = Zabezpieczenie przez korozją

Blok typu-U 200/150

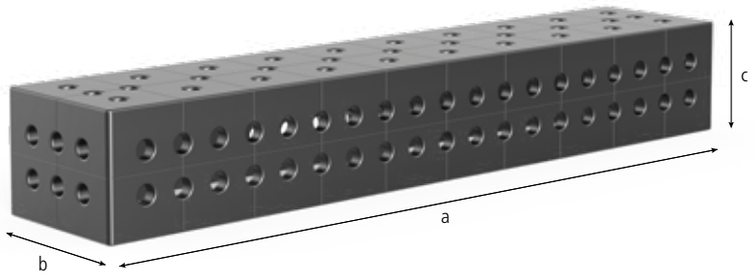

Opis:

Blok typu-U 200/150 (bok 150 mm) wykorzystuje się jako idealne rozszerzenie stołu, do tworzenia konfiguracji pionowych, stanowi także mocne połączenie dwóch stołów spawalniczych. Elementy łączy się za pomocą trzpieni połączeniowych (Nr artykułu 220560.N).

W przypadku zastosowania bloku jako przedłużenie stołu, konieczne jest zastosowanie nóg do podparcia, jeżeli jego długość przekracza 1000 mm.

Wiele możliwości mocowania oraz kombinacji z innymi kątownikami i stoperami zapewnia układ otworów w siatce ukośnej.

Siatka otworów 100x100 mm ułatwia pozycjonowanie.

Od długości bloku 500 mm wszystkie bloki typu U mają otwory montażowe z tyłu w celu przymocowania nóg stołu (z wyjątkiem 220360.P).

Zdjęcia wszystkich wymiarów dostępne są na stronie www.siegmund.com.

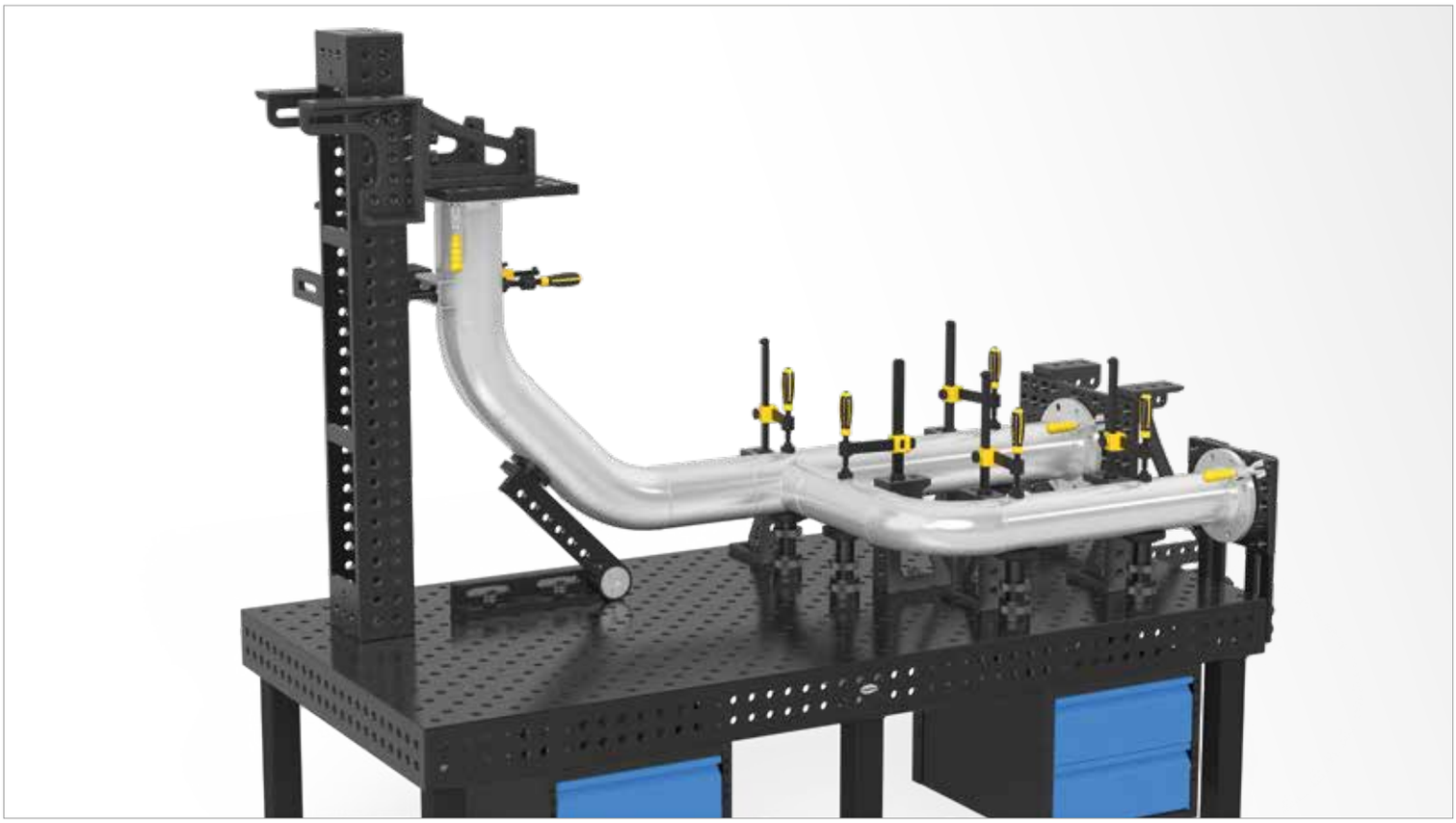

	Długość: (a)	Szerokość: (b)	Wysokość: (c)	MS: (d)	Waga:	azotowany plazmowo	
Blok typu-U 200x200x150 azotowany plazmowo	200 mm	200 mm	150 mm	18 mm	ok. 19 kg	2-220350.P **1.325,-**	●
Blok typu-U 500x200x150 azotowany plazmowo	500 mm	200 mm	150 mm	18 mm	ok. 43 kg	2-220360.P **1.713,-**	●
Blok typu-U 1000x200x150 azotowany plazmowo	1000 mm	200 mm	150 mm	18 mm	ok. 75 kg	2-220370.P **2.790,-**	●
Blok typu-U 1500x200x150 azotowany plazmowo	1500 mm	200 mm	150 mm	18 mm	ok. 107 kg	2-220380.P **3.737,-**	●
Blok typu-U 2000x200x150 azotowany plazmowo	2000 mm	200 mm	150 mm	18 mm	ok. 141 kg	2-220390.P **4.785,-**	●

MS=Grubość materiału; ● = Produkt jest dostępny w magazynie ; ○ = Produkt jest dostępny na zamówienie; Wyjaśnienia na stronie 84

Od zakupu 5 sztuk również dostępne bez azotowania. Produkt jest dostępny na zamówienie.





Strona 476
Trzpień szybkomocujący krótki



Strona 476
Trzpień szybkomocujący długi



Strona 477
Trzpień uniwersalny komfort krótki



Strona 477
Trzpień uniwersalny komfort długi



Strona 478
Trzpień szybkomocujący płaski krótki



Strona 478
Trzpień szybkomocujący płaski długi



Strona 479
Trzpień wpuszczany krótki



Strona 479
Trzpień wpuszczany długi



Strona 480
Trzpień pozycjonujący



Strona 481
Trzpień łączący krótki



Strona 481
Trzpień łączący długi



Strona 482
Trzpień magnetyczny 60

Trzpienie

Błyskawiczne i zoptymalizowane

Dobrze skonstruowany mechanizm pozwala na mocowanie i zwalnianie w ciągu kilku sekund.



- Szybsze mocowanie dzięki wzmocnionej sile docisku
- Zoptymalizowana ergonomia uchwytu: łatwiejsza obsługa dzięki wystarczającej przestrzeni pomiędzy uchwytem a elementem obrabianym
- Optymalna powierzchnia dla najlepszej przyczepności
- Powierzchnia w otworach jest szlifowana po hartowaniu - dla maksymalnej dokładności
- Korpus trzpienia wykonany jest z hartowanej stali wysokostopowej - dla maksymalnej wytrzymałości
- Dzięki zminimalizowanemu tarciu wewnętrznemu nie potrzeba o-ringów, dzięki czemu w otworach nie zbiera się brud. W razie potrzeby o-ringi mogą być zastosowane
- Dzięki 4 kulom wewnątrz, zasadnicza siła zostaje zintensyfikowana przy minimalnym tarciu wewnętrznym. W wielu przypadkach wystarcza dokręcenie ręką.
- Ø 9,9 mm kule; duża powierzchnia styku; centrum nacisku skierowane na zewnątrz
- Podparcie 3 kul równoważy obciążenie, zgodnie z zasadą trójścienną. Niepotrzebne są o-ringi aby kule utrzymać w miejscu!
- Skos pozwala na mocowanie poprzeczne
- Opatentowany mechanizm czyszczenia i wymiany kul



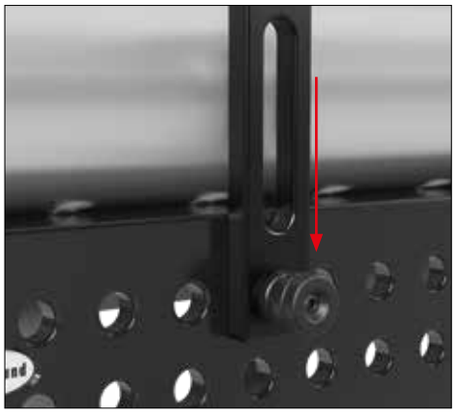

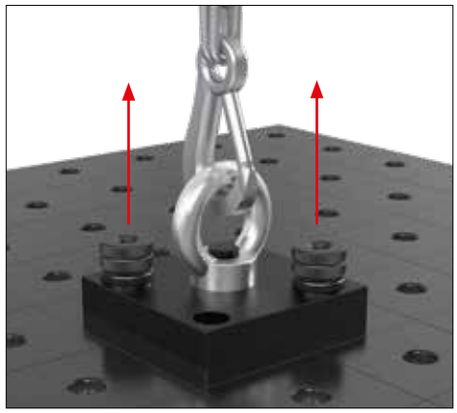

MOMENT DOKRĘCENIA (AM)

Moment dokręcenia to siła dokręcenia śruby za pomocą klucza dynamometrycznego. Aby uzyskać optymalną siłę docisku, moment dokręcania powinien odpowiadać zalecanej wartości.

Trzpień został tak zaprojektowany by przy niskim momencie obrotowym osiągnąć maksymalną siłę docisku, co umożliwia proste mocowanie ręczne.

Max. AM 220510: ≤ 15 Nm

SIŁA ŚCINANIA (SK)

Siła ścinania to siła, która reaguje poprzecznie do pola powierzchni przekroju poprzecznego trzpienia.

Max. SK 220510: ≤ 130 kN

SIŁA ROZCIĄGANIA (ZK)

Siła rozciągania objawia się przy ciągnięciu umocowanego trzpienia.

Max. ZK 220510: ≤ 15 kN

Trzpień szybkomocujący



Opis:

Oksydowany trzpień szybkomocujący z wkrętowym mechanizmem blokującym jest idealnym elementem łączącym elementy Siegmund. Trzpienie szybkomocujące odznaczają się szczególnie dużymi kulami, które chronią skosy w otworach dzięki niewielkiemu naciskowi powierzchniowemu. Czwarta kula na środku redukuje tarcie wewnętrze i wzmacnia siłę pokrętła. Nowa wersja trzpienia pozbawiona jest o-ringów, dzięki czemu łatwiej go oczyścić. Trzpień został jeszcze bardziej zoptymalizowany.

Niedozwolone jest łączenie za pomocą tego trzpienia stołów i bloków typu-U!



220510



220512





	Długość: (a)	Ø: (o)	Waga:	SK:	AM:	ZK:	Nr artykułu	
Trzpień szybkomocujący krótki - do łączenia 2 elementów - oksydowany/-a - dokręcany	83 mm	22 mm	0,27 kg	130,00 kN	15,00 Nm	15,00 kN	2-220510 **158,-**	●
Trzpień szybkomocujący długi - do łączenia 3 elementów - oksydowany/-a - dokręcany	101 mm	22 mm	0,32 kg	130,00 kN	15,00 Nm	15,00 kN	2-220512 **196,-**	●

SK=Siła ścinania; AM=Moment dokręcenia; ZK=Siła rozciągania; ● = Produkt jest dostępny w magazynie ; ○ = Produkt jest dostępny na zamówienie; Wyjaśnienia na stronie 84

Trzpień uniwersalny



Opis:

Oksydowany uniwersalny trzpień komfortowy jest idealnym elementem łączącym elementy Siegmund. Stosuje się go przy łączeniu elementów o różnej grubości materiału. Strefa zaciskowa krótkiego trzpienia wynosi 33-39 mm, a długiego 51-57 mm. Samocentrowanie w otworach zapewniają O-ringi. Duże kule przemieszczają się od środka na zewnątrz i zapobiegają przemieszczaniu się materiału na skutek niskiego ciśnienia powierzchniowego przy dużej sile nacisku w otworze systemowym.

Trzpień uniwersalny jest mocowany za pomocą zintegrowanego pokrętła lub klucza sześciokątnego (Nr artykułu 280854).

Niedozwolone jest łączenie za pomocą tego trzpienia stołów i bloków typu-U!



220532



220533





	Długość: (a)	Ø: (o)	Waga:	SK:	AM:	ZK:	Nr artykułu
Trzpień uniwersalny komfort krótki - do łączenia 2 elementów - oksydowany/-a	93 mm	22 mm	0,35 kg	150,00 kN	15,00 Nm	15,00 kN	2-220532 ● **167,-**
Trzpień uniwersalny komfort długi - do łączenia 3 elementów - oksydowany/-a	111 mm	22 mm	0,41 kg	130,00 kN	15,00 Nm	15,00 kN	2-220533 ● **206,-**

SK=Siła ścinania; AM=Moment dokręcenia; ZK=Siła rozciągania; ● = Produkt jest dostępny w magazynie ; ○ = Produkt jest dostępny na zamówienie; Wyjaśnienia na stronie 84

Trzpień szybkomocujący płaski







220522 220523

Opis:

Oksydowany trzpień mocujący płaski przeznaczony jest do mocowania w otworach podłużnych. Jego celem jest, jak w przypadku trzpieni wpuszczanych - redukcja wysokości roboczej.

Idealny do wkrętarek akumulatorowych o momencie obrotowym do 25 Nm.

Niedozwolone jest łączenie za pomocą tego trzpienia stołów i bloków typu-U!



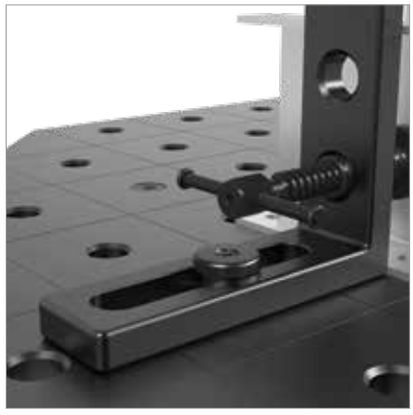

	Długość: (a)	Ø: (o)	Waga:	SK:	AM:	ZK:	Nr artykułu
Trzpień szybkomocujący płaski krótki - do łączenia 2 elementów - oksydowany/-a	57 mm	22 mm	0,15 kg	130,00 kN	15,00 Nm	15,00 kN	2-220522 **144,-** ●
Trzpień szybkomocujący płaski długi - do łączenia 3 elementów - oksydowany/-a	75 mm	22 mm	0,20 kg	130,00 kN	15,00 Nm	15,00 kN	2-220523 **167,-** ●

SK=Siła ścinania; AM=Moment dokręcenia; ZK=Siła rozciągania; ● = Produkt jest dostępny w magazynie ; ○ = Produkt jest dostępny na zamówienie; Wyjaśnienia na stronie 84

Trzpień wpuszczany

Opis:

Trzpień wpuszczany jest stosowany jako ukryte połączenie komponentów Siegmund. W swojej konstrukcji odpowiada innym trzpieniom z czterema kulami. Jego głowica znika w obniżeniu otworów, tak że nic nie wystaje ponad mocowanym elementem. Trzpień wpuszczany nie nadaje się do stosowania w otworach podłużnych.

Niedozwolone jest łączenie za pomocą tego trzpienia stołów i bloków typu-U!







220528 220529





	Długość: (a)	Ø: (o)	Waga:	SK:	AM:	ZK:	Nr artykułu
Trzpień wpuszczany krótki - do łączenia 2 elementów - oksydowany/-a	49 mm	22 mm	0,12 kg	130,00 kN	15,00 Nm	6,00 kN	2-220528 **144,-** ●
Trzpień wpuszczany długi - do łączenia 3 elementów - oksydowany/-a	67 mm	22 mm	0,16 kg	130,00 kN	15,00 Nm	6,00 kN	2-220529 **177,-** ●

SK=Siła ścinania; AM=Moment dokręcenia; ZK=Siła rozciągania; ● = Produkt jest dostępny w magazynie ; ○ = Produkt jest dostępny na zamówienie; Wyjaśnienia na stronie 84

Trzpień pozycjonujący





220540

Opis:

Trzpienie pozycjonujące przeznaczone są do regulacji kątowników, które mogą być umocowane w miejscu przy pomocy jednego trzpienia. Jest to niedrogi sposób zastąpienia trzpienia mocującego. Dodatkowo pozwala tworzyć różne układy blokad np. 90° lub 45°.

Niedozwolone jest łączenie za pomocą tego trzpienia stołów i bloków typu-U!





	Długość: (a)	Ø: (o)	Waga:	Nr artykułu	
Trzpień pozycjonujący - oksydowany/-a	56 mm	22 mm	0,21 kg	2-220540 **48,-**	●

● = Produkt jest dostępny w magazynie ; ○ = Produkt jest dostępny na zamówienie; Wyjaśnienia na stronie 84

Trzpień łączący

Opis:

Trzpień łączący wpuszczany jest przeznaczony do łączenia długotrwałego elementów systemu Siegmund np. stołów czy bloków typu-U.

Łatwy montaż zapewnia samocentrujące mocowanie przy użyciu klucza sześciokątnego. Głowica trzpienia posiada gniazdo sześciokątne nr 10 do klucza.

Trzpienie mogą być wykorzystywane do mocnego skręcenia ze sobą elementów, bez uciążliwego wystawania - są całkowicie schowane. Są także odpowiednie do stosowania w otworach podłużnych.







220560.N 220561

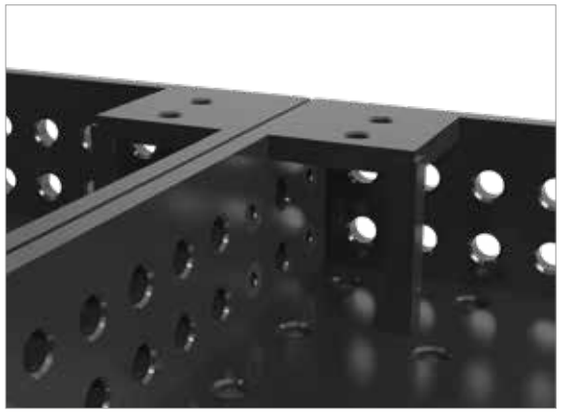



	Długość: (a)	Ø: (o)	Waga:	SK:	AM:	ZK:	Nr artykułu
Trzpień łączący - do łączenia 2 elementów - azotowany - z gniazdem sześciokątnym	36 mm	22 mm	0,06 kg	120,00 kN	15,00 Nm	6,00 kN	2-220560.N **67,-** ●
Trzpień łączący długi - do łączenia 3 elementów - oksydowany/-a - z gniazdem sześciokątnym	54 mm	22 mm	0,12 kg	120,00 kN	15,00 Nm	6,00 kN	2-220561 **91,-** ●

SK=Siła ścinania; AM=Moment dokręcenia; ZK=Siła rozciągania; ● = Produkt jest dostępny w magazynie ; ○ = Produkt jest dostępny na zamówienie; Wyjaśnienia na stronie 84

= Twardość i długowieczność
N = Ochrona przed przywieraniem odprysków spawalniczych
BAR = Zabezpieczenie przez korozją

Trzpień magnetyczny

Opis:

Magnetyczny trzpień mocujący umożliwia szybkie mocowanie bez wkręcania lub użycia narzędzi. Zalecany do mocowania elementów szczególnie wrażliwych na nacisk, jak cienkie arkusze blachy, a także w przypadku, gdy mocowanie po przeciwnej stronie jest niemożliwe np. zamknięte profile.





220740

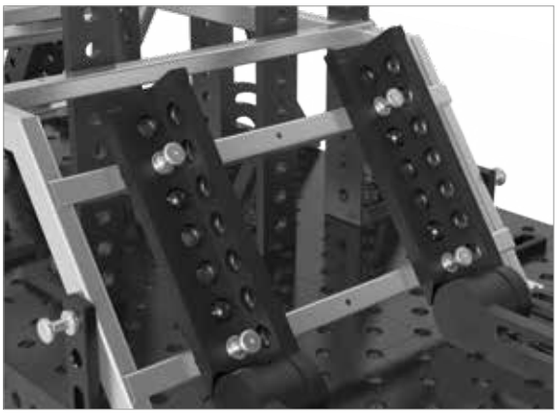



		Długość: (a)	Ø: (o)	Waga:	Nr artykułu	
Trzpień magnetyczny 60 - Długość trzpienia 25 mm - aluminiowy/-a	ALU	60 mm	22 mm	0,06 kg	2-220740 **77,-**	●

● = Produkt jest dostępny w magazynie ; ○ = Produkt jest dostępny na zamówienie; Wyjaśnienia na stronie 84

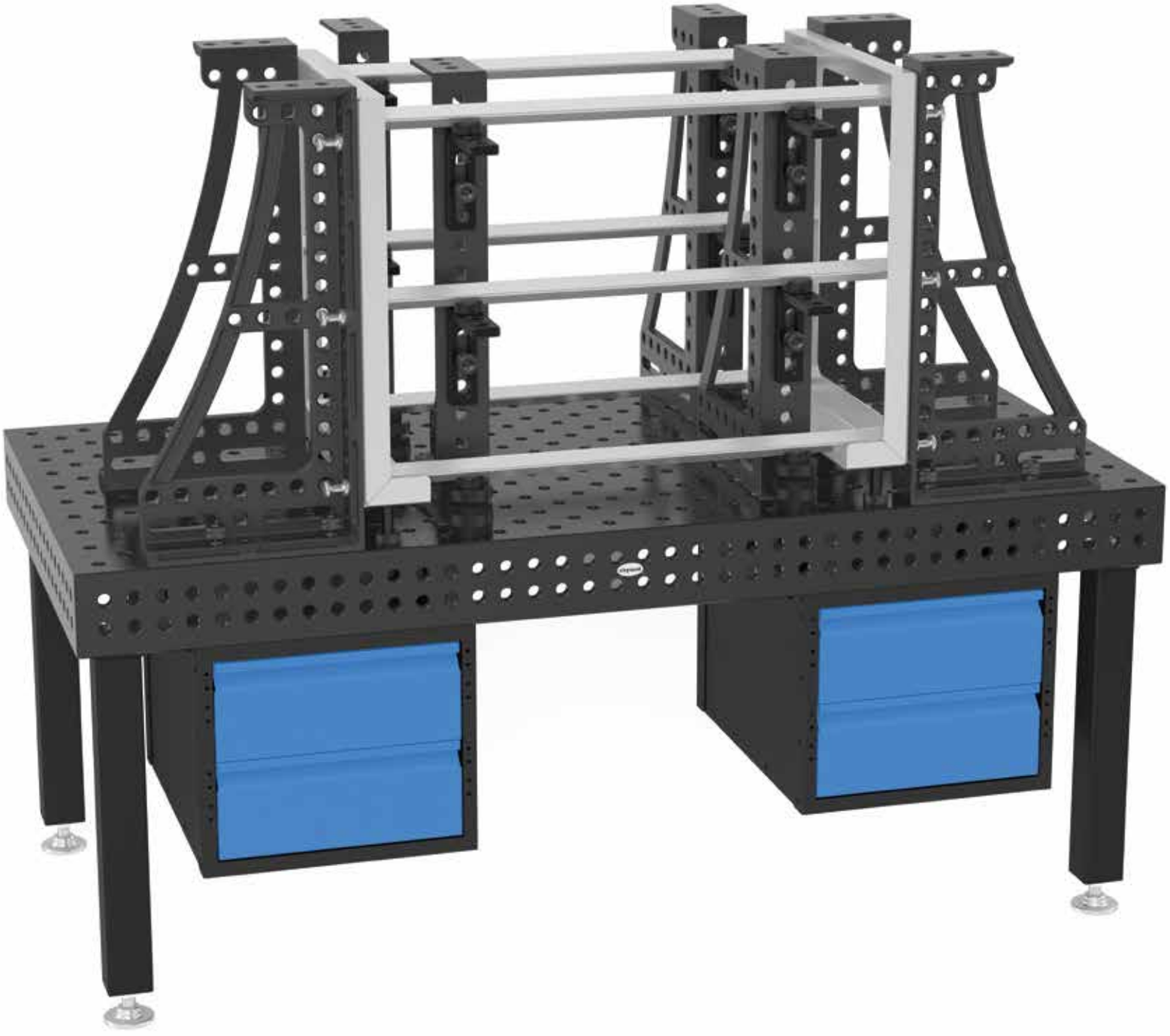

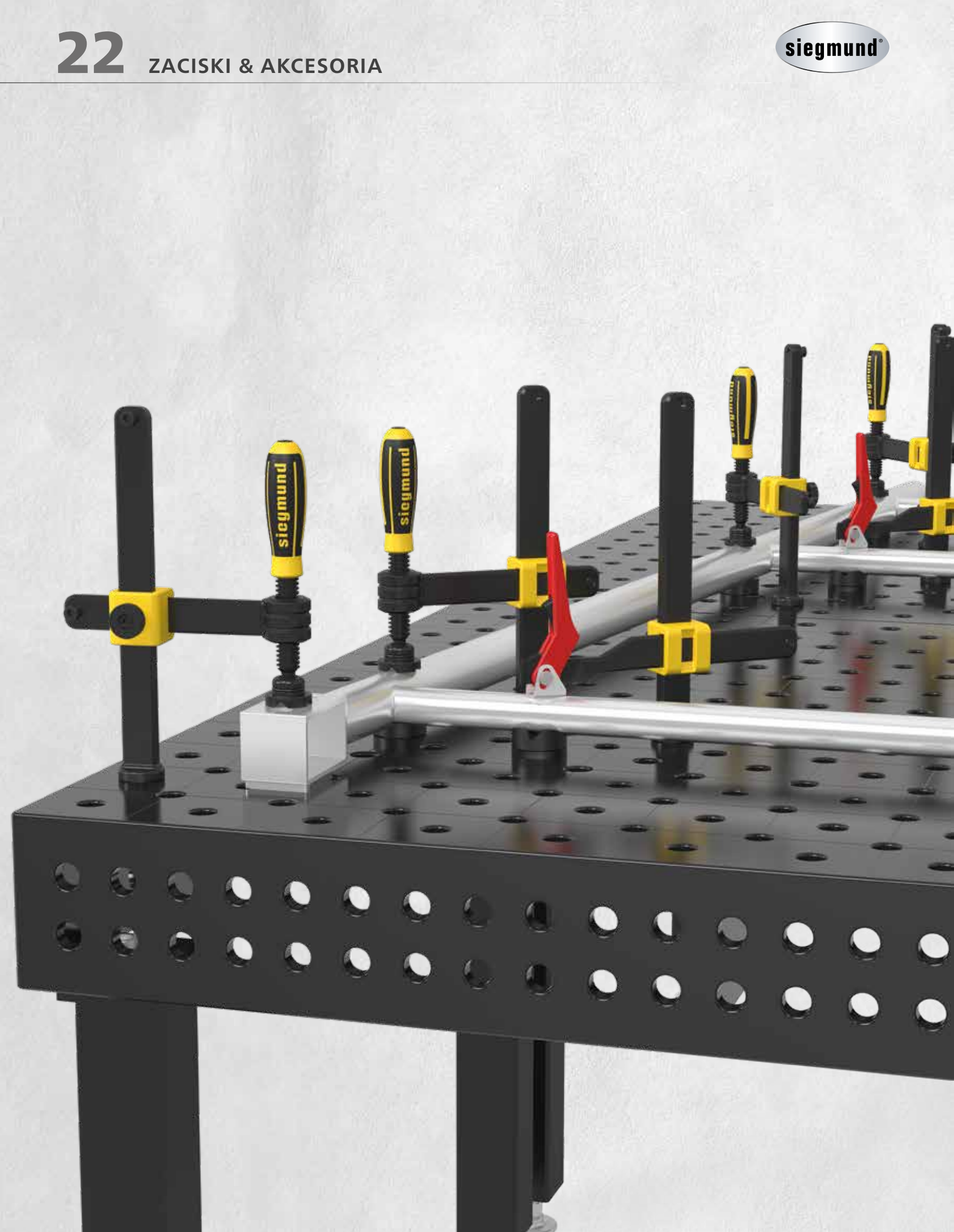
siegmund
siegmund



Strona 488
Professional Zacisk śrubowy



Strona 490
Professional Zacisk śrubowy 45°/90°



Strona 492
Zacisk na rurze uniwersalny



Strona 494
Szybkościsk Profesjonalny



Strona 496
Pryzma do zacisków śrubowych



Strona 496
Pryzma do zacisków śrubowych



Strona 496
Pryzma do zacisków śrubowych



Strona 497
Pryzma Duo Ø 40



Strona 497
Pryzma Duo Ø 40



Strona 497
Pryzma Duo Ø 40

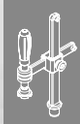

Zaciski & Akcesoria

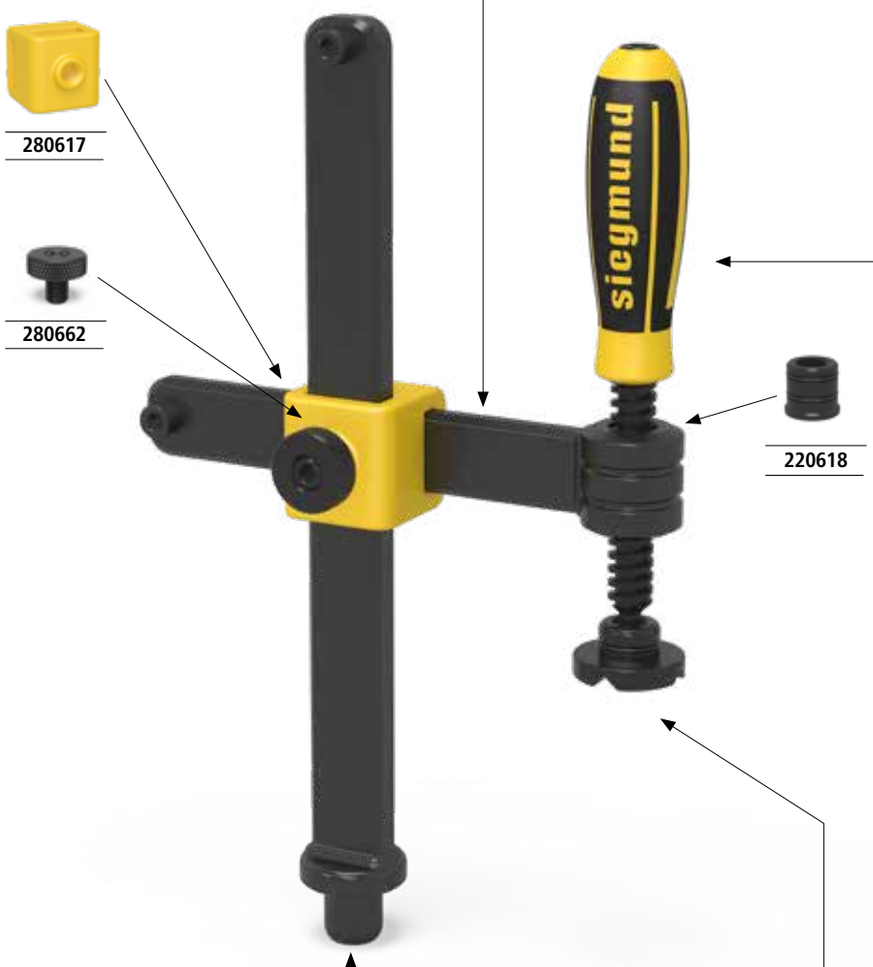

220631
200 mm

280617

280662

220618



220634.2	220634.1	220634
170 mm	135 mm	100 mm



220635.1	220635
150 mm	83 mm

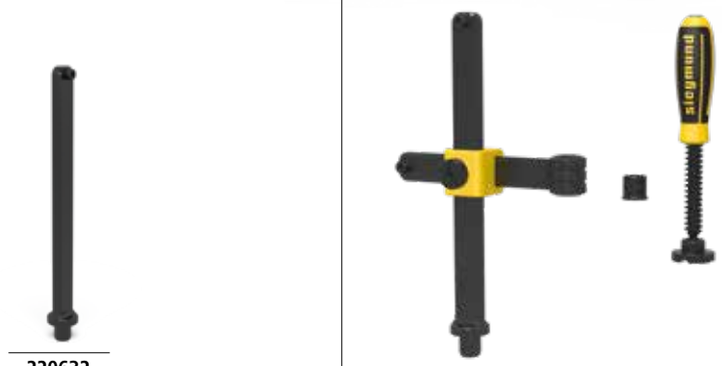

220632
310 mm



Ø 40	220650	220650.A	220650.PA
	oksydowany/-a	aluminiowy/-a	poliamidowa



Ø 40	220657.1	220658.E	220659.PA
	oksydowany/-a	Stal nierdzewna	poliamidowa

Akcesoria dla 220610.1 znajdziesz na stronie 489. Pryzmy do zacisków śrubowych na stronie 496; 497.



220679



220678
200 mm



220634.2	220634.1	220634
170 mm	135 mm	100 mm



220635.1	220635
150 mm	83 mm

220653



220677
210 mm





Ø 40	220650	220650.A	220650.PA
	oksydowany/-a	aluminiowy/-a	poliamidowa



Ø 40	220657.1	220658.E	220659.PA
	oksydowany/-a	Stal nierdzewna	poliamidowa

Akcesoria dla 220604.1 znajdziesz na stronie 493. Pryzmy do zacisków śrubowych na stronie 496; 497.

Professional Zacisk śrubowy

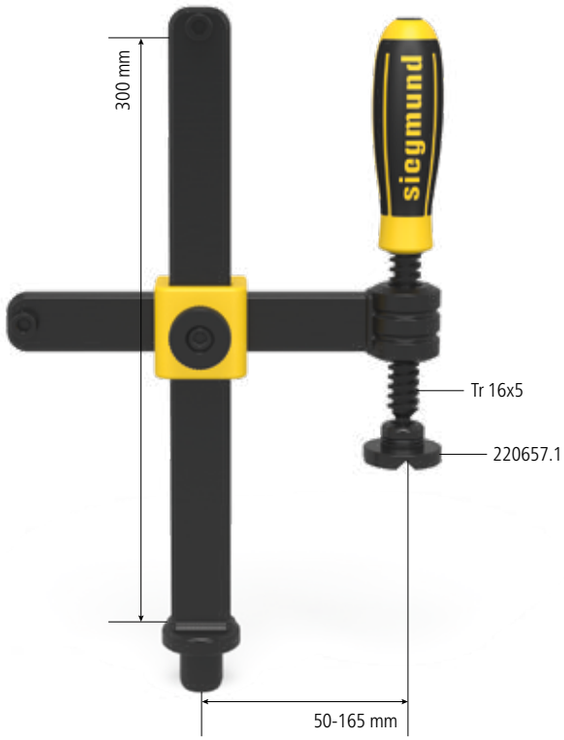

Opis:

Professional Zacisk śrubowy jest narzędziem, które oferuje szybkie, mocne i dokładne mocowanie najróżniejszych elementów. Efektywność tego zacisku jest wynikiem oszczędności czasu, szybkiej regulacji oraz łatwego demontażu. By sprostać indywidualnym potrzebom, oferujemy różne długości poziomych i pionowych prętów. Wymiar użytego pręta poziomego wynosi 30x10 mm (szerokość x grubość), a pręta pionowego – 30x14 mm.

Aby docisnąć każdy rodzaj spawanego materiału - pryzmy są wymienialne. Odpowiednie pryzmy znajdziesz na stronie 496.

Długą żywotność gwarantuje oksydowany materiał, a możliwość oddzielnego zamawiania poszczególnych elementów zacisku zapewnia komfort użytkowania. Dzięki nowemu pokrętłu znajdującemu się bezpośrednio na krzyżaku, regulacja wysokości zajmuje zdecydowanie mniej czasu.

Gniazdo sześciokątne w zakończeniu uchwytu, pozwala na precyzyjną regulację zacisku przy użyciu klucza dynamometrycznego.

Nowy projekt - Dostępny od 01.01.2019. Zastrzegamy sobie prawo do dostarczenia starej wersji do 01.01.2019.

Poprzednie wersje (220610, 220630, 220615, 220604) zawierają pojedyncze elementy z systemu 28. Części zamienne do poprzedniej wersji patrz strona 264.



220610.1



220610.1.S

Model standardowy	maks. nośność:	Waga:	Nr artykułu	
Professional Zacisk śrubowy	5 kN	2,70 kg	2-220610.1 **234,-**	●
Professional Zacisk śrubowy wymiar specjalny			2-220610.1.S .	○

● = Produkt jest dostępny w magazynie ; ○ = Produkt jest dostępny na zamówienie; Wyjaśnienia na stronie 84

Model standardowy 220610.1:
zawiera 1x 220634, 1x 220631, 1x 220632, 1x 220618, 1x 280617, 1x 280662.N, 1x 220657.1


220634


220635


220631


220632


220618


280617


280662.N

Części zapasowe, wymiary specjalne i elementy do indywidualnej konfiguracji								
Uchwyt gwintowany z rękojeścią - dla 220610.1, 220630.1, 220604.1 - gwint 16 x 5 mm	100 mm 2-220634 **48,-**	●	135 mm 2-220634.1 **53,-**	●	170 mm 2-220634.2 **57,-**	●	wymiar specjalny 2-220634.S ·	○
Uchwyt gwintowany z sześciokątnym łbem - dla 220610.1, 220630.1, 220604.1 - gwint 16 x 5 mm			83 mm 2-220635 **53,-**	●	150 mm 2-220635.1 **57,-**	●	wymiar specjalny 2-220635.S ·	○
Pręt poziomy - dla 220610.1 - bez tulei 220618, prosimy zamawiać osobno							200 mm 2-220631 **43,-**	●
Pręt pionowy - dla 220610.1, 220615.1 - Pręt pionowy jest utwardzany							310 mm 2-220632 **81,-**	●
Tuleja gwintowana - tuleja gwintowana 16 x 5 mm dla sztyftów zacisków śrubowych systemu 22 - dla 220610.1 - oksydowany/-a							2-220618 **29,-**	●
Krzyżak żeliwny - dla 280610, 280611, 280615, 220610.1, 220615.1 - bez pokrętła							45 mm 2-280617 **77,-**	●
Pokrętło dla krzyżak żeliwny - dla 280610, 280612, 280630, 280615, 280611, 220610.1, 220630.1, 220615.1							25 mm 2-280662.N **33,-**	●

● = Produkt jest dostępny w magazynie ; ○ = Produkt jest dostępny na zamówienie; Wyjaśnienia na stronie 84

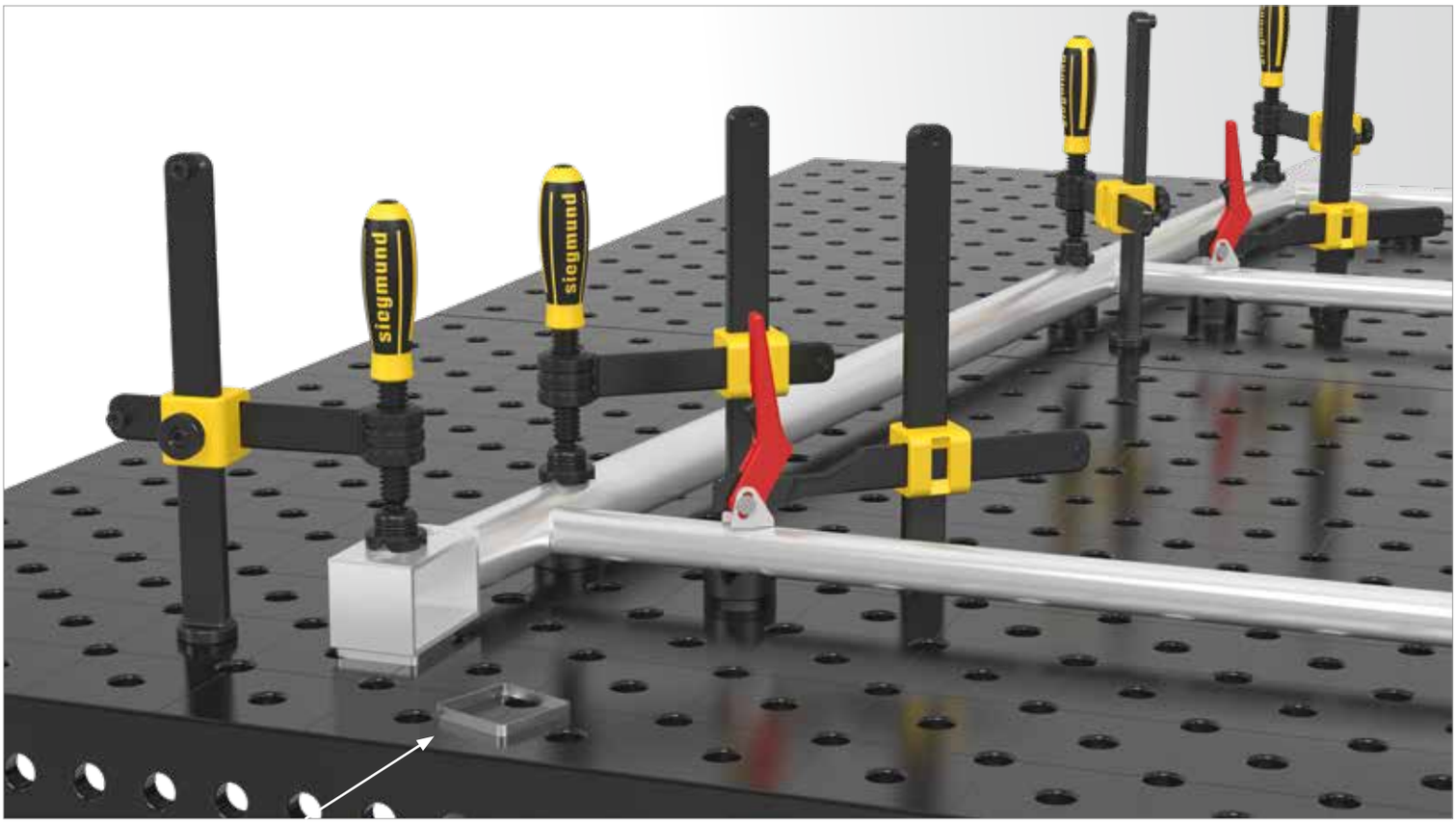

Cięty do odpowiedniego wymiaru i dostarczony przez Klienta.

Professional Zacisk śrubowy 45°/90°

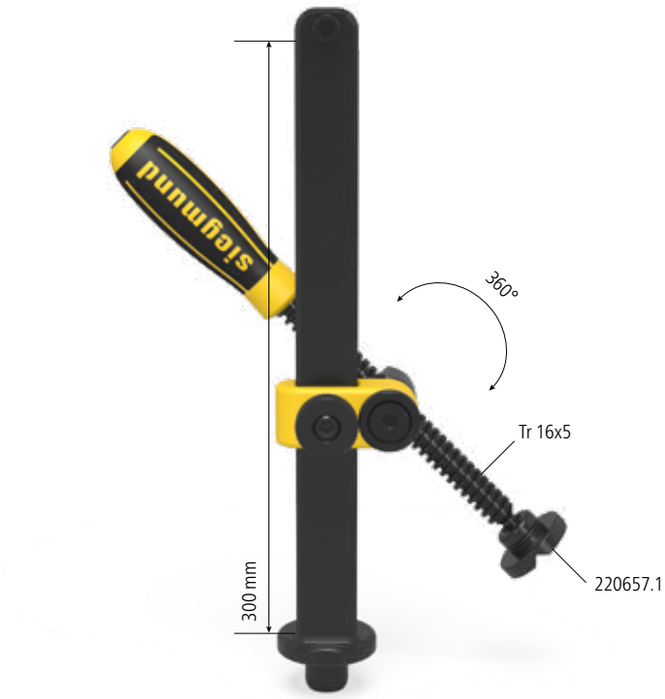

Opis:

Professional Zacisk śrubowy 45°/90° zastępuje standardowe zaciski 45° i 90°. Wyznacza on nowe standardy montażu ze względu na możliwość obrotu w zakresie 0°-360°.

Dla bezpiecznego mocowania każdego typu spawanych elementów stosuje się pryzmy wymienne. Pryzmy do tego zacisku znajdziesz na stronie 496. Wymiar użytego pręta płaskiego wynosi 30x14 mm (szerokość x grubość).

Długą żywotność gwarantuje oksydowany materiał, a możliwość oddzielnego zamawiania poszczególnych elementów zacisku zapewnia komfort użytkowania. Dzięki nowemu pokrętłu znajdującemu się bezpośrednio na krzyżaku, regulacja wysokości zajmuje zdecydowanie mniej czasu.

Gniazdo sześciokątne w zakończeniu uchwytu, pozwala na precyzyjną regulację zacisku przy użyciu klucza dynamometrycznego.

Nowy projekt - Dostępny od 01.01.2019. Zastrzegamy sobie prawo do dostarczenia starej wersji do 01.01.2019.

Poprzednie wersje (220610, 220630, 220615, 220604) zawierają pojedyncze elementy z systemu 28. Części zamienne do poprzedniej wersji patrz strona 264.



220630.1



220630.1.S

Model standardowy	maks. nośność:	Waga:	Nr artykułu	
Professional Zacisk śrubowy 45°/90°	5 kN	2,21 kg	2-220630.1 **215,-**	●
Professional Zacisk śrubowy 45°/90° wymiar specjalny			2-220630.1.S .	○

● = Produkt jest dostępny w magazynie ; ○ = Produkt jest dostępny na zamówienie; Wyjaśnienia na stronie 84

Model standardowy 220630.1:
zawiera 1x 220634.1, 1x 220633, 1x 229108, 1x 280617.2, 1x 280662, 1x 289109, 1x 220657.1


220634.2


220635.1


220633


229108


280617.2


280662.N


289109

Części zapasowe, wymiary specjalne i elementy do indywidualnej konfiguracji								
Uchwyt gwintowany z rękojeścią - dla 220610.1, 220630.1, 220604.1 - gwint 16 x 5 mm	100 mm 2-220634 **48,-**	●	135 mm 2-220634.1 **53,-**	●	170 mm 2-220634.2 **57,-**	●	wymiar specjalny 2-220634.S .	○
Uchwyt gwintowany z sześciokątnym łbem - dla 220610.1, 220630.1, 220604.1 - gwint 16 x 5 mm			83 mm 2-220635 .	○	150 mm 2-220635.1 **57,-**	●	wymiar specjalny 2-220635.S .	○
Pręt pionowy - dla 220630.1 - Pręt pionowy jest utwardzany							310 mm 2-220633 **81,-**	●
Sztyft gwintowany prowadzący - dla 220630.1							42 mm 2-229108 **19,-**	●
Krzyżak żeliwny - dla 280630, 220630.1 - bez pokrętła							70 mm 2-280617.2 **77,-**	●
Pokrętło dla krzyżak żeliwny - dla 280610, 280612, 280630, 280615, 280611, 220610.1, 220630.1, 220615.1							25 mm 2-280662.N **33,-**	●
Płyta dla krzyżak żeliwny - dla 280630, 220630.1 - z wpuszczanymi śrubami M10x25							10 mm 2-289109 **14,-**	●

● = Produkt jest dostępny w magazynie ; ○ = Produkt jest dostępny na zamówienie; Wyjaśnienia na stronie 84



Zacisk z prętem okrągłym Basic uniwersalny

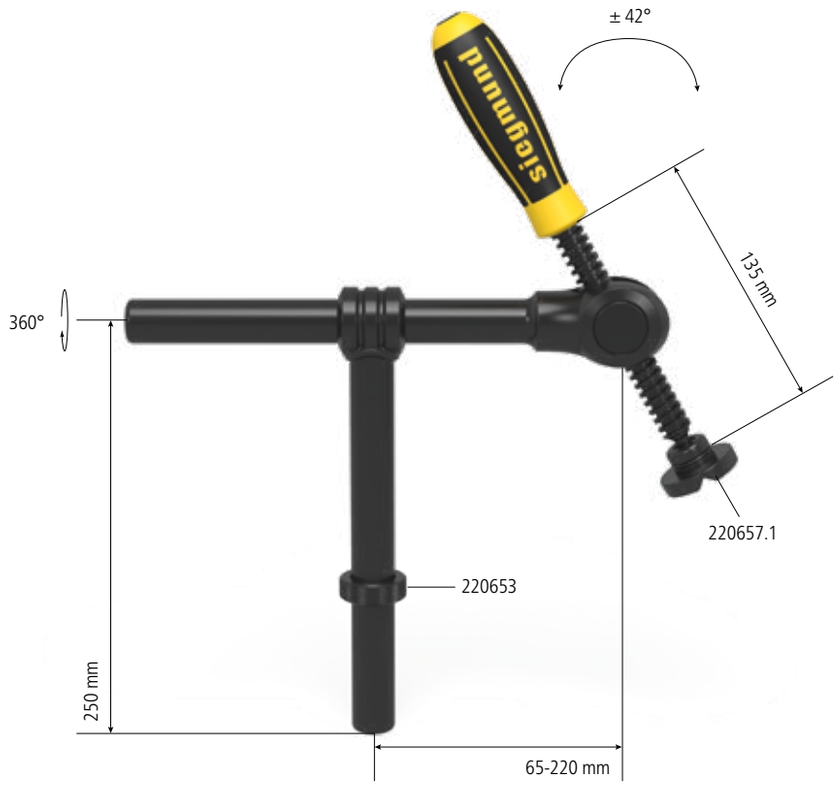

Opis:

Zacisk uniwersalny z prętem okrągłym o kącie + / - 42° pozwala na elastyczne mocowanie ze względu na zastosowanie nasuwanego sztyftu. Zacisk ten łączy w sobie możliwości jakie dają zaciski 45° i 90°.
Może być zamocowany pod kątem, jak i prosto.
W rezultacie oferuje wiele nowych i bardziej różnorodnych możliwości mocowania.

Poziomy pręt okrągły jest regulowany bezstopniowo, ma długość 200 mm. W połączeniu z nasuwanym sztyftem tworzy zmienny zakres mocowania.
Długość pręta pionowego wynosi 250 mm.

Dla bezpiecznego mocowania każdego typu spawanych elementów stosuje się pryzmy wymienne. Pryzmy do tego zacisku znajdziesz na stronie 496.

Długą żywotność gwarantuje oksydowany materiał, a możliwość oddzielnego zamawiania poszczególnych elementów zacisku zapewnia komfort użytkowania.
Aby umieścić okrągły pręt pionowy w otworze systemowym, stosuje się pierścień pozycjonujący (Nr artykułu 220653). Standardowa długość sztyftu wynosi 135 mm.

Nowy projekt - Dostępny od 01.01.2019. Zastrzegamy sobie prawo do dostarczenia starej wersji do 01.01.2019.

Poprzednie wersje (220610, 220630, 220615, 220604) zawierają pojedyncze elementy z systemu 28. Części zamienne do poprzedniej wersji patrz strona 264.



220604.1



220604.S

Model standardowy	maks. nośność:	Waga:	Nr artykułu	
Zacisk na rurze uniwersalny	1,4 kN	1,91 kg	2-220604.1 **258,-**	●
Zacisk na rurze uniwersalny wymiar specjalny			2-220604.S .	○

● = Produkt jest dostępny w magazynie ; ○ = Produkt jest dostępny na zamówienie; Wyjaśnienia na stronie 84

Model standardowy 220604.1:
zawiera 1x 220634.1, 1x 220678, 1x 220677, 1x 220679, 1x 220653, 1x 220657.1


220634.1


220635.1


220678


220677


220679


220653

Części zapasowe, wymiary specjalne i elementy do indywidualnej konfiguracji								
Uchwyt gwintowany z rękojeścią - dla 220610.1, 220630.1, 220604.1 - gwint 16 x 5 mm	100 mm 2-220634 **48,-**	●	135 mm 2-220634.1 **53,-**	●	170 mm 2-220634.2 **57,-**	●	wymiar specjalny 2-220634.S .	○
Uchwyt gwintowany z sześciokątnym łbem - dla 220610.1, 220630.1, 220604.1 - gwint 16 x 5 mm			83 mm 2-220635 .	○	150 mm 2-220635.1 **57,-**	●	wymiar specjalny 2-220635.S .	○
Pręt poziomy okrągły - dla 220604.1							200 mm 2-220678 **67,-**	●
Pręt pionowy okrągły - dla 220604.1							2-220677 **72,-**	●
Gniazdo sztyftu - dla 220604.1							42 mm 2-220679 **29,-**	●
Pierścień dystansowy - dla 220604.1							2-220653 **24,-**	●

● = Produkt jest dostępny w magazynie ; ○ = Produkt jest dostępny na zamówienie; Wyjaśnienia na stronie 84



Szybkościsk Profesjonalny

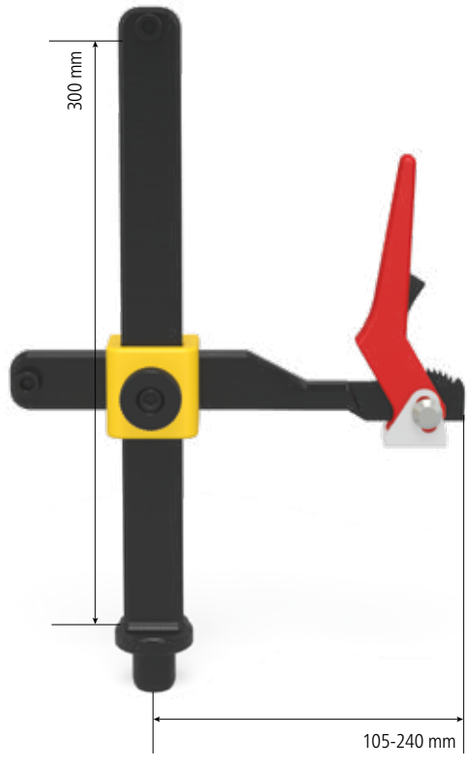

Opis:

Professional Szybkościsk używany jest do szybkiego i mocnego docisku elementów spawanych. Siła mocowania może być indywidualnie dopasowywana.

Długą żywotność gwarantuje oksydowany materiał, a możliwość oddzielnego zamawiania poszczególnych elementów zacisku zapewnia komfort użytkowania.

Dzięki nowemu pokrętłu znajdującemu się bezpośrednio na krzyżaku, regulacja wysokości zajmuje zdecydowanie mniej czasu.

Nowy projekt - Dostępny od 01.01.2019. Zastrzegamy sobie prawo do dostarczenia starej wersji do 01.01.2019.

Poprzednie wersje (220610, 220630, 220615, 220604) zawierają pojedyncze elementy z systemu 28. Części zamienne do poprzedniej wersji patrz strona 264.



220615.1



220615.1.S

Model standardowy	maks. nośność:	Waga:	Nr artykułu	
Szybkościsk Profesjonalny	5 kN	2,70 kg	2-220615.1 **359,-**	●
Szybkościsk Profesjonalny wymiar specjalny			2-220615.1.S .	○

● = Produkt jest dostępny w magazynie ; ○ = Produkt jest dostępny na zamówienie; Wyjaśnienia na stronie 84

Model standardowy 220615.1:
zawiera 1x 280637, 1x 220632, 1x 280617, 1x 280662.N


280637


220632


280617


280662.N

Części zapasowe, wymiary specjalne i elementy do indywidualnej konfiguracji								
Pręt poziomy z klamrą szybkomocującą - dla 280615, 220615.1	200 mm 2-280637 **201,-**	●	350 mm 2-280637.1 **215,-**	●	500 mm 2-280637.2 **230,-**	●	wymiar specjalny 2-280637.S ·	○
Pręt pionowy - dla 220610.1, 220615.1 - Pręt pionowy jest utwardzany							310 mm 2-220632 **81,-**	●
Krzyżak żeliwny - dla 280610, 280611, 280615, 220610.1, 220615.1 - bez pokrętła							45 mm 2-280617 **77,-**	●
Pokrętło dla krzyżak żeliwny - dla 280610, 280612, 280630, 280615, 280611, 220610.1, 220630.1, 220615.1							25 mm 2-280662.N **33,-**	●

● = Produkt jest dostępny w magazynie ; ○ = Produkt jest dostępny na zamówienie; Wyjaśnienia na stronie 84

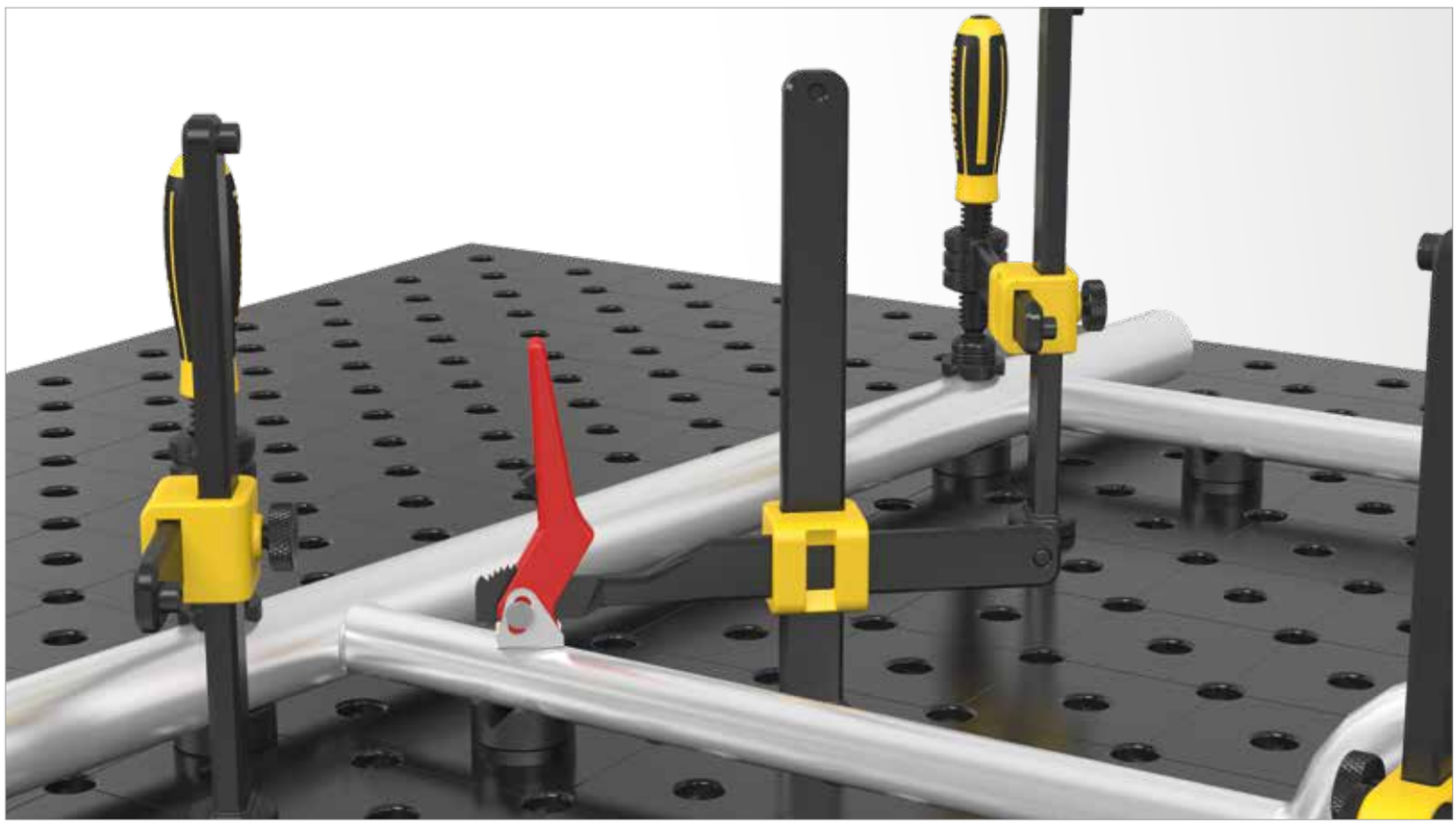

Pryzma do zacisków śrubowych





220657.1



220658.E



220659.PA

Opis:

Pryzma do zacisków śrubowych jest odpowiednia zarówno do prętów okrągłych jak i prostokątnych. Zapinając ją do okrągłego zakończenia sztyftu gwintowanego staje się bardziej elastyczna i pozwala na precyzyjne mocowanie dowolnych elementów. Nakładana i zdejmowana bez użycia dodatkowych narzędzi.

Dostępne różne rodzaje wykończenia.

Pryzma poliamidowa do zabezpieczenia przed zarysowaniem powierzchni.

Pryzma ze stali nierdzewnej do zastosowania w materiałach delikatnych oraz wymagających zabezpieczenia antykorozyjnego.





		Wysokość: (c)	Ø: (o)	Waga:	Nr artykułu	
Pryzma do zacisków śrubowych - oksydowany/-a - Do uchwytu z gwintem trapezoidalnym 16 x 5 mm		20 mm	40 mm	0,05 kg	2-220657.1 **33,-**	●
Pryzma do zacisków śrubowych - Stal nierdzewna - Do uchwytu z gwintem trapezoidalnym 16 x 5 mm		20 mm	40 mm	0,04 kg	2-220658.E **48,-**	●
Pryzma do zacisków śrubowych - poliamidowa - Do uchwytu z gwintem trapezoidalnym 16 x 5 mm	PA	20 mm	40 mm	0,01 kg	2-220659.PA **33,-**	●

● = Produkt jest dostępny w magazynie ; ○ = Produkt jest dostępny na zamówienie; Wyjaśnienia na stronie 84

Pryzma Duo Ø 40 dla zacisków śrubowych





220650



220650.A



220650.PA

Opis:

Pryzma Duo charakteryzuje się dwoma funkcjami - jedną z nich jest kompatybilność z całym systemem 22 mm oraz ze wszystkimi zaciskami śrubowymi. O-ring zapewnia dokładne pozycjonowanie pryzmy. Kąt dwuścienny 120° tworzy solidne wsparcie dla wszystkich profili okrągłych. Dzięki spłaszczonym narożnikom może być również stosowana do spawania elementów płaskich.

Pryzma poliamidowa wykorzystywana jest przy materiałach wrażliwych na zarysowania.

Pryzma z poliamidu jest odpowiednia wyłącznie dla zacisków.

Dostępny od 01.04.2019.





		Wysokość: (c)	Ø: (o)	Waga:	Nr artykułu	
Pryzma Duo Ø 40 - oksydowany/-a - Do uchwytu z gwintem trapezoidalnym 16 x 5 mm		27 mm	40 mm	0,13 kg	2-220650 **62,-**	●
Pryzma Duo Ø 40 - aluminiowy/-a - Do uchwytu z gwintem trapezoidalnym 16 x 5 mm	ALU	27 mm	40 mm	0,06 kg	2-220650.A **72,-**	●
Pryzma Duo Ø 40 - poliamidowa - Do uchwytu z gwintem trapezoidalnym 16 x 5 mm	PA	27 mm	40 mm	0,02 kg	2-220650.PA **67,-**	●

● = Produkt jest dostępny w magazynie ; ○ = Produkt jest dostępny na zamówienie; Wyjaśnienia na stronie 84



Strona 502
Pryzma Ø 50 135°
z wkręconym paskiem



Strona 502
Pryzma Ø 50 135°
z wkręconym paskiem



Strona 502
Pryzma Ø 50 135°
z wkręconym paskiem



Strona 503
Pryzma Vario Ø 50 90° / 120°
z wkręconym paskiem



Strona 503
Pryzma Vario Ø 50 90° / 120°
z wkręconym paskiem



Strona 503
Pryzma Vario Ø 50 90° / 120°
z wkręconym paskiem



Strona 504
Pryzma Ø 60 135°
z wkręconym paskiem



Strona 504
Pryzma Ø 60 135°
z wkręconym paskiem



Strona 504
Pryzma Ø 60 135°
z wkręconym paskiem



Strona 505
Pryzma Ø 120 157°
z wkręconym paskiem



Strona 505
Pryzma Ø 120 157°
z wkręconym paskiem



Strona 505
Pryzma Ø 120 157°
z wkręconym paskiem



Strona 506
Pryzma Ø 80 90°
z wkręconym paskiem



Strona 506
Pryzma Ø 80 90°
z wkręconym paskiem



Strona 506
Pryzma Ø 80 90°
z wkręconym paskiem



Strona 507
Zestaw wsporników 11-szt.



Strona 508
Wspornik pryzmy 25



Strona 508
Wspornik pryzmy 50



Strona 508
Wspornik pryzmy 100



Strona 508
Wspornik pryzmy 150



Strona 508
Pasek do pryzmy wkręcany



Strona 509
Śruba podpierająca Ø 80



Strona 510
Wspornik regulowany z miarką

Pryzmy

Wszystkie pryzmy systemu 22 posiadają wkręcany kołnierz, który w razie potrzeby można usunąć.

Wkręcany kołnierz i wkręt wpuszczany wchodzą w skład dostawy każdej pryzmy.

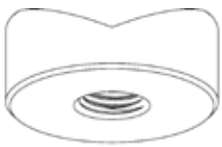

Pryzma



Wkręcany kołnierz



Blat stołu



Śruba specjalna

PRYZMA Ø 50 135°

Strona 502

WERSJE

oksydowany/-a
aluminiowy/-a
poliamidowa



220648.1

PRYZMA VARIO Ø 50 90° / 120°

Strona 503

WERSJE

oksydowany/-a
aluminiowy/-a
poliamidowa



220645.1

PRYZMA Ø 60 135°

Strona 504

WERSJE

oksydowany/-a
aluminiowy/-a
poliamidowa



220651.1

PRYZMA Ø 80 90°

Strona 506

WERSJE

oksydowany/-a
aluminiowy/-a
poliamidowa

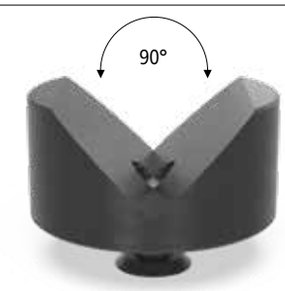

220647.1

PRYZMA Ø 120 157°

Strona 505

WERSJE

oksydowany/-a
aluminiowy/-a
poliamidowa



220652.1

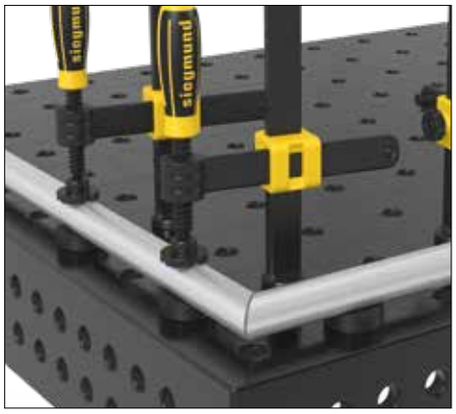

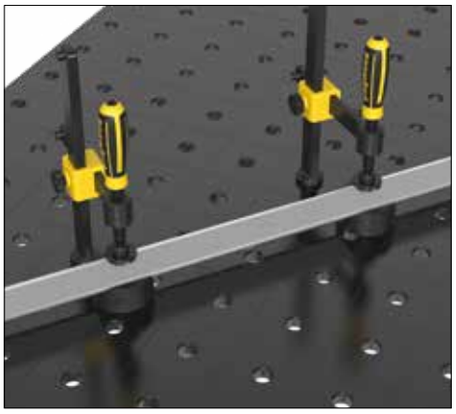

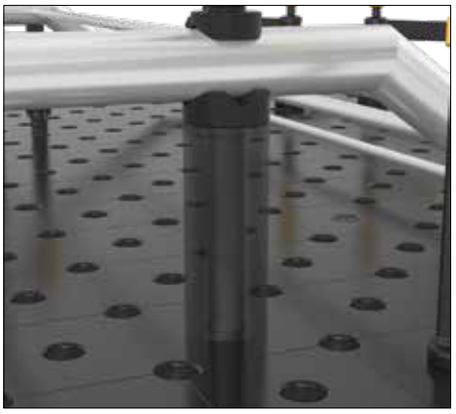

Z KOŁNIERZEM W OTWORZE SYSTEMOWYM

Pryzma z wkręcanym kołnierzem może być stosowana we wszystkich otworach systemu 22, oferując stabilną podporę dla rur.

BEZ WKRĘCANEGO KOŁNIERZA NA STOLE

Wszystkie pryzmy systemu 22 mogę być także używane bez wkręcanego kołnierza i pozycjonowane na stole niezależnie od układu otworów.

Z ROZSZERZENIEM PRYZMY

Jeśli jest to konieczne, rozszerzenie pryzmy może być wkręcone. Pozwala to na pozycjonowanie różnych wysokości przy użyciu dystansera lub dysków podtrzymujących. W połączeniu ze wspornikiem możliwe jest bezstopniowe pozycjonowanie.

Zobacz podkładki (Nr artykułu 220821) lub śrubę pomocniczą (Nr artykułu 220822).

WSPORNIK PRYZMY

Może być szybko i bezpiecznie wkręcony do każdej pryzmy.



Zastosowanie



220649.3

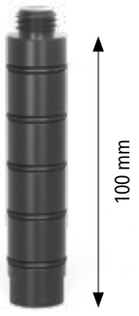

220649.2



220649.1



220649

Pryzma Ø 50 135° z wkręconym paskiem

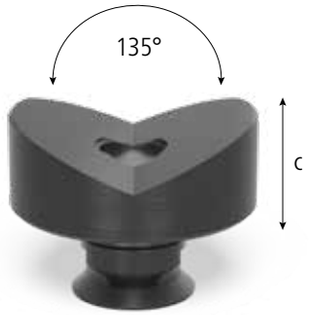



220648.1



220648.1.A



220648.1.PA

Opis:

Pryzma Ø 50 135° stanowi stanowi stabilną podstawę dla profili okrągłych o średnicy do 80 mm.

Pryzma z wkręcanym kołnierzem może być zamocowana w otworze systemowym i bezpiecznie wkręcona przy użyciu wkrętu wpuszczanego M10 (Nr artykułu 220649.0). Aby pozycjonować pryzmę niezależnie od otworów, można w łatwy sposób wykręcić kołnierz. Jeśli to konieczne, wysokość robocza pryzmy może być zmieniona przez zastosowanie rozszerzenia pryzmy.

Pryzma poliamidowa wykorzystywana jest przy materiałach wrażliwych na zarysowania.

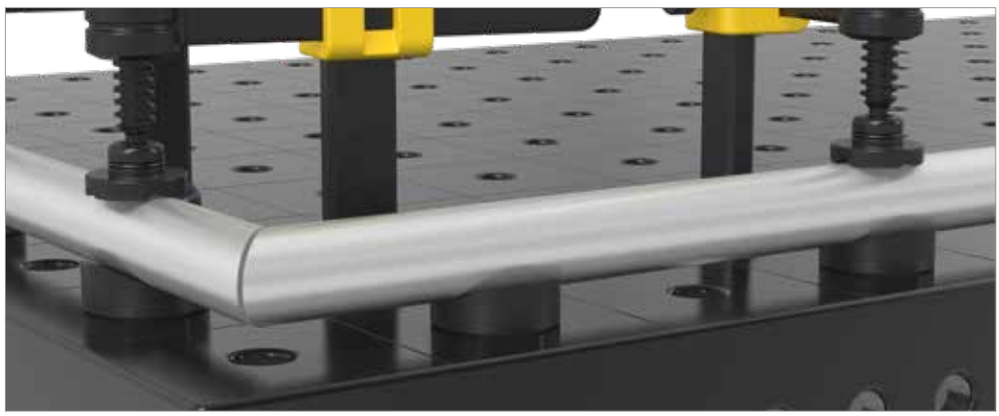



		Wysokość: (c)	Ø: (o)	Waga:	Nr artykułu	
Pryzma Ø 50 135° z wkręconym paskiem - oksydowany/-a - gwint M10 np. jako rozszerzenie pryzmy (Nr artykułu 220649)		20 mm	50 mm	0,26 kg	2-220648.1 **105,-**	●
Pryzma Ø 50 135° z wkręconym paskiem - aluminiowy/-a - gwint M10 np. jako rozszerzenie pryzmy (Nr artykułu 220649)	ALU	20 mm	50 mm	0,16 kg	2-220648.1.A **129,-**	●
Pryzma Ø 50 135° z wkręconym paskiem - poliamidowa - gwint M10 np. jako rozszerzenie pryzmy (Nr artykułu 220649)	PA	20 mm	50 mm	0,08 kg	2-220648.1.PA **139,-**	●

● = Produkt jest dostępny w magazynie ; ○ = Produkt jest dostępny na zamówienie; Wyjaśnienia na stronie 84

Pryzma Ø 50 90° / 120° z wkręconym paskiem

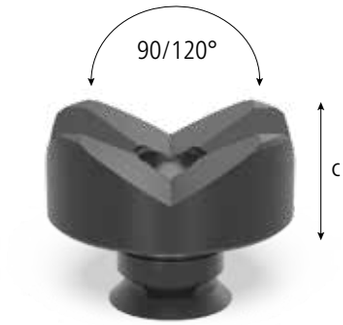



220645.1



220645.1.A



220645.1.PA

Opis:

Pryzma Vario dzięki połączeniu kątów 90° i 120° pozwala na mocowanie profili okrągłych jak również skręconych pod kątem 45° profili prostokątnych o średnicy 50 mm.

Pryzma z wkręcanym kołnierzem może być zamocowana w otworze systemowym i bezpiecznie wkręcona przy użyciu wkrętu wpuszczanego M10 (Nr artykułu 220649.0). Aby pozycjonować pryzmę niezależnie od otworów, można w łatwy sposób wykręcić kołnierz. Jeśli to konieczne, wysokość robocza pryzmy może być zmieniona przez zastosowanie rozszerzenia pryzmy.

Pryzma poliamidowa wykorzystywana jest przy materiałach wrażliwych na zarysowania.





		Wysokość: (c)	Ø: (o)	Waga:	Nr artykułu
Pryzma Vario Ø 50 90° / 120° z wkręconym paskiem - oksydowany/-a - gwint M10 np. jako rozszerzenie pryzmy (Nr artykułu 220649)		20 mm	50 mm	0,30 kg	2-220645.1 **148,-** ●
Pryzma Vario Ø 50 90° / 120° z wkręconym paskiem - aluminiowy/-a - gwint M10 np. jako rozszerzenie pryzmy (Nr artykułu 220649)	ALU	20 mm	50 mm	0,15 kg	2-220645.1.A **148,-** ●
Pryzma Vario Ø 50 90° / 120° z wkręconym paskiem - poliamidowa - gwint M10 np. jako rozszerzenie pryzmy (Nr artykułu 220649)	PA	20 mm	50 mm	0,08 kg	2-220645.1.PA **148,-** ●

● = Produkt jest dostępny w magazynie ; ○ = Produkt jest dostępny na zamówienie; Wyjaśnienia na stronie 84

ALU = aluminiowy/-a PA = poliamidowa

Pryzma Ø 60 135° z wkręconym paskiem

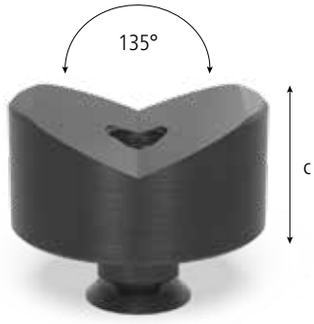



220651.1



220651.1.A



220651.1.PA

Opis:

Pryzma Ø 60 135° może być stosowana do mocowania profili okrągłych o średnicy do 80 mm.

Pryzma z wkręcanym kołnierzem może być zamocowana w otworze systemowym i bezpiecznie wkręcona przy użyciu wkrętu wpuszczanego M10 (Nr artykułu 220649.0). Aby pozycjonować pryzmę niezależnie od otworów, można w łatwy sposób wykręcić kołnierz. Jeśli to konieczne, wysokość robocza pryzmy może być zmieniona przez zastosowanie rozszerzenia pryzmy.

Pryzma poliamidowa wykorzystywana jest przy materiałach wrażliwych na zarysowania.





		Wysokość: (c)	Ø: (o)	Waga:	Nr artykułu	
Pryzma Ø 60 135° z wkręconym paskiem - oksydowany/-a - gwint M10 np. jako rozszerzenie pryzmy (Nr artykułu 220649)		30 mm	60 mm	0,58 kg	2-220651.1 **120,-**	●
Pryzma Ø 60 135° z wkręconym paskiem - aluminiowy/-a - gwint M10 np. jako rozszerzenie pryzmy (Nr artykułu 220649)	ALU	30 mm	60 mm	0,32 kg	2-220651.1.A **139,-**	●
Pryzma Ø 60 135° z wkręconym paskiem - poliamidowa - gwint M10 np. jako rozszerzenie pryzmy (Nr artykułu 220649)	PA	30 mm	60 mm	0,13 kg	2-220651.1.PA **148,-**	●

● = Produkt jest dostępny w magazynie ; ○ = Produkt jest dostępny na zamówienie; Wyjaśnienia na stronie 84

Pryzma Ø 120 157° z wkręconym paskiem

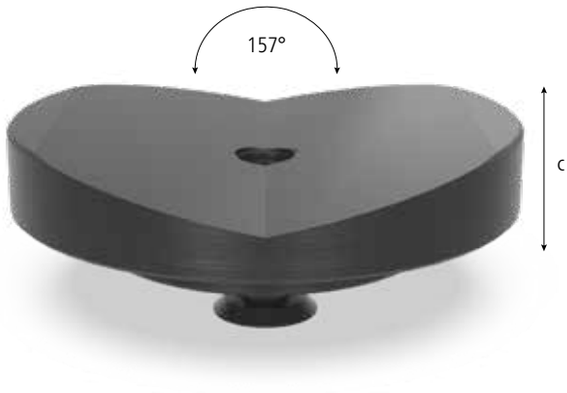



220652.1



220652.1.A



220652.1.PA

Opis:

Pryzma Ø 120 z kątem dwuściennym 157° tworzy solidne wsparcie dla wszystkich profili okrągłych o średnicy do 400 mm.

Pryzma z wkręcanym kołnierzem może być zamocowana w otworze systemowym i bezpiecznie wkręcona przy użyciu wkrętu wpuszczanego M10 (Nr artykułu 220649.0). Aby pozycjonować pryzmę niezależnie od otworów, można w łatwy sposób wykręcić kołnierz. Jeśli to konieczne, wysokość robocza pryzmy może być zmieniona przez zastosowanie rozszerzenia pryzmy.

Pryzma poliamidowa wykorzystywana jest przy materiałach wrażliwych na zarysowania.

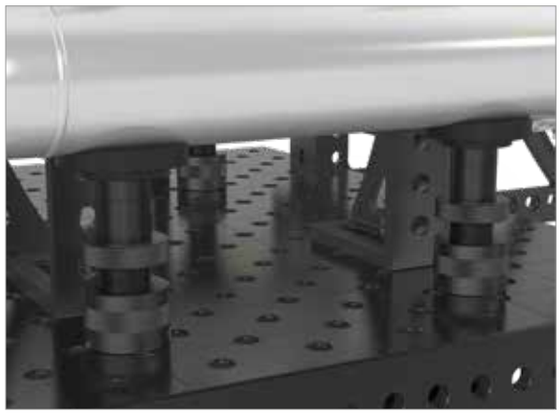



		Wysokość: (c)	Ø: (o)	Waga:	Nr artykułu
Pryzma Ø 120 157° z wkręconym paskiem - oksydowany/-a - gwint M10 np. jako rozszerzenie pryzmy (Nr artykułu 220649)		30 mm	120 mm	1,74 kg	2-220652.1 **187,-** ●
Pryzma Ø 120 157° z wkręconym paskiem - aluminiowy/-a - gwint M10 np. jako rozszerzenie pryzmy (Nr artykułu 220649)	ALU	30 mm	120 mm	0,91 kg	2-220652.1.A **249,-** ●
Pryzma Ø 120 157° z wkręconym paskiem - poliamidowa - gwint M10 np. jako rozszerzenie pryzmy (Nr artykułu 220649)	PA	30 mm	120 mm	0,30 kg	2-220652.1.PA **268,-** ●

● = Produkt jest dostępny w magazynie ; ○ = Produkt jest dostępny na zamówienie; Wyjaśnienia na stronie 84

Pryzma Ø 80 90° z wkręconym paskiem

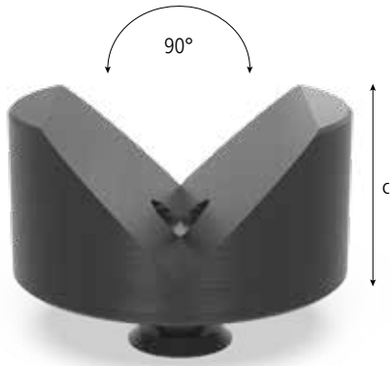



220647.1



220647.1.A



220647.1.PA

Opis:

Pryzma Ø 80 90° tworzy solidną podstawę dla prosili okrągłych o średnicy do 100 mm lub profili prostokątnych.

Pryzma z wkręcanym kołnierzem może być zamocowana w otworze systemowym i bezpiecznie wkręcona przy użyciu wkrętu wpuszczanego M10 (Nr artykułu 220649.0). Aby pozycjonować pryzmę niezależnie od otworów, można w łatwy sposób wykręcić kołnierz. Jeśli to konieczne, wysokość robocza pryzmy może być zmieniona przez zastosowanie rozszerzenia pryzmy.

Pryzma poliamidowa wykorzystywana jest przy materiałach wrażliwych na zarysowania.

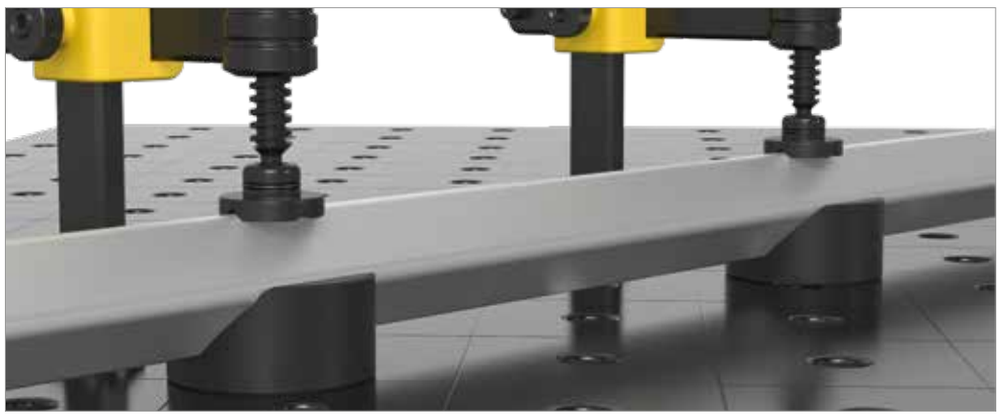



		Wysokość: (c)	Ø: (o)	Waga:	Nr artykułu	
Pryzma Ø 80 90° z wkręconym paskiem - oksydowany/-a - gwint M10 np. jako rozszerzenie pryzmy (Nr artykułu 220649)		40 mm	80 mm	1,07 kg	2-220647.1 **144,-**	●
Pryzma Ø 80 90° z wkręconym paskiem - aluminiowy/-a - gwint M10 np. jako rozszerzenie pryzmy (Nr artykułu 220649)	ALU	40 mm	80 mm	0,57 kg	2-220647.1.A **167,-**	●
Pryzma Ø 80 90° z wkręconym paskiem - poliamidowa - gwint M10 np. jako rozszerzenie pryzmy (Nr artykułu 220649)	PA	40 mm	80 mm	0,20 kg	2-220647.1.PA **177,-**	●

● = Produkt jest dostępny w magazynie ; ○ = Produkt jest dostępny na zamówienie; Wyjaśnienia na stronie 84

Zestaw wsporników 11-szt.





220821



220821.1



220821.2

Opis:

Zestaw wsporników, składający się z 11 elementów, pozwala na tworzenie powierzchni nośnych o różnych wysokościach. Poszczególne wsporniki mogą być stosowane w celu skompensowania różnic wysokości w zakresie 1-100 mm. Najmniejszy element ma wysokość 1 mm, co pozwala na precyzyjne osiągnięcie żądanej wysokości. Odległość określana jest prze użycie poszczególnych podpór. Wsporniki mogą być łatwo i precyzyjnie regulowane za pomocą O-ringów. Zestaw może powszechnie stosowany we wszystkich otworach 22 mm. Gwint M10 wewnątrz wsporników pozwala na umieszczenie specyficznych komponentów klienta lub pryzm.

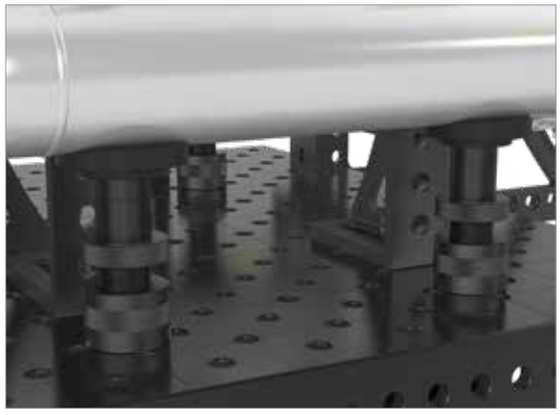

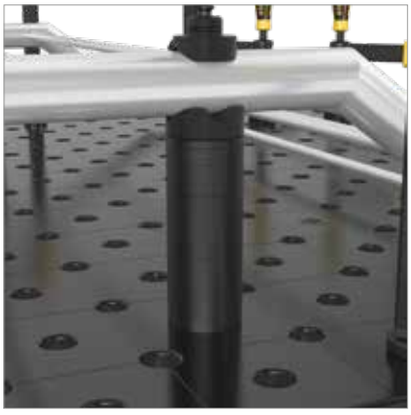

	Wysokość: (c)	Ø: (o)	Waga:	Nr artykułu	
Zestaw wsporników 11-szt. - oksydowany/-a	125 mm	50 mm	2,01 kg	2-220821 **177,-**	●
Kolumna do wsporników - oksydowany/-a	125 mm	50 mm	0,39 kg	2-220821.1 **86,-**	●
Zestaw dysków - gradacja dysków: 1 / 2 / 3 / 4 / 5 mm 10 / 20 / 40 / 50 mm + 1/10" dysk 2,54 mm		50 mm	1,62 kg	2-220821.2 **91,-**	●

● = Produkt jest dostępny w magazynie ; ○ = Produkt jest dostępny na zamówienie; Wyjaśnienia na stronie 84

Wspornik pryzmy

Opis:

Rozszerzenie pryzmy może być łatwo i pewnie wkręcone do każdej pryzmy, zapewniając wiele możliwości pozycjonowania w kombinacji z podkładkami dystansowymi (zobacz zestaw wsporników Nr artykułu 220821) lub śrubą podtrzymującą (Nr artykułu 220822).





220649



220649.1



220649.2



220649.3



220669

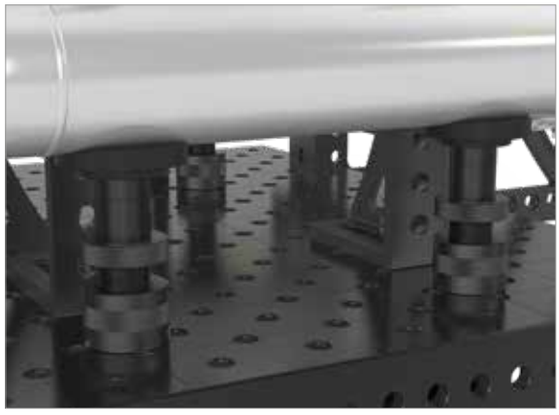

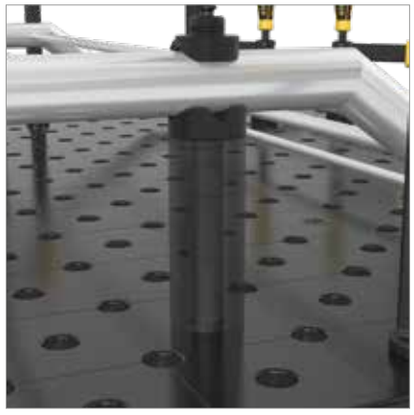

	Długość: (a)	Ø: (o)	Waga:	Nr artykułu	
Wspornik pryzmy 25 - oksydowany/-a	25 mm	22 mm	0,07 kg	2-220649 **33,-**	●
Wspornik pryzmy 50 - oksydowany/-a	50 mm	22 mm	0,14 kg	2-220649.1 **67,-**	●
Wspornik pryzmy 100 - oksydowany/-a	100 mm	22 mm	0,28 kg	2-220649.2 **81,-**	●
Wspornik pryzmy 150 - oksydowany/-a	150 mm	22 mm	0,42 kg	2-220649.3 **91,-**	●
Pasek do pryzmy wkręcany - oksydowany/-a	12 mm	22 mm	0,04 kg	2-220669 **29,-**	●

● = Produkt jest dostępny w magazynie ; ○ = Produkt jest dostępny na zamówienie; Wyjaśnienia na stronie 84

Na zamówienie wszystkie artykuły dostępne są w wersji aluminiowej lub poliamidowej.

Śruba podpierająca

Opis:

Śruba podpierająca pozwala na precyzyjną regulację wysokości w zakresie 75-110 mm. Wysokość tę można znacznie zwiększyć przy użyciu rozszerzenia pryzmy lub zestawu wsporników.





220822

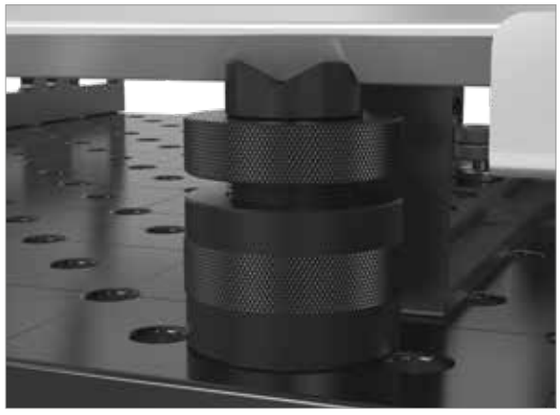

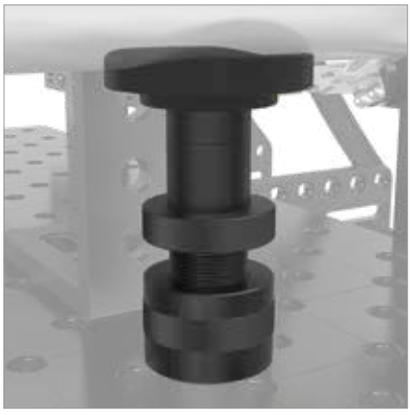

	Wysokość: (c)	Ø: (o)	Waga:	Nr artykułu	
Śruba podpierająca Ø 80 - oksydowany/-a	75-110 mm	80 mm	2,44 kg	2-220822 **220,-**	●

● = Produkt jest dostępny w magazynie ; ○ = Produkt jest dostępny na zamówienie; Wyjaśnienia na stronie 84

Wspornik regulowany z miarką

Opis:

Regulowana wysokość wspornika ze skalą zapewnia solidną powierzchnię podparcia i może być stosowana we wszystkich otworach systemu.

Dostępny od 01.04.2019.



220824

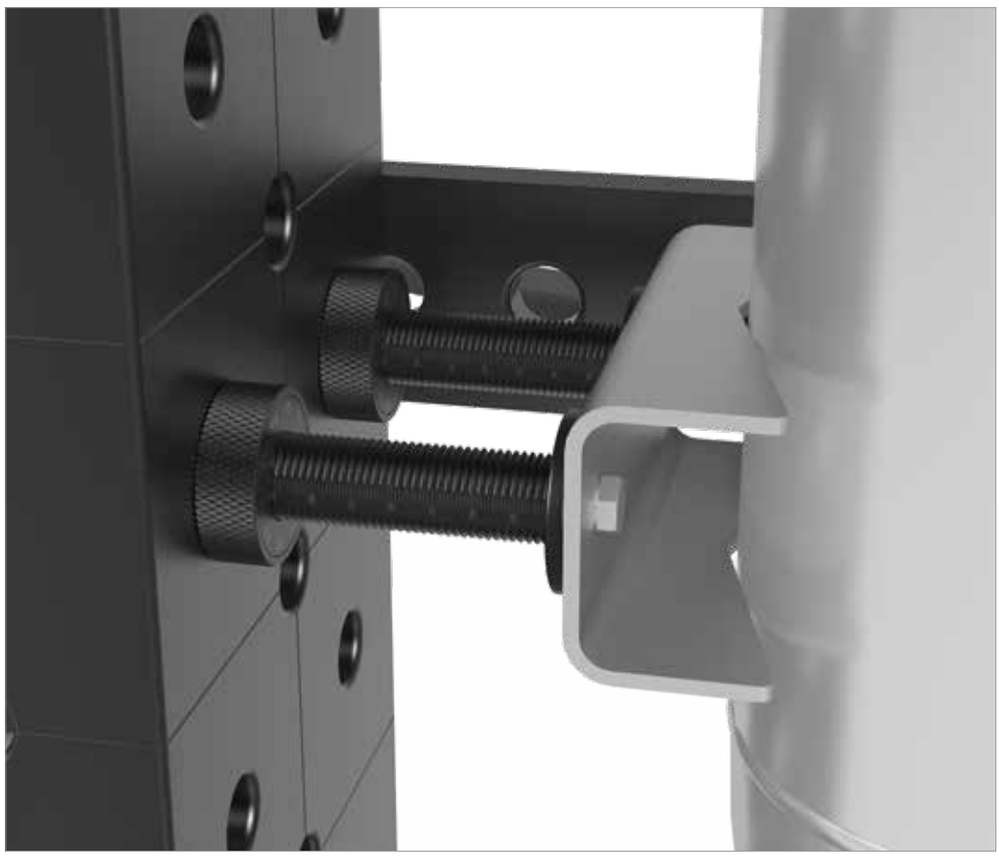



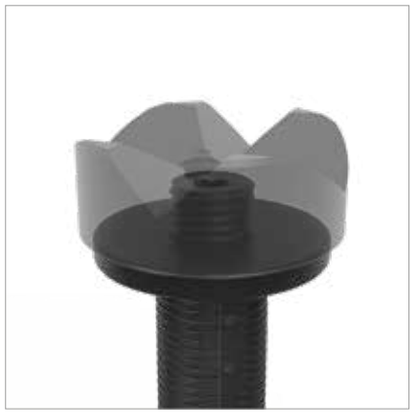



	Długość: (a)	Ø: (o)	Waga:	Nr artykułu	
Wspornik regulowany z miarką - zawiera Śruba nastawczych	134 mm	45 mm	0,52 kg	2-220824 **177,-**	●

● = Produkt jest dostępny w magazynie ; ○ = Produkt jest dostępny na zamówienie; Wyjaśnienia na stronie 84

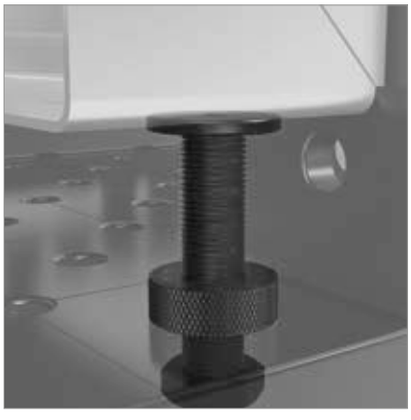

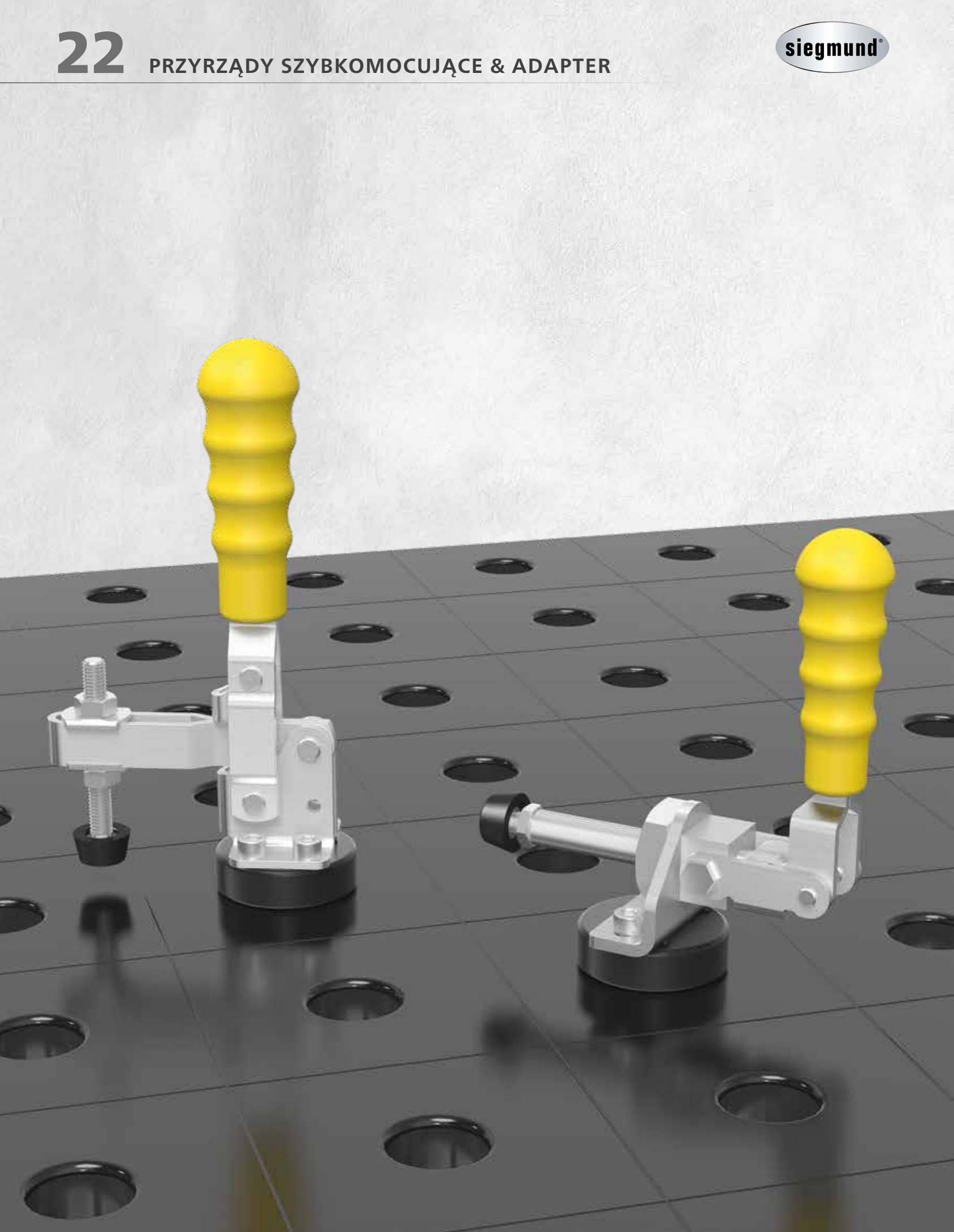



Strona 514

Zacisk pionowy z adapterem



Strona 515

Zacisk liniowy z adapterem



Strona 516

Adapter z otworami Ø 50 / 15 dla szybkościsków

Zacisk pionowy z adapterem

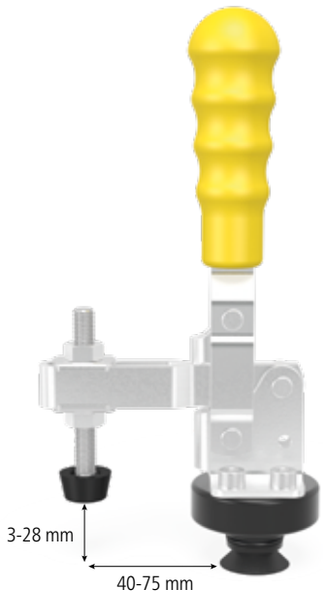



220705



009082

Opis:

Zacisk pionowy z adapterem może być stosowany uniwersalnie we wszystkich otworach 22 mm. Najwyższą funkcjonalność uzyskuje przez połączenie ze stoperem uniwersalnym (Nr artykułu 220420.N).

Pozostałe zaciski z dźwignią kolankową można znaleźć w Internecie na stronie www.siegmund.com





	Waga:	Nr artykułu
Zacisk pionowy z adapterem	0,64 kg	2-220705 **167,-** ●
Zacisk pionowy	0,39 kg	2-009082 **105,-** ●

● = Produkt jest dostępny w magazynie ; ○ = Produkt jest dostępny na zamówienie; Wyjaśnienia na stronie 84

Zacisk liniowy z adapterem

Opis:

Zacisk liniowy z adapterem może być stosowany uniwersalnie we wszystkich otworach 22 mm. Najwyższą funkcjonalność uzyskuje przez połączenie ze stoperem uniwersalnym (Nr artykułu 220420.N).

Pozostałe zaciski z dźwignią kolankową można znaleźć w Internecie na stronie www.siegmund.com

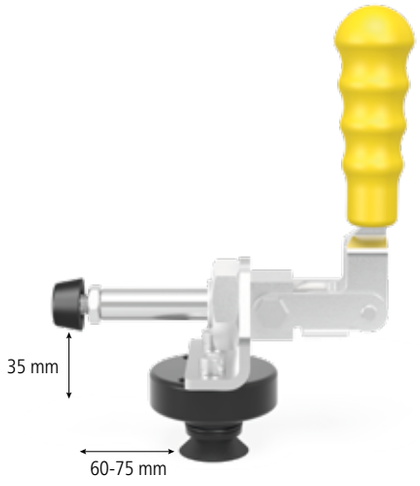



220710



009083



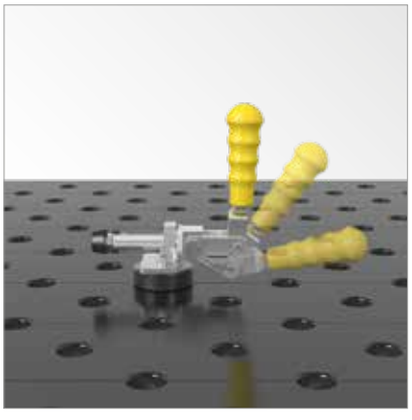

	Waga:	Nr artykułu
Zacisk liniowy z adapterem	0,64 kg	2-220710 **201,-** ●
Zacisk liniowy	0,40 kg	2-009083 **120,-** ●

● = Produkt jest dostępny w magazynie ; ○ = Produkt jest dostępny na zamówienie; Wyjaśnienia na stronie 84

Adapter z otworami

Opis:

Adapter z otworami może być stosowany uniwersalnie we wszystkich otworach 22 mm. Maksymalne dopasowanie zawdzięcza O-ringowi. Służy do montażu zacisków szybkozmiennych lub innych urządzeń klienta.

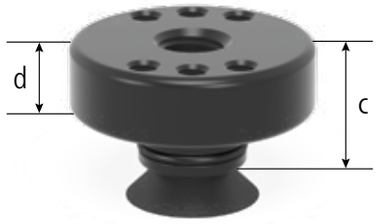



220715





	Wysokość: (c)	Ø: (o)	MS: (d)	Waga:	Nr artykułu
Adapter z otworami Ø 50 / 15 - dla szybkościsków - oksydowany/-a	26 mm	50 mm	15 mm	0,22 kg	2-220715 **57,-** ●

MS=Grubość materiału; ● = Produkt jest dostępny w magazynie ; ○ = Produkt jest dostępny na zamówienie; Wyjaśnienia na stronie 84

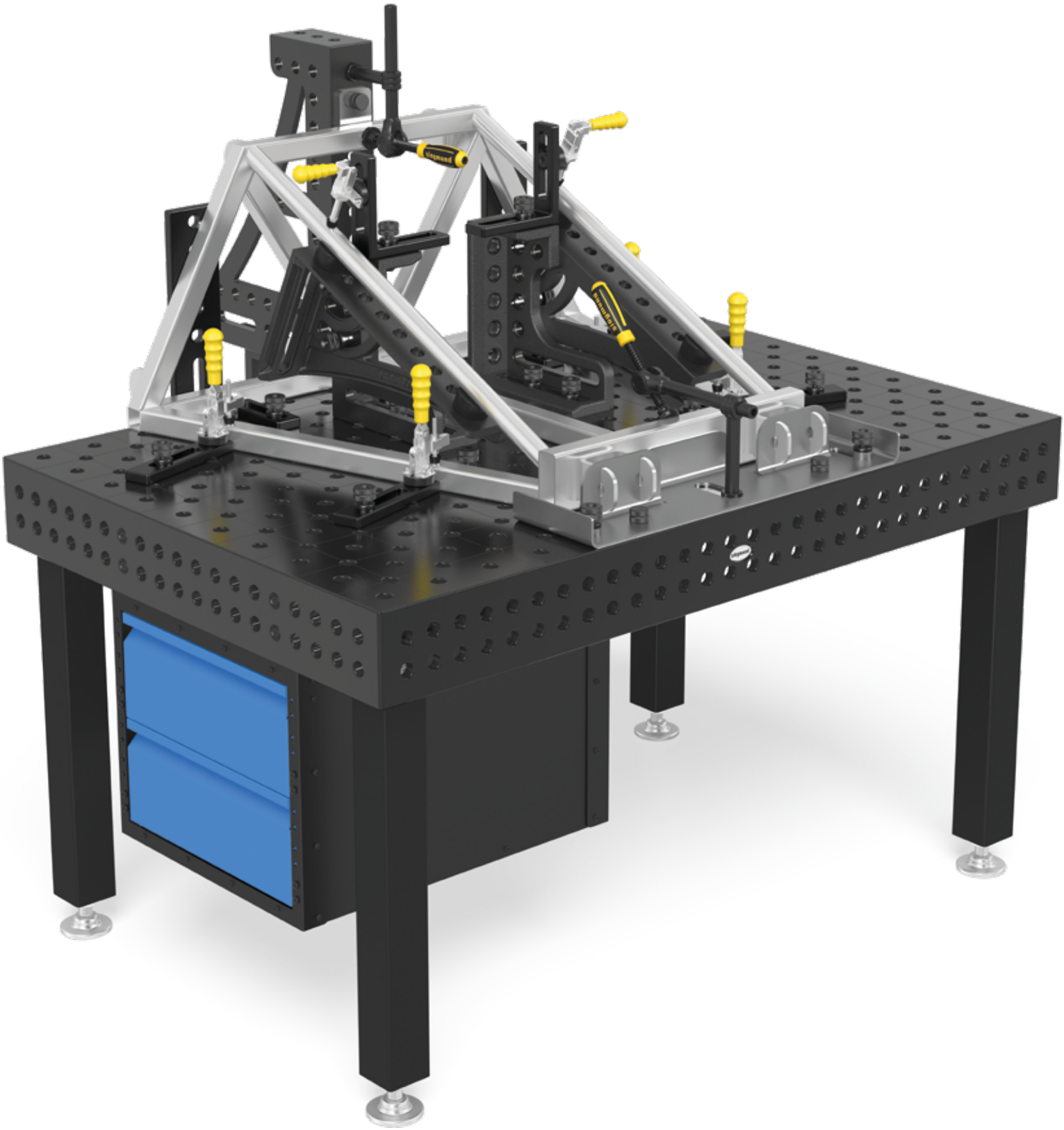

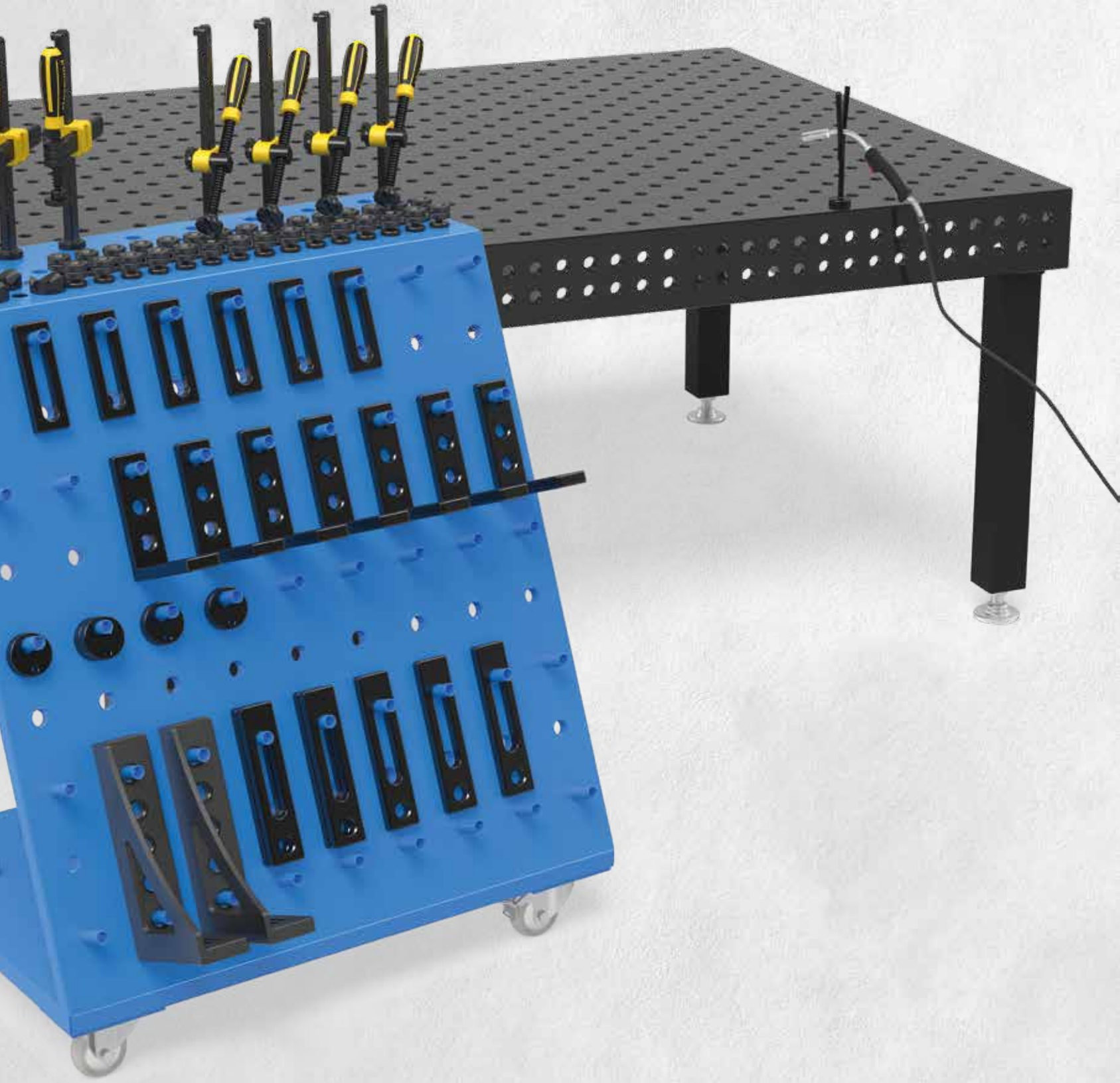



Strona 520
Sub Table Box do systemu 22



Strona 522
Wózek na narzędzia



Strona 523
Ochronna ścianka spawalnicza



Strona 524
Szczotka Ø 24 z ochronną nasadką



Strona 525
Klucz sześciokątny 5



Strona 526
Podłączenie uziemienia Komfort



Strona 527
Uchwyt do palnika

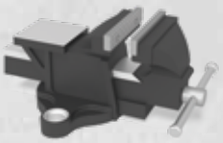

Strona 528
Imadło standardowe 125 do systemu 16 / 22 / 28



Strona 528
Imadło szczękowe 125 do systemu 16 / 22 / 28

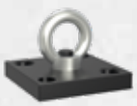

Strona 530
Uchwyt transportowy z płytą mocującą nośność 1800 kg



Strona 530
Uchwyt transportowy azotowany

Sub Table Box

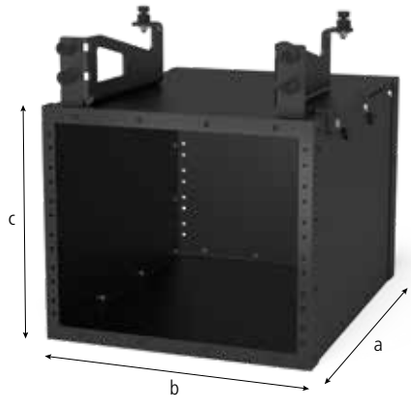



220900



004200



004205



004210



004215

Opis:

Zawsze masz pod ręką swoje narzędzia podczas pracy z Siegmund ST Box. Utwórz swoją przestrzeń do przechowywania i organizacji przy stole spawalniczym.

ST Box może być załadowany maksymalnie do ok. 100 kg. Każda szuflada ma maksymalne obciążenie ok. 50 kg.

Całkowite zamknięcie chroni zawartość szuflad przed zabrudzeniem i spryskaniem spoiny.

Niezależnie od wielkości stołu lub ożebrowania, ST Box może być przymocowany do każdego stołu spawalniczego Siegmund.

Przy dostawie otrzymasz również instrukcję do samodzielnego montażu. Potem można łatwo przymocować ST Box do stołu spawalniczego.







	Długość: (a)	Szerokość: (b)	Wysokość: (c)	Waga:	Nr artykułu	
Sub Table Box do systemu 22 - lakierowany /-e	630 mm	510 mm	420 mm	35,14 kg	2-220900 **1.278,-**	●
Szuflada 60 mm	590 mm	400 mm	60 mm	7,10 kg	2-004200 **517,-**	●
Szuflada 120 mm	590 mm	400 mm	120 mm	8,70 kg	2-004205 **593,-**	●
Szuflada 180 mm	590 mm	400 mm	180 mm	9,10 kg	2-004210 **636,-**	●
Szuflada 240 mm	590 mm	400 mm	240 mm	9,50 kg	2-004215 **679,-**	●

● = Produkt jest dostępny w magazynie ; ○ = Produkt jest dostępny na zamówienie; Wyjaśnienia na stronie 84

Wózek na narzędzia

Opis:

Wózek narzędziowy oferuje wystarczającą przestrzeń, idealny przegląd i łatwy dostęp do akcesoriów Siegmund. Duże kątowniki mogą być bezpiecznie przechowywane we wnęce wózka. Narzędzia mogą być szybko transportowane do różnych stanowisk pracy, dzięki kółkom.

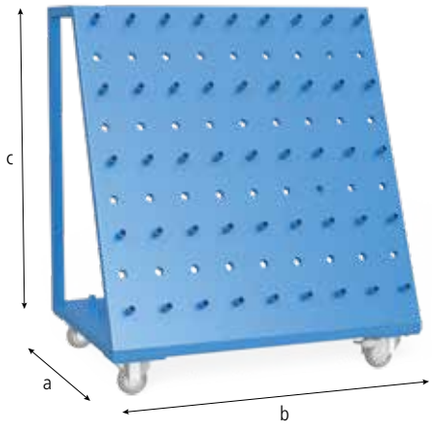



220910





	Długość: (a)	Szerokość: (b)	Wysokość: (c)	Waga:	Nr artykułu
Wózek na narzędzia - lakierowany /-e - Max. całkowite ociążenie 240 kg	650 mm	900 mm	1020 mm	50,00 kg	2-220910 **2.656,-** ●

● = Produkt jest dostępny w magazynie ; ○ = Produkt jest dostępny na zamówienie; Wyjaśnienia na stronie 84

Ochronna ścianka spawalnicza

Opis:

Za pomocą ochronnej ścianki spawalniczej można podzielić stół na dwa obszary pracy. Pozycja i wielkość obszarów pracy ustalana jest zgodnie z zapotrzebowaniem. Ścianka chroni oba obszary przez odpryskami z sąsiedniego miejsca pracy. Wykonana jest z aluminium i mocowana za pomocą dwóch trzpieni. (Ochronna ścianka spawalnicza może ulec zarysowaniom w procesie produkcyjnym).

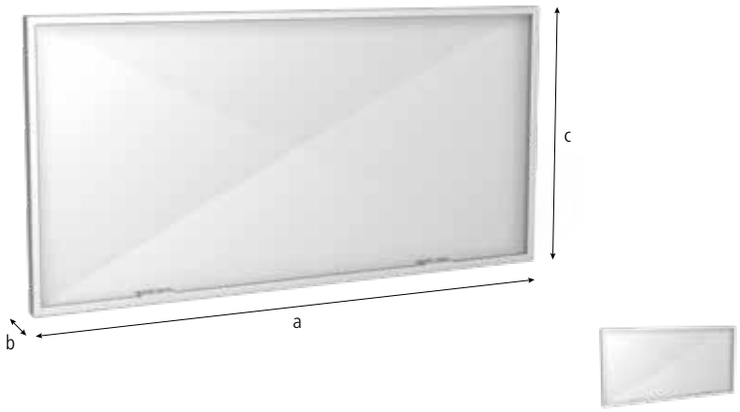

280980





	Długość: (a)	Szerokość: (b)	Wysokość: (c)	Ø: (o)	Waga:	SK:	AM:	ZK:	Nr artykułu	
Ochronna ścianka spawalnicza - lakierowanie kolorowe za dopłatą na specjalne zamówienie	1600 mm	50 mm	800 mm		23,00 kg				2-280980 **689,-**	●
Trzpień szybkomocujący kombinowany krótki 28 -> 22 - oksydowany/-a	88 mm			40 mm	0,45 kg	130,00 kN	15,00 Nm	15,00 kN	2-002822 **201,-**	●

SK=Siła ścinania; AM=Moment dokręcenia; ZK=Siła rozciągania; ● = Produkt jest dostępny w magazynie ; ○ = Produkt jest dostępny na zamówienie; Wyjaśnienia na stronie 84

Szczotka

Opis:

Szczotka o średnicy 24 mm pozwala na dokładne czyszczenie wszelkiego rodzaju otworów systemu 22 mm. Zgromadzone w nich zabrudzenia można przy jej użyciu usunąć bez wysiłku.





220820

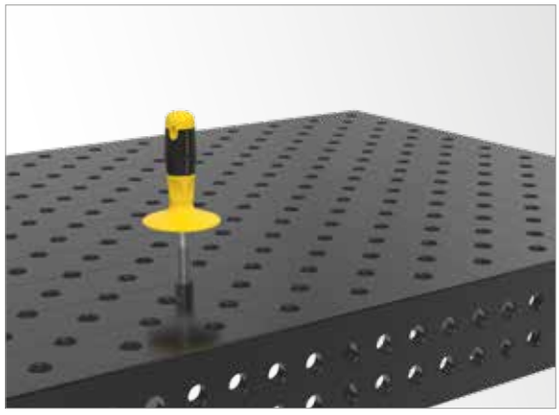



	Ø: (o)	Waga:	Nr artykułu
Szczotka z ochronną nasadką - z ochronną nasadką	24 mm	0,06 kg	2-220820 **72,-** ●

● = Produkt jest dostępny w magazynie ; ○ = Produkt jest dostępny na zamówienie; Wyjaśnienia na stronie 84

Klucz sześciokątny

Opis:

Klucz sześciokątny nr 5 to praktyczna pomoc w szybkim i łatwym dokręcaniu trzpieni.
Polecany jest dla trzpieni mocujących, zacisków śrubowych i małych kątowników uniwersalnych.





220852





	Waga:	Nr artykułu
Klucz sześciokątny 5 - żółty	0,09 kg	2-220852 ● **57,-**

● = Produkt jest dostępny w magazynie ; ○ = Produkt jest dostępny na zamówienie; Wyjaśnienia na stronie 84

Podłączenie uziemienia

Opis:

Połączenie uziemienia zapewnia 100% kontakt do stołu spawalniczego. Tak więc nie wystepuje ryzyko przegrzania. Szybki i pewny montaż poprzez otwór systemowy.

Ładowanie do 500 Amper,
Przekrój kabla 70-95 mm².





000810





	Waga:	Nr artykułu
Podłączenie uziemienia Komfort	0,66 kg	2-000810 **177,-** ●

● = Produkt jest dostępny w magazynie ; ○ = Produkt jest dostępny na zamówienie; Wyjaśnienia na stronie 84

Uchwyt do palnika

Opis:

Uchwyt do palnika może być umieszczony w każdym otworze systemowym, stanowiąc podporę do palnika spawalniczego.





220920



	Wysokość: (c)	Waga:	Nr artykułu	
Uchwyt do palnika - oksydowany/-a	200 mm	0,36 kg	2-220920 **91,-**	●

● = Produkt jest dostępny w magazynie ; ○ = Produkt jest dostępny na zamówienie; Wyjaśnienia na stronie 84

Imadło





004300



004303



004302

Opis:

Podstawowym wyposażeniem każdego warsztatu jest niezawodne imadło szczękowe. Nasze imadło stołowe Siegmund zapewnia lepszą produktywność.

Do zamocowania imadła potrzebne są trzpienie szybkomocujące, a w razie potrzeby - redukujące tuleje.

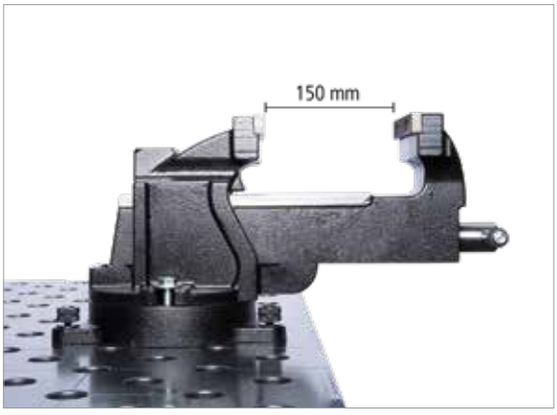

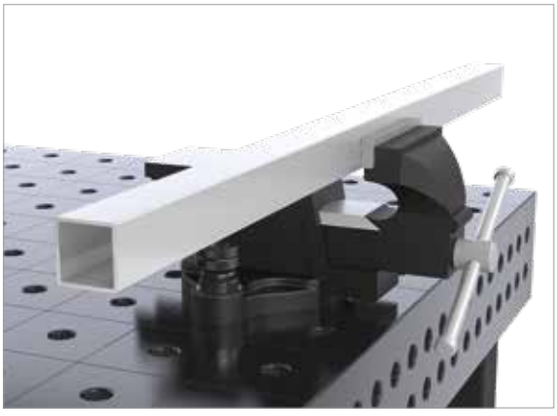

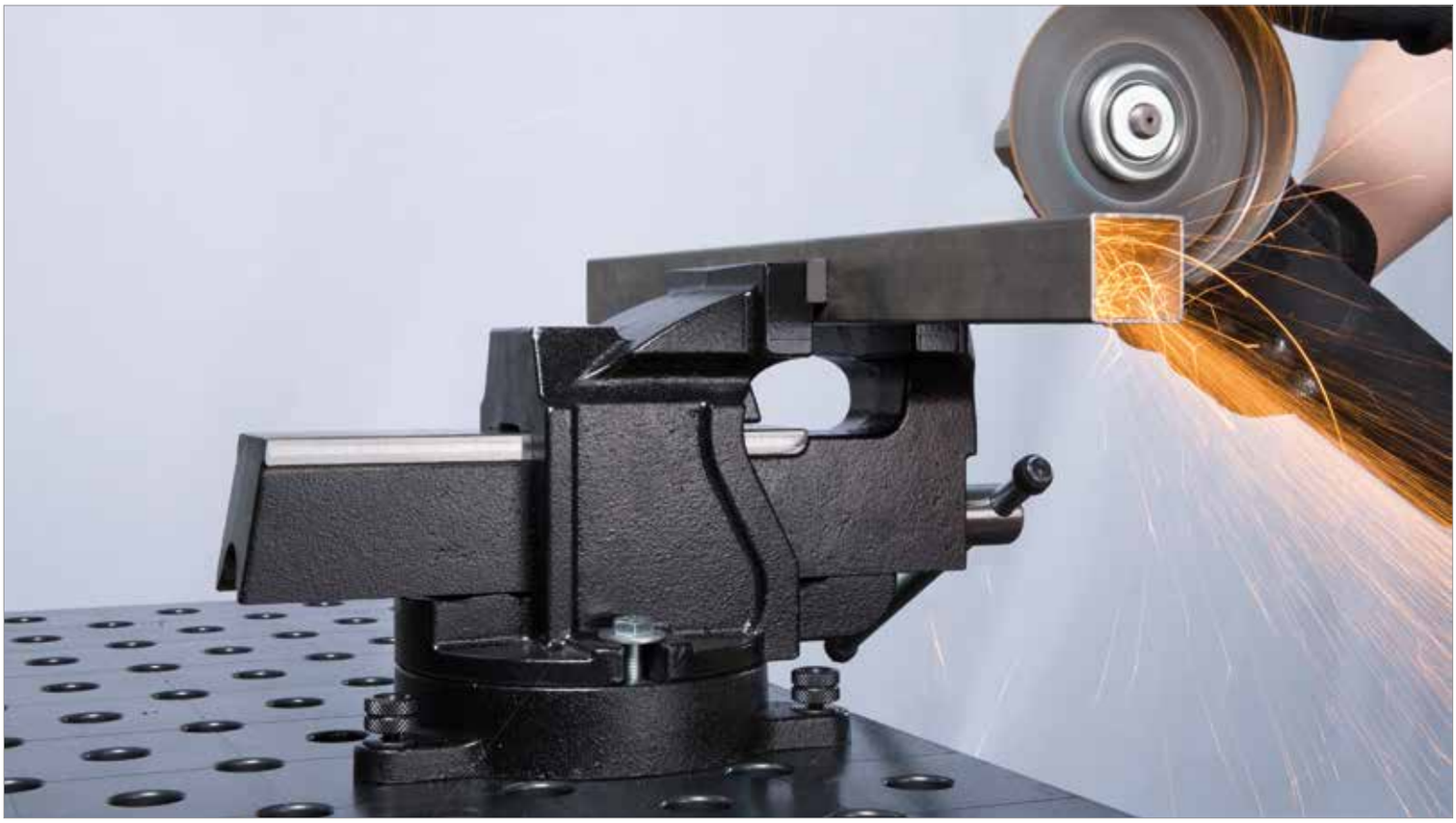

	Długość: (a)	Ø: (o)	Waga:	SK:	AM:	ZK:	Nr artykułu
Imadło szczękowe 100 do systemu 16 / 22 / 28 - z otworami 28 mm - szerokość zakresu 83 mm			14,00 kg				2-004300 ● **632,-**
Imadło standardowe 125 do systemu 16 / 22 / 28 - z otworami 28 mm - szerokość zakresu 150 mm			14,00 kg				2-004303 ● **766,-**
Imadło szczękowe 125 do systemu 16 / 22 / 28 - z otworami 28 mm - szerokość zakresu 150 mm			19,40 kg				2-004302 ● **990,-**
Trzpień szybkomocujący długi - do łączenia 3 elementów - oksydowany/-a - dokręcany	101 mm	22 mm	0,32 kg	130,00 kN	15,00 Nm	15,00 kN	2-220512 ● **196,-**
Pierścień redukcyjny 28 -> 22 - wymaga użycia długiego trzpienia - oksydowany/-a	35 mm	36 mm	0,10 kg				2-000544 ● **53,-**

SK=Siła ścinania; AM=Moment dokręcenia; ZK=Siła rozciągania; ● = Produkt jest dostępny w magazynie ; ○ = Produkt jest dostępny na zamówienie; Wyjaśnienia na stronie 84

Uchwyt transportowy

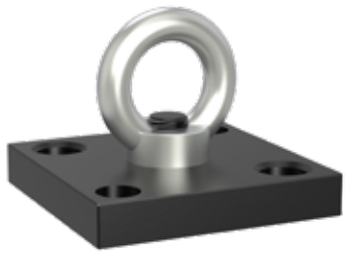



000830.N



000835

Opis:

Uchwyt transportowy z płytą mocującą ma nośność 1800 kg (z 2x 280510) / 1000 kg (z 2x 002822). Jest on stosowany do bezpiecznego i łatwego przenoszenia stołów spawalniczych i innych ciężkich elementów wyprodukowanych przez firmę Siegmund. Mocowanie następuje szybko i prosto za pomocą co najmniej 2 trzpieni mocujących.

Podczas stosowania uchwytów transportowych należy stosować ogólne przepisy dotyczące uchwytów transportowych. W zależności od sposobu zastosowania nośność może ulec znacznemu zmniejszeniu. W czasie transportu stół może być podnoszony na wysokość większą niż 100 mm, nikt nie może znajdować się pod stołem.

Ponadto uchwyt transportowy można używać jako proste mocowanie do pasów napinających.

Dla własnego bezpieczeństwa, należy przestrzegać następujących rad:
Nakrętki pierścienia powinny być całkowicie dokręcone. Nakrętki pierścienia powinny być ułożone w poziomie i pokrywać się z powierzchnią nośną. Długość gwintu musi być wystarczająca. Unikać ciągnięcia na boki.



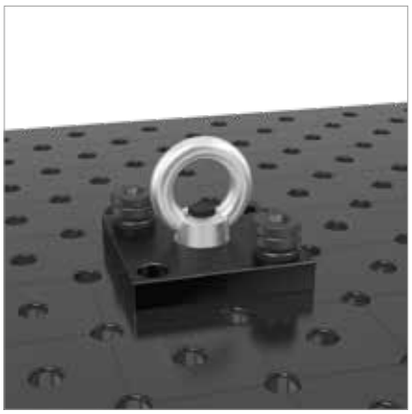

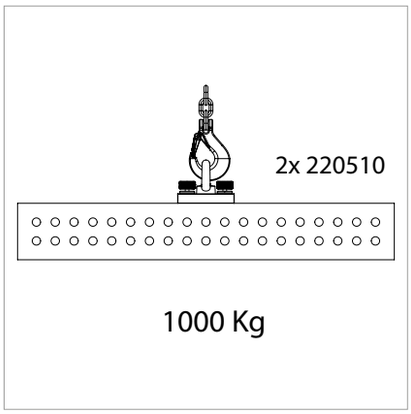



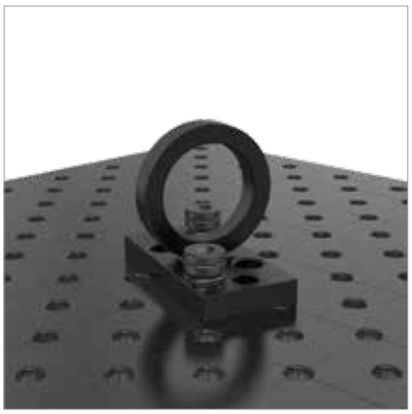

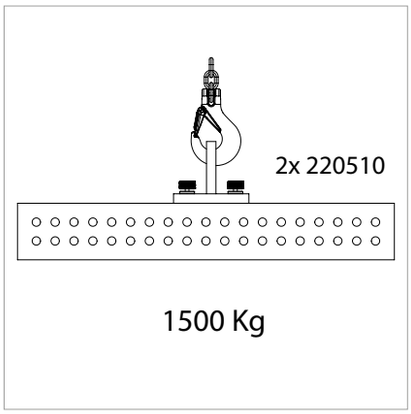

		Długość: (a)	Szerokość: (b)	Wysokość: (c)	Waga:	Nr artykułu	
Uchwyt transportowy z płytą mocującą azotowany - nośność 1800 kg (z 2x 280510) - nośność 1000 kg (z 2x 002822)	N BAR	150 mm	150 mm	25 mm	4,70 kg	2-000830.N **201,-**	●
Uchwyt transportowy azotowany - nośność 2500 kg (z 2x 280510) - nośność 1000 kg (z 2x 002822) - nośność 700 kg (z 2x 160510)	N BAR	200 mm	100 mm	165 mm	4,50 kg	2-000835.N **378,-**	●

● = Produkt jest dostępny w magazynie ; ○ = Produkt jest dostępny na zamówienie; Wyjaśnienia na stronie 84

Aby przymocować uchwyt transportowy, potrzebny jest trzpień szybkomocujący krótki 28 -> 22 (nr art. 002822).







Strona 536
Siegmund Workstation



Strona 536
Siegmund Workstation
Rama podstawowa Basic



Strona 536
Ścianka narzędziowa z półką do Siegmund Workstation



Strona 536
Wyposażenie Workstation z 4 kołami



Strona 536
Uchwyt na trzpień i pryzmę System 16 / 22 / 28 do Siegmund Workstation



Strona 536
Uchwyt na zacisk System 16 / 22 / 28 do Siegmund Workstation



Strona 538
Płyta z otworami System 16 do Siegmund Workstation



Strona 538
Płyta z otworami System 16 do Siegmund Workstation



Strona 538
Płyta z otworami System 22 do Siegmund Workstation



Strona 538
Płyta z otworami System 22 do Siegmund Workstation



Strona 538
Płyta z otworami Premium Light System 28 do Siegmund Workstation



Strona 538
Płyta z otworami Premium Light System 28 do Siegmund Workstation



Strona 538
Płyta z otworami System 28 do Siegmund Workstation



Strona 538
Płyta z otworami System 28 do Siegmund Workstation



Strona 540
Szuflada



Strona 542
Podwójny magnetyczny blok zaciskowy



Strona 544
Płyta mocująca 550 dla podkładek DIN z trzpieniami mocującymi azotowany



Strona 546
Płyta mocująca 350 dla podkładek DIN z trzpieniami mocującymi azotowany



Strona 548
Płyta mocująca 150 lbs z trzpieniami mocującymi azotowany



Strona 548
Płyta mocująca 300 lbs z trzpieniami mocującymi azotowany



Strona 548
Płyta mocująca 400-600 lbs z trzpieniami mocującymi azotowany



Strona 550
Cylinder pneumatyczny krótki z adapterem systemu 16



Strona 550
Cylinder pneumatyczny długi do systemu 28



Strona 550
Rozdzielacz 8 gniazd



Strona 552
Płyta adaptera



Strona 553
Trzpień szybkomocujący kombinowany krótki



Strona 554
Pierścień redukcyjny



Strona 555
Pierścień redukcyjny



Strona 556
Adapter nasuwany



Strona 557
Trzpień łączący



Strona 558
Płyn antystatyczny z zabezpieczeniem antykorozyjnym



Strona 560
CleanBasic



Strona 561
Kamień

Wszystko w jednym miejscu



PŁYTA Z OTWORAMI
(1200 x 800 mm)

MATERIAŁY

- Stal narzędziowa
- Stal narzędziowa + Azotowanie plazmowe
- Stal narzędziowa Premium Light
- Stal narzędziowa Premium Light + Azotowanie plazmowe
- Wysokiej jakości stal S355J2+N
- Wysokiej jakości stal S355J2+N + Azotowanie plazmowe
- Stal nierdzewna
- Stal nierdzewna lekka

Wszystkie narzędzia i akcesoria Siegmund są kompatybilne z Siegmund Workstation.

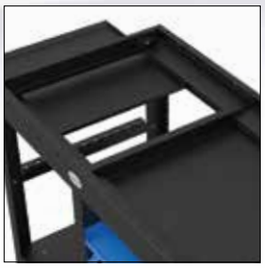

OCHRONA PRZED ZABRUDZENIAMI

Dwie płyty poniżej blatu stołu chronią narzędzia przed odpryskami spawalniczymi i zabrudzeniami. Do czyszczenia możesz wyciągnąć te dwa arkusze jak szuflady.



NOGI

Połączenie nóg i kół sprawia, że Siegmund Workstation jest mobilna. Płyta podstawy jest dobrze regulowana i umożliwia dokładne wykorzystanie całej powierzchni roboczej. (Koła opcjonalnie)



NOŚNOŚĆ

Obciążalność Stacji Roboczej Siegmund wynosi ok. 1.000 kg. Należy pamiętać, że w trakcie używania kół udźwig wynosi ok. 400 kg.



Wymiary Stacji Siegmund Workstation (L x W x H):
1200 x 800 x 850 mm
Waga Worskstation
bez szuflad i kół: ok. 139 kg



Dzięki starannie przemyślnemu projektowi Stacji Roboczej Siegmund wszystkie potrzebne narzędzia są w zasięgu ręki. Szybki dostęp i porządek gwarantują wysoki komfort pracy.

NAGRODZONY

Stacja robocza Siegmund Workstation została nagrodzona BEST OF the INDUSTRIEPREIS 2018 w kategorii "Technologia Produkcji".



WYSTARCZAJĄCO DUŻO MIEJSCA

Siegmund Workstation posiada zdefiniowaną przestrzeń dla wielu artykułów z portfolio Siegmund. Na półkach można przechowywać różne akcesoria. W ten sposób wszystko jest w zasięgu ręki.



SZUFLADY

Zawsze można uzupełnić stację roboczą praktycznymi szufladami różnych wielkości (opcja). Będzie to miejsce na dowolny typ i kształt narzędzi. W każdej chwili możliwy jest zamówienie dodatkowego wyposażenia. 600 mm przestrzeni na szuflady z prawej i lewej strony.

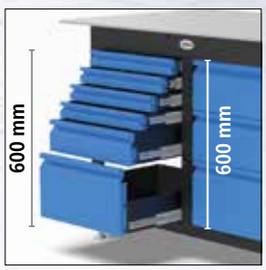

IMADŁO SZCZĘKOWE

Podstawowym wyposażeniem każdego warsztatu jest niezawodne imadło szczękowe. Nasze imadło stołowe Siegmund zapewnia lepszą produktywność.



MONTOWANIE I USTAWIANIE

Instrukcja montażu dołączana jest do każdej przesyłki. Krok po kroku wyjaśniony jest montaż i prawidłowe ustawianie Stacji Roboczej do pracy.

www.siegmund.com/workstation-howto

Siegmund Workstation





004002

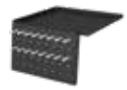

004025



004020



004100



164035



224035





284035



164030



224030



284030



Opis:

Dzięki nowej stacji roboczej Siegmund Workstation możesz stworzyć idealne miejsce pracy w naszym modułowym systemie. Siegmund Workstation może być dostosowywana i rozbudowywana tak, aby odpowiadała indywidualnym potrzebom każdego użytkownika. Niezależnie od tego, czy będzie to cięcie, wiercenie czy spawanie – absolutnie wszystko w jednym miejscu w każdym warsztacie!

Przy dostawie otrzymasz również instrukcję do samodzielnego montażu.



	Długość: (a)	Szerokość: (b)	Wysokość: (c)	Waga:	Nr artykułu	
Siegmund Workstation Rama podstawowa Basic	1030 mm	630 mm	838 mm	45,00 kg	2-004002 **2.383,-**	●
Ścianka narzędziowa z półką				7,87 kg	2-004025 **354,-**	●
Półka	482 mm	144 mm	40 mm	1,65 kg	2-004020 **96,-**	●
Wyposażenie Workstation z 4 kołami				5,30 kg	2-004100 **545,-**	●
Uchwyt na trzpień i pryzmę System 16	482 mm	99 mm	20 mm	0,74 kg	2-164035 **110,-**	●
Uchwyt na trzpień i pryzmę System 22	482 mm	20 mm	99 mm	0,75 kg	2-224035 **110,-**	●
Uchwyt na trzpień i pryzmę System 28	482 mm	20 mm	109 mm	0,80 kg	2-284035 **110,-**	●
Uchwyt na zacisk System 16	580 mm	46 mm	39 mm	0,83 kg	2-164030 **91,-**	●
Uchwyt na zacisk System 22	580 mm	46 mm	39 mm	0,77 kg	2-224030 **91,-**	●
Uchwyt na zacisk System 28	580 mm	46 mm	49 mm	0,84 kg	2-284030 **91,-**	●

● = Produkt jest dostępny w magazynie ; ○ = Produkt jest dostępny na zamówienie; Wyjaśnienia na stronie 84

Siegmund Workstation - Płyta z otworami





164004.X07



164004.X7



164004.P



164004.E



224004.P



284004.P



284004.X7



804004.X7



804004.E

Opis:

System 16
Otwory o średnicy 16 mm umieszczone są na powierzchni stołu w siatce 50 mm.

System 22
Otwory o średnicy 22 mm umieszczone są na powierzchni stołu w siatce 100 mm.

System 28
Otwory o średnicy 28 mm umieszczone są na powierzchni stołu w siatce 100 mm.

Wszystkie narzędzia i akcesoria Siegmund są kompatybilne z Siegmund Workstation.



	Długość: (a)	Szerokość: (b)	MS: (d)	Waga:	Nr artykułu	
Płyta z otworami System 16 do Siegmund Workstation - Stal narzędziowa	1200 mm	800 mm	12 mm	88,00 kg	1-164004.X07 **3.479,-**	●
Płyta z otworami System 16 do Siegmund Workstation - Stal narzędziowa + Azotowanie plazmowe - Dostępny od 01.11.2018	1200 mm	800 mm	12 mm	88,00 kg	1-164004.X7 **4.412,-**	●
Płyta z otworami System 16 do Siegmund Workstation - stalowy S355J2+N + Azotowanie plazmowe - Dostępny od 01.11.2018	1200 mm	800 mm	12 mm	88,00 kg	1-164004.P **4.173,-**	●
Płyta z otworami System 16 do Siegmund Workstation - Stal nierdzewna - Dostępny od 15.03.2019	1200 mm	800 mm	12 mm	89,00 kg	1-164004.E **6.957,-**	●
Płyta z otworami System 22 do Siegmund Workstation - stalowy S355J2+N + Azotowanie plazmowe - Dostępny od 01.11.2018	1200 mm	800 mm	18 mm	138,00 kg	1-224004.P **4.383,-**	●
Płyta z otworami System 22 do Siegmund Workstation - stalowy S355J2+N - Dostępny od 01.11.2018	1200 mm	800 mm	18 mm	138,00 kg	1-224004 **3.479,-**	○
Płyta z otworami System 22 do Siegmund Workstation - Stal nierdzewna - Dostępny od 15.03.2019	1200 mm	800 mm	18 mm	140,00 kg	1-224004.E **9.541,-**	○
Płyta z otworami System 28 do Siegmund Workstation - stalowy S355J2+N + Azotowanie plazmowe - Dostępny od 01.11.2018	1200 mm	800 mm	25 mm	180,00 kg	1-284004.P **4.890,-**	●
Płyta z otworami System 28 do Siegmund Workstation - stalowy S355J2+N - Dostępny od 01.11.2018	1200 mm	800 mm	25 mm	180,00 kg	1-284004 **3.957,-**	○
Płyta z otworami System 28 do Siegmund Workstation - Stal narzędziowa - Dostępny od 01.11.2018	1200 mm	800 mm	25 mm	180,00 kg	1-284004.X07 **5.359,-**	○
Płyta z otworami System 28 do Siegmund Workstation - Stal narzędziowa + Azotowanie plazmowe - Dostępny od 01.11.2018	1200 mm	800 mm	25 mm	180,00 kg	1-284004.X7 **6.287,-**	●
Płyta z otworami Premium Light System 28 do Siegmund Workstation - Stal narzędziowa - Dostępny od 01.11.2018	1200 mm	800 mm	15 mm	112,00 kg	1-804004.X07 **3.340,-**	○
Płyta z otworami Premium Light System 28 do Siegmund Workstation - Stal narzędziowa + Azotowanie plazmowe - Dostępny od 01.11.2018	1200 mm	800 mm	15 mm	114,00 kg	1-804004.X7 **4.273,-**	●
Płyta z otworami System 28 do Siegmund Workstation - Stal nierdzewna lekka - Dostępny od 15.03.2019	1200 mm	800 mm	15 mm	112,00 kg	1-804004.E **9.034,-**	●

MS=Grubość materiału; ● = Produkt jest dostępny w magazynie ; ○ = Produkt jest dostępny na zamówienie; Wyjaśnienia na stronie 84

Siegmund Workstation - Szuflady

Opis:

Zawsze można uzupełnić stację roboczą praktycznymi szufladami różnych wielkości (opcja). Będzie to miejsce na dowolny typ i kształt narzędzi. W każdej chwili możliwy jest zamówienie dodatkowego wyposażenia.





004200



004205



004210



004215











	Długość: (a)	Szerokość: (b)	Wysokość: (c)	Waga:	Nr artykułu	
Szuflada 60 mm	590 mm	400 mm	60 mm	7,10 kg	2-004200 **517,-**	●
Szuflada 120 mm	590 mm	400 mm	120 mm	8,70 kg	2-004205 **593,-**	●
Szuflada 180 mm	590 mm	400 mm	180 mm	9,10 kg	2-004210 **636,-**	●
Szuflada 240 mm	590 mm	400 mm	240 mm	9,50 kg	2-004215 **679,-**	●

● = Produkt jest dostępny w magazynie ; ○ = Produkt jest dostępny na zamówienie; Wyjaśnienia na stronie 84

Podwójny magnetyczny blok zaciskowy

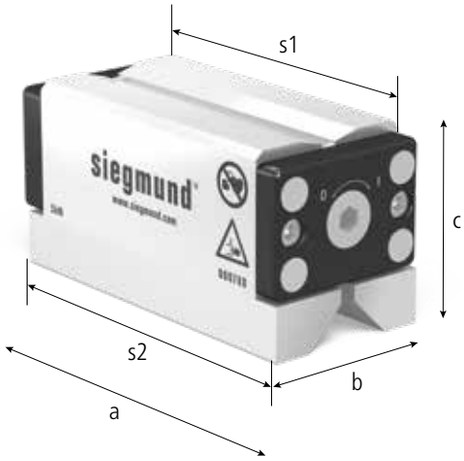



000780



000781



000782

Opis:

Blokady mocujące Duo Magnetic mają dwie przeciwne bieguny i są przeznaczone do obrabiania przedmiotów mocowanych na powierzchniach stalowych, takich jak stół spawalniczo-montażowy. Kilka bloków Duo Magnetic może być również połączonych ze sobą za pośrednictwem wewnętrznej ściany sześciokątnej w celu zamocowania dłuższych lub większych przedmiotów. Aktywacja odbywa się za pomocą odłączalnego klucza z przesuwem przełączającym tylko o 90°, a powierzchnia magnesu duo jest całkowicie niklowana. Dwie różne strony zaciskowe blokad magnetycznych Duo mogą być wykorzystywane do utrzymania prawie dowolnej geometrii przedmiotu obrabianego, niezależnie od tego, czy mają być zaciskane okrągłe materiały, arkusze, a nawet profile. Blokady Duo Magneticto to optymalne urządzenia zaciskowe szybko zaciskające, bez ingerencji w obrys stołu spawalniczo-montażowego podczas wiercenia, krawędziowania, spawania lub gwintowania.





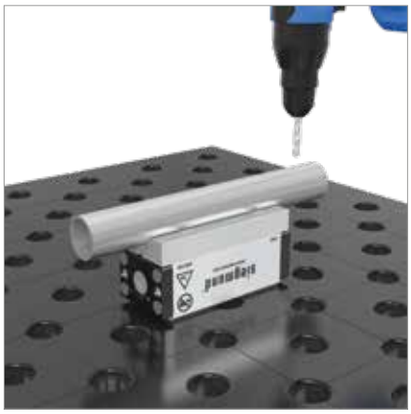





	Długość: (a)	Szerokość: (b)	Wysokość: (c)	Powierzchnia mocowania (s1)	Powierzchnia mocowania (s2)	Waga:	Nr artykułu	
Podwójny magnetyczny blok zaciskowy - Siła retencyjna - 5 kN	143 mm	64 mm	71 mm	120 x 57 mm	136 x 64 mm	3,90 kg	2-000780 **1.062,-**	●
Podwójny magnetyczny blok zaciskowy - Siła retencyjna - 7 kN	178 mm	64 mm	71 mm	156 x 57 mm	172 x 64 mm	4,90 kg	2-000781 **1.325,-**	●
Podwójny magnetyczny blok zaciskowy - Siła retencyjna - 10 kN	184 mm	87 mm	88 mm	162 x 76 mm	178 x 87 mm	8,80 kg	2-000782 **1.751,-**	●

● = Produkt jest dostępny w magazynie ; ○ = Produkt jest dostępny na zamówienie; Wyjaśnienia na stronie 84

Płyta mocująca 550 dla podkładek DIN

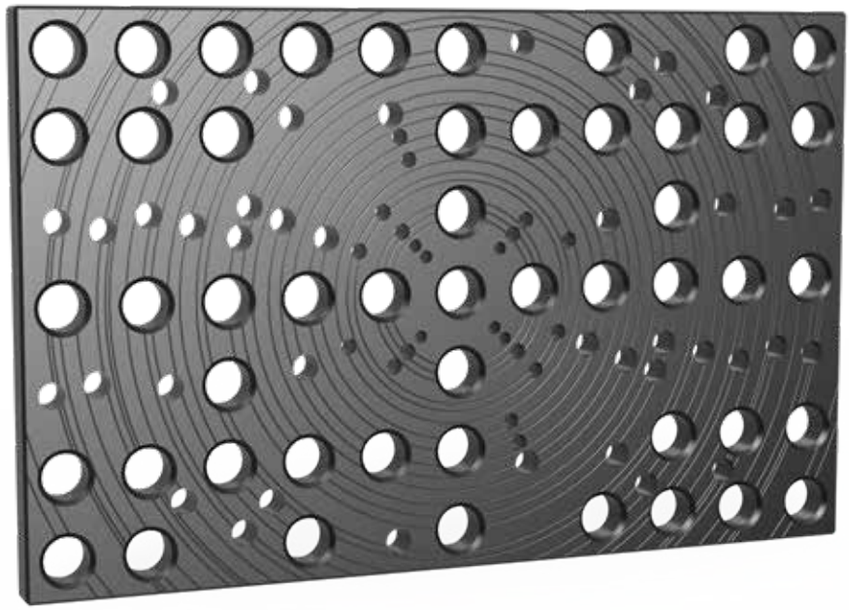

Waga: ok. 30 kg

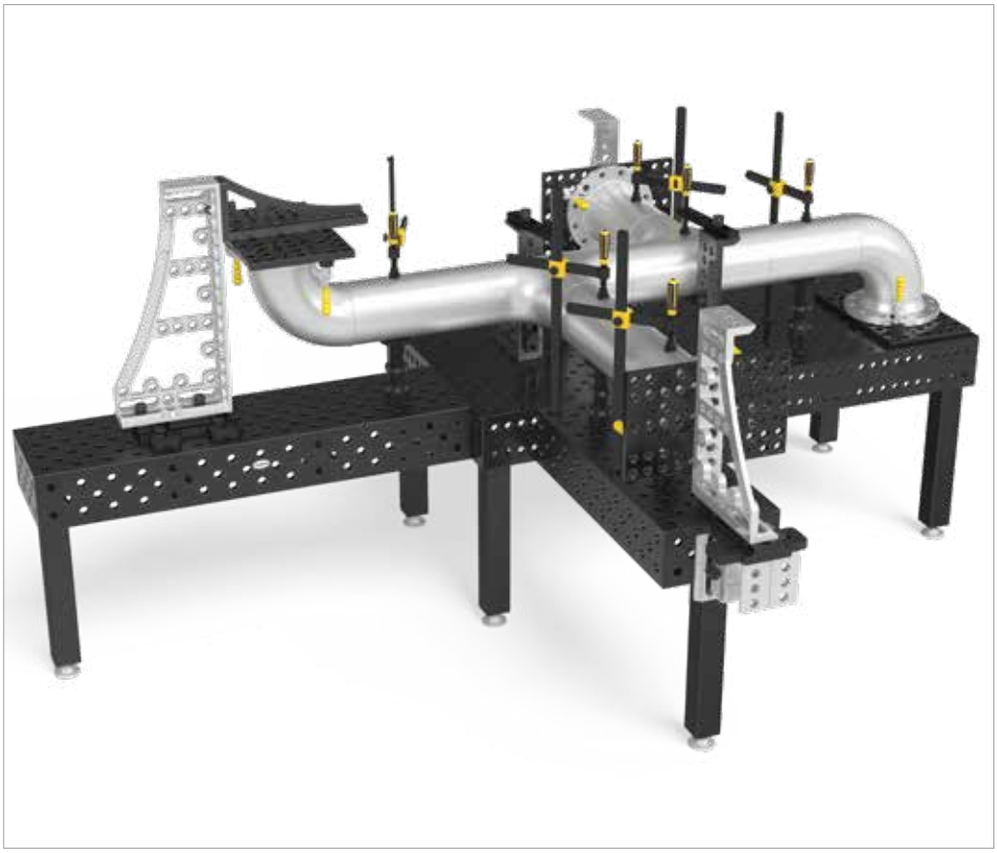

Opis:

Płyta mocująca 550 dla podkładek DIN łączona jest za pomocą trzpieni mocujących z elementami Siegmund (np. kątownikami). Szybkie pozycjonowanie podkładek zapewniają trzpienie mocujące. Szeroki zakres możliwości aplikacji zapewniają dodatkowe otwory systemowe 28 mm, w których mogą być mocowane inne elementy.

Inne wymiary dostępne na zamówienie.

W komplecie znajdują się:
2 x trzpień mocujący Ø 13.8
2 x trzpień mocujący Ø 17.8
2 x trzpień mocujący Ø 21.8
2 x trzpień mocujący Ø 25.8
2 x trzpień mocujący Ø 29.8
2 x trzpień mocujący Ø 32.8

Aby zastosować płytę mocującą w systemie 16, stosuje się elementy łączące jak trzpienie łączące (Nr artykułu 000562), trzpienie kombinowane (Nr artykułu 000520) lub pierścienie redukcyjne (Nr artykułu 000546).

Aby zastosować płytę mocującą w systemie 22, stosuje się elementy łączące jak trzpienie łączące (Nr artykułu 028022), trzpienie kombinowane (Nr artykułu 002822) lub pierścienie redukcyjne (Nr artykułu 000544).



280220.P



280222



280223



280224



280225



280226



280227

	Długość: (a)	Szerokość: (b)	MS: (d)	Waga:	Płyta mocująca azotowany plazmowo
Płyta mocująca 550 dla podkładek DIN z trzpieniami mocującymi azotowany dla podkładek DIN 2632 / 2633 nominalna grubość DN 15 - DN 400 dla podkładek DIN 2634 / 2635 nominalna grubość DN 50 - DN 300	550 mm	350 mm	25 mm	30,00 kg	2-280220.P **2.340,-** ●

MS=Grubość materiału; ● = Produkt jest dostępny w magazynie ; ○ = Produkt jest dostępny na zamówienie; Wyjaśnienia na stronie 84

	Długość: (a)	Ø: (o)	Waga:	Nr artykułu
Trzpień ustalający Ø 13,8 dla otworu 8.1 - dla płyty mocujacej 280220 / 280221 - oksydowany/-a	39 mm	13,8 mm	0,03 kg	2-280222 **48,-** ●
Trzpień ustalający Ø 17,8 dla otworu 10.1 - dla płyty mocujacej 280220 / 280221 - oksydowany/-a	41 mm	17,8 mm	0,05 kg	2-280223 **48,-** ●
Trzpień ustalający Ø 21,8 dla otworu 16.1 - dla płyty mocujacej 280220 / 280221 - oksydowany/-a	47 mm	21,8 mm	0,10 kg	2-280224 **48,-** ●
Trzpień ustalający Ø 25,8 dla otworu 16.1 - dla płyty mocujacej 280220 / 280221 - oksydowany/-a	50 mm	25,8 mm	0,14 kg	2-280225 **77,-** ●
Trzpień ustalający Ø 29,8 dla otworu 16.1 - dla płyty mocujacej 280220 / 280221 - oksydowany/-a	55 mm	29,8 mm	0,20 kg	2-280226 **77,-** ●
Trzpień ustalający Ø 32,8 dla otworu 16.1 - dla płyty mocujacej 280220 / 280221 - oksydowany/-a	60 mm	32,8 mm	0,27 kg	2-280227 **77,-** ●

Płyta mocująca 350 dla podkładek DIN

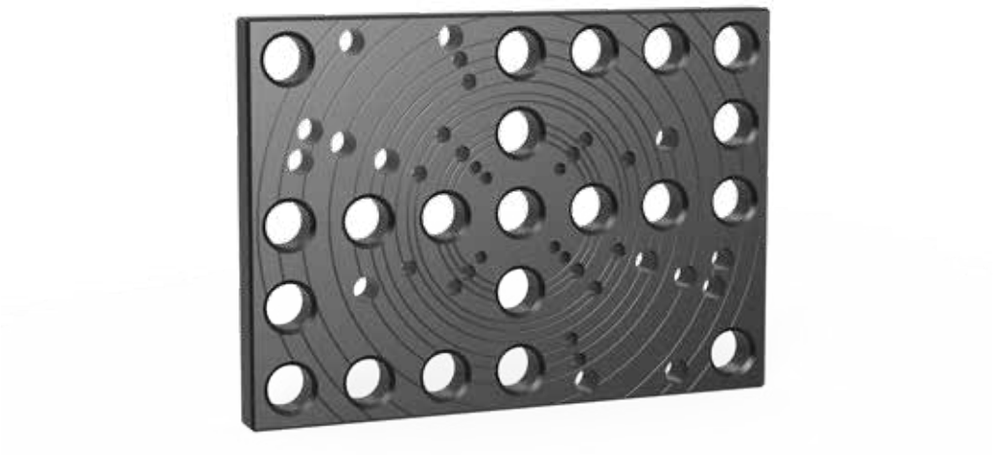

Opis:

Płyta mocująca 350 dla flansz DIN, łączona jest za pomocą trzpieni mocujących z elementami Siegmund (np. kątownikami). Szybkie pozycjonowanie flansz do rur zapewniają trzpienie mocujące, przyczyniając się do oszczędności czasu. Szeroki zakres możliwości aplikacji zapewniają dodatkowe otwory systemowe 28 mm, w których mogą być mocowane inne elementy.

Inne wymiary dostępne na zamówienie.

W komplecie znajdują się:
2 x trzpień mocujący Ø 13.8
2 x trzpień mocujący Ø 17.8
2 x trzpień mocujący Ø 21.8

Aby zastosować płytę mocującą w systemie 16, stosuje się elementy łączące jak trzpienie łączące (Nr artykułu 000562), trzpienie kombinowane (Nr artykułu 000520) lub pierścienie redukcyjne (Nr artykułu 000546).

Aby zastosować płytę mocującą w systemie 22, stosuje się elementy łączące jak trzpienie łączące (Nr artykułu 028022), trzpienie kombinowane (Nr artykułu 002822) lub pierścienie redukcyjne (Nr artykułu 000544).

Waga: ok. 14 kg





280221.P



280222



280223



280224

	Długość: (a)	Szerokość: (b)	MS: (d)	Waga:	Płyta mocująca azotowany plazmowo	
Płyta mocująca 350 dla podkładek DIN z trzpieniami mocującymi azotowany dla podkładek DIN 2633 nominalna grubość DN 15 - DN 200	350 mm	250 mm	25 mm	14,00 kg	2-280221.P **2.019,-**	●

MS=Grubość materiału; ● = Produkt jest dostępny w magazynie ; ○ = Produkt jest dostępny na zamówienie; Wyjaśnienia na stronie 84

	Długość: (a)	Ø: (o)	Waga:	Nr artykułu	
Trzpień ustalający Ø 13,8 dla otworu 8.1 - dla płyty mocujacej 280220 / 280221 - oksydowany/-a	39 mm	13,8 mm	0,03 kg	2-280222 **48,-**	●
Trzpień ustalający Ø 17,8 dla otworu 10.1 - dla płyty mocujacej 280220 / 280221 - oksydowany/-a	41 mm	17,8 mm	0,05 kg	2-280223 **48,-**	●
Trzpień ustalający Ø 21,8 dla otworu 16.1 - dla płyty mocujacej 280220 / 280221 - oksydowany/-a	47 mm	21,8 mm	0,10 kg	2-280224 **48,-**	●

Płyta mocująca norma US ANSI / ASME

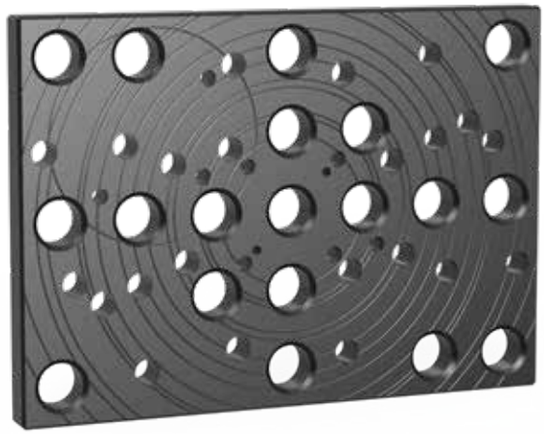

Waga: ok. 14 kg

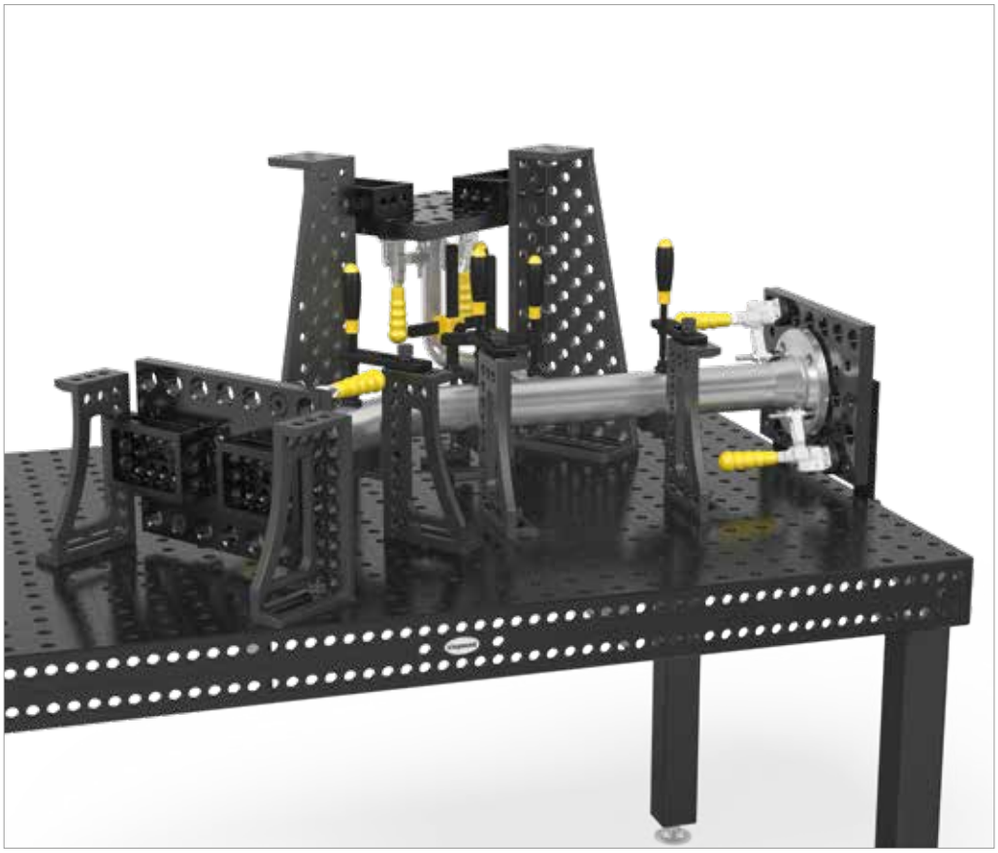

Opis:

Płyta mocująca dla norm US łączona jest za pomocą trzpieni mocujących z elementami Siegmund (np. kątownikami). Szybkie pozycjonowanie podkładek zapewniają trzpienie mocujące. Szeroki zakres możliwości aplikacji zapewniają dodatkowe otwory systemowe 28 mm, w których mogą być mocowane inne elementy.

Inne wymiary dostępne na zamówienie.

W komplecie znajdują się:
płyty 150 lbs:
2 x trzpień mocujący Ø 15.5
2 x trzpień mocujący Ø 18.9
2 x trzpień mocujący Ø 22.2

dla płyty 300 lbs:
2 x trzpień mocujący Ø 15.5
2 x trzpień mocujący Ø 18.9
2 x trzpień mocujący Ø 22.2
2 x trzpień mocujący Ø 25.2

dla płyty 400-600 lbs:
2 x trzpień mocujący Ø 15.5
2 x trzpień mocujący Ø 18.9
2 x trzpień mocujący Ø 22.2
2 x trzpień mocujący Ø 25.2
2 x trzpień mocujący Ø 28.2

Aby zastosować płytę mocującą w systemie 16, stosuje się elementy łączące jak trzpienie łączące (Nr artykułu 000562), trzpienie kombinowane (Nr artykułu 000520) lub pierścienie redukcyjne (Nr artykułu 000546).

Aby zastosować płytę mocującą w systemie 22, stosuje się elementy łączące jak trzpienie łączące (Nr artykułu 028022), trzpienie kombinowane (Nr artykułu 002822) lub pierścienie redukcyjne (Nr artykułu 000544).





280250.P



280251.P



280252.P



280255



280256



280257



280258



280259

		Długość: (a)	Szerokość: (b)	MS: (d)	Waga:	Płyta mocująca azotowany plazmowo
Płyta mocująca 150 lbs z trzpieniami mocującymi azotowany dla flansz norm US ANSI / ASME B 16,5 150 lbs 1/2" - 8"	N BAR	350 mm	250 mm	25 mm	14,00 kg	2-280250.P **2.196,-** ●
Płyta mocująca 300 lbs z trzpieniami mocującymi azotowany dla flansz norm US ANSI / ASME B 16,5 300 lbs 1/2" - 8"	N BAR	350 mm	250 mm	25 mm	14,00 kg	2-280251.P **2.503,-** ●
Płyta mocująca 400-600 lbs z trzpieniami mocującymi azotowany dla flansz norm US ANSI / ASME B 16,5 400-600 lbs 1/2" - 6"	N BAR	350 mm	250 mm	25 mm	14,00 kg	2-280252.P **2.608,-** ●

MS=Grubość materiału; ● = Produkt jest dostępny w magazynie ; ○ = Produkt jest dostępny na zamówienie; Wyjaśnienia na stronie 84

	Długość: (a)	Ø: (o)	Waga:	Nr artykułu
Trzpień ustalający Ø 15,5 - dla płyty mocujacej 280250 / 280251 / 280252 - oksydowany/-a	39 mm	15,5 mm	0,03 kg	2-280255 **57,-** ●
Trzpień ustalający Ø 18,9 - dla płyty mocujacej 280250 / 280251 / 280252 - oksydowany/-a	41 mm	18,9 mm	0,05 kg	2-280256 **57,-** ●
Trzpień ustalający Ø 22,2 - dla płyty mocujacej 280250 / 280251 / 280252 - oksydowany/-a	45 mm	22,2 mm	0,10 kg	2-280257 **62,-** ●
Trzpień ustalający Ø 25,2 - dla płyty mocujacej 280251 / 280252 - oksydowany/-a	50 mm	25,2 mm	0,14 kg	2-280258 **91,-** ●
Trzpień ustalający Ø 28,2 - dla płyty mocujacej 280252 - oksydowany/-a	50 mm	28,2 mm	0,16 kg	2-280259 **96,-** ●

Mocowanie pneumatyczne





000850



000851



000855



000860

Opis:

Siłownik pneumatyczny pozwala zautomatyzować mocowanie komponentów, co prowadzi to znacznej oszczędności czasu i kosztów. Ponadto automatyzacja gwarantuje określone warunki, jak ciśnienie docisku, czas cyklu itd.

Za pomocą adapterów, krótka wersja siłownika pneumatycznego (Nr artykułu 000850, 000851) może być zamontowana na stole.

Wersja długa (Nr artykułu 000855) jest montowana z użyciem tulei gwintowanej systemu 28.

Przez rozdzielacz (Nr artykułu 000860) siłownik może być podłączony do kompresora i uruchamiany z ciśnieniem roboczym 1-10 bar. Zakres skoku, w zależności od rodzaju ciśnienia siłownika wynosi 25 mm lub 50 mm. Ciśnienie jest uwalniane za pomocą odpowiednich zaworów ślizgowych.

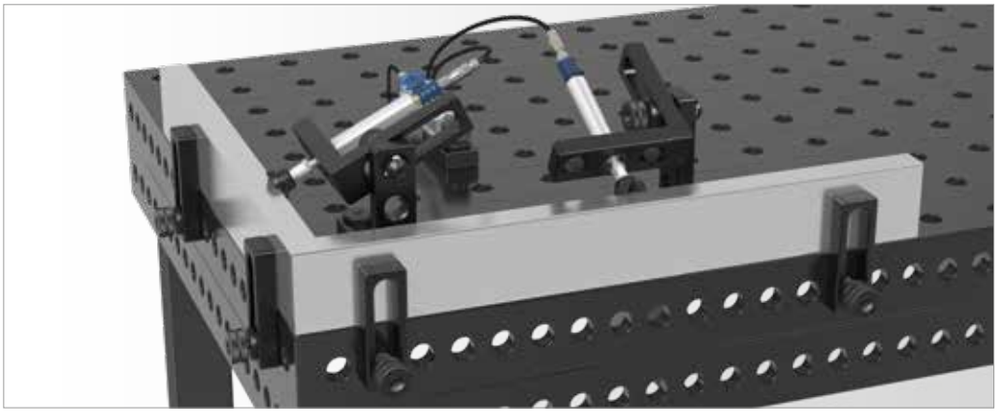



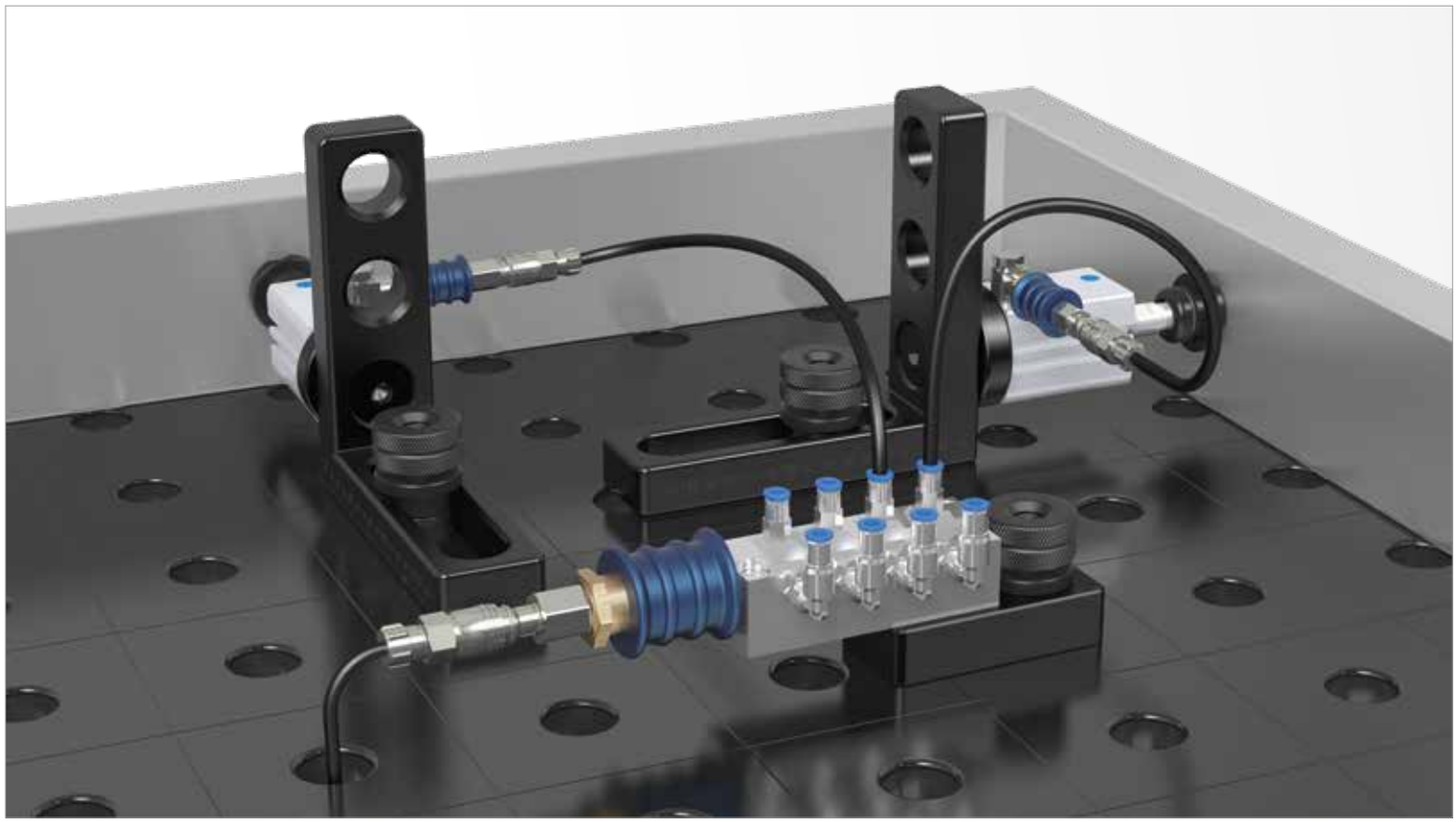

	Siła	Waga:	Nr artykułu	
Cylinder pneumatyczny krótki z adapterem systemu 16	F = 650 N przy 8 bar	0,90 kg	0-000850 **1.191,-**	○
Cylinder pneumatyczny krótki z adapterem systemu 28	F = 650 N przy 8 bar	0,93 kg	0-000851 **1.144,-**	○
Cylinder pneumatyczny długi do systemu 28	F = 350 N przy 8 bar	0,80 kg	0-000855 **1.000,-**	○
Rozdzielacz 8 gniazd		0,14 kg	0-000860 **1.096,-**	○

● = Produkt jest dostępny w magazynie ; ○ = Produkt jest dostępny na zamówienie; Wyjaśnienia na stronie 84

Płyta adaptera

Opis:

Adapter do zacisków służy do mocowania zacisków śrubowych systemów większych w stołach systemów mniejszych (np. 28 =>16). Płytkę mocuje się do stołu za trzpieni mocujących. Otwór znajdujący się w środku służy do szybkiego i bezpiecznego zamocowania zacisku śrubowego większego systemu.





000570



000571.N



000572.N

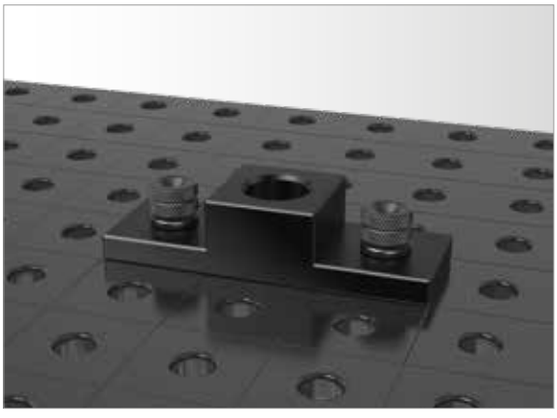

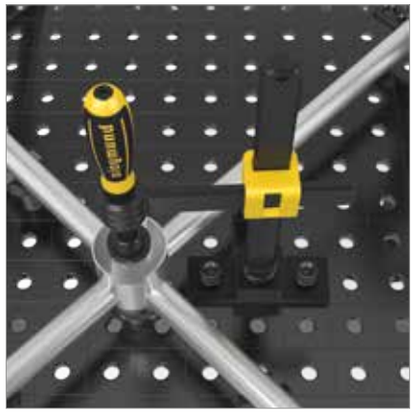

		Długość: (a)	Szerokość: (b)	Wysokość: (c)	Waga:	Nr artykułu	
Płyta adaptera 28 -> 16 - oksydowany/-a / azotowany		150 mm	50 mm	35 mm	0,94 kg	2-000570 **172,-**	●
Płyta adaptera 28 -> 22 - azotowany	N BAR	150 mm	50 mm	35 mm	1,09 kg	2-000571.N **172,-**	●
Płyta adaptera 22 -> 16 - azotowany	N BAR	150 mm	50 mm	25 mm	0,83 kg	2-000572.N **172,-**	●

● = Produkt jest dostępny w magazynie ; ○ = Produkt jest dostępny na zamówienie; Wyjaśnienia na stronie 84

= Twardość i długowieczność

N = Ochrona przed przywieraniem odprysków spawalniczych

BAR = Zabezpieczenie przez korozją

Trzpień szybkomocujący kombinowany





000520



002822



002216

Opis:

Trzpienie szybkomocujące kombinowane służą do łączenia narzędzi dużych systemów w mniejszych systemach. Wielkość kulek i siły mocowania dopasowane są do trzpieni. Czwarta kulka umieszczona w środku powoduje liniowy wysuw pozostałych 3 kul i optymalne dociskanie bez blokowania. Nowa konstrukcja trzpienia pozwala zrezygnować z O-ringów, ale nadal jest łatwa do czyszczenia.

Niedozwolone jest łączenie za pomocą tego trzpienia stołów i bloków typu-U!

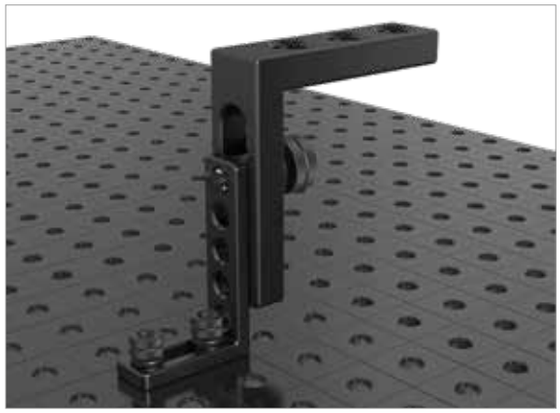

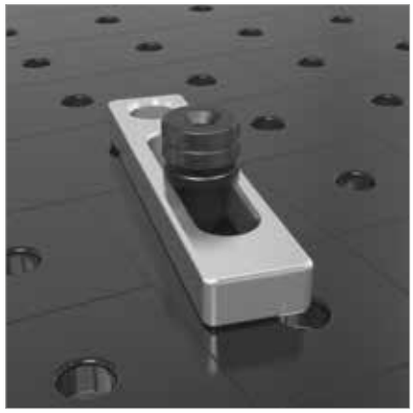

	Długość: (a)	Ø: (o)	Waga:	SK:	AM:	ZK:	Nr artykułu
Trzpień szybkomocujący kombinowany krótki 28 -> 16 - oksydowany/-a	75 mm	40 mm	0,32 kg	55,00 kN	10,00 Nm	10,00 kN	2-000520 **201,-** ●
Trzpień szybkomocujący kombinowany krótki 28 -> 22 - oksydowany/-a	88 mm	40 mm	0,45 kg	130,00 kN	15,00 Nm	15,00 kN	2-002822 **201,-** ●
Trzpień szybkomocujący kombinowany krótki 22 -> 16 - oksydowany/-a	71 mm	35 mm	0,28 kg	55,00 kN	10,00 Nm	10,00 kN	2-002216 **187,-** ●

SK=Siła ścinania; AM=Moment dokręcenia; ZK=Siła rozciągania; ● = Produkt jest dostępny w magazynie ; ○ = Produkt jest dostępny na zamówienie; Wyjaśnienia na stronie 84

Pierścień redukcyjny

Opis:

Tuleje redukcyjne służą do mocowania komponentów mniejszych systemów na większych systemach. Tuleje redukcyjne mogą być mocowane w elementach, dzięki czemu można je mocować za pomocą trzpieni innych systemów. Tuleja redukcyjna nadaje się do otworów, ale nie można jej stosować do podłużnych szczelin.

Aby zamocować tuleję redukcyjną w systemie 22, wymagany jest trzpień mocujący długi.





000545



000541



000543





	Długość: (a)	Ø: (o)	Waga:	Nr artykułu
Pierścień redukcyjny 16 -> 28 - oksydowany/-a	24 mm	32 mm	0,05 kg	2-000545 **53,-** ●
Pierścień redukcyjny 16 -> 22 - wymaga użycia długiego trzpienia - oksydowany/-a	24 mm	27 mm	0,04 kg	2-000541 **53,-** ●
Pierścień redukcyjny 22 -> 28 - wymaga użycia długiego trzpienia - oksydowany/-a	36 mm	32 mm	0,08 kg	2-000543 **53,-** ●

● = Produkt jest dostępny w magazynie ; ○ = Produkt jest dostępny na zamówienie; Wyjaśnienia na stronie 84

Pierścień redukcyjny





000544



000546



000542

Opis:

Tuleje redukcyjne są opracowane specjalnie do mocowania komponentów większych systemów na mniejszych systemach. Tuleje redukcyjne mogą być mocowane w elementach, dzięki czemu można je mocować za pomocą śrub mniejszych systemów. Tulejka redukcyjna nadaje się zarówno do otworów wiertniczych, jak i podłużnych szczelin.

Aby zamocować tuleję redukcyjną w systemie 22, wymagany jest trzpień mocujący długi.

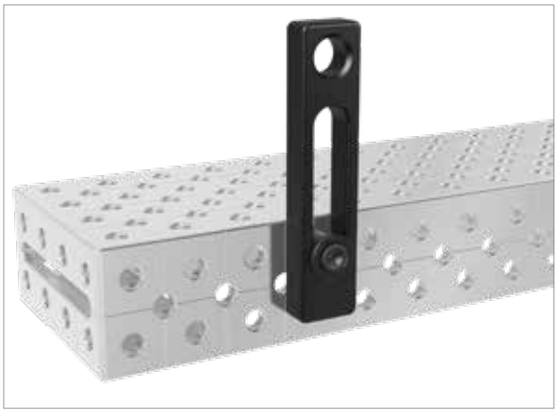



	Długość: (a)	Ø: (o)	Waga:	Nr artykułu
Pierścień redukcyjny 28 -> 22 - wymaga użycia długiego trzpienia - oksydowany/-a	35 mm	36 mm	0,10 kg	2-000544 ● **53,-**
Pierścień redukcyjny 28 -> 16 - oksydowany/-a	29 mm	36 mm	0,07 kg	2-000546 ● **53,-**
Pierścień redukcyjny 22 -> 16 - wymaga użycia długiego trzpienia - oksydowany/-a	23 mm	31 mm	0,05 kg	2-000542 ● **53,-**

● = Produkt jest dostępny w magazynie ; ○ = Produkt jest dostępny na zamówienie; Wyjaśnienia na stronie 84

Adapter nasuwany

Opis:

Tuleja adaptacyjna jest specjalnie opracowana, aby przystosować narzędzia do używania z większymi otworami systemowymi (nie nadaje się do mocowania za pomocą śrub zaciskowych). Po zainstalowaniu w podporze śrubowej może być używana z komponentami innych systemów.





000547



000549



000548





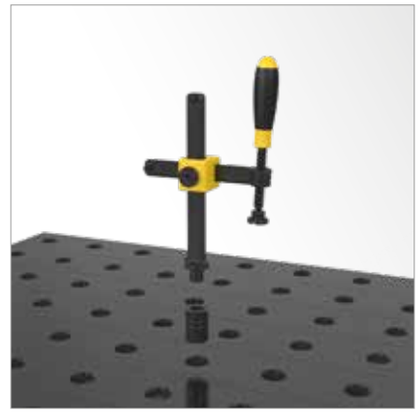

	Długość: (a)	Ø: (o)	Waga:	Nr artykułu
Adapter nasuwany 16 -> 28 - oksydowany/-a	40 mm	31 mm	0,12 kg	2-000547 **57,-** ●
Adapter nasuwany 22 -> 28 - oksydowany/-a	25 mm	30 mm	0,04 kg	2-000549 **57,-** ●
Adapter nasuwany 16 -> 22 - oksydowany/-a	18 mm	24 mm	0,02 kg	2-000548 **57,-** ●

● = Produkt jest dostępny w magazynie ; ○ = Produkt jest dostępny na zamówienie; Wyjaśnienia na stronie 84

Trzpień łączący

Opis:

Trzpienie łączące zaprojektowane są specjalnie do łączenia tabel różnych systemów. Wszystkie komponenty mogą być łączone między systemami za pomocą otworów systemowych.





000562



028022



022016

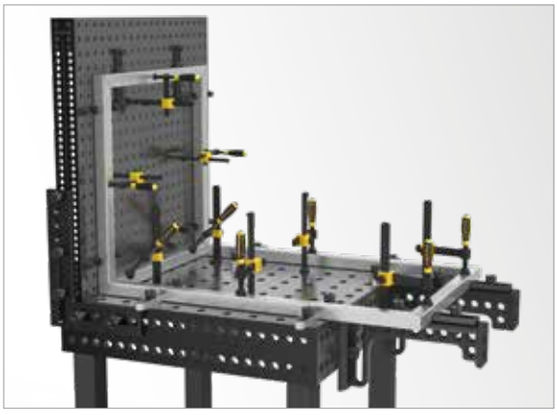



	Długość: (a)	Ø: (o)	Waga:	Nr artykułu
Trzpień łączący 28 <-> 16 - oksydowany/-a	34 mm	32 mm	0,12 kg	2-000562 **96,-** ●
Trzpień łączący 28 <-> 22 - oksydowany/-a	36 mm	32 mm	0,11 kg	2-028022 **96,-** ●
Trzpień łączący 22 <-> 16 - oksydowany/-a	27 mm	27 mm	0,15 kg	2-022016 **86,-** ●

● = Produkt jest dostępny w magazynie ; ○ = Produkt jest dostępny na zamówienie; Wyjaśnienia na stronie 84

Płyn antystatyczny z zabezpieczeniem antykorozyjnym





000924



000929



000926

Opis:

Płyn jest produktem niepalnym, wodorozpuszczalnym, zabezpieczającym stoły spawalnicze przed przywieraniem odprysków spawalniczych. Podczas spawania nie wydzielają się toksyczne lub szkodliwe substancje.

Może być stosowany także do części i detali spawanych (np. ze stali, stali nierdzewnej, aluminium, elementów galwanizowanych). Jeśli elementy mają być malowane, resztki płynu powinny być oczyszczone płynem czyszczącym. Możliwe jest użycie w tym celu: wody, wodopochodnych, kwaśnych i neutralnych oczyszczaczy (np. 2%-owym roztworem wodnym środka antyodpryskowego). Nieodpowiednie są zimne środki czyszczące oraz chloropochodne.

Płyn powinien być nakładany przy użyciu rozpylacza dostarczanego przez producenta (alternatywnie przy pomocy szczotki, szmatki etc.). Efekt antyodpryskowy jest taki sam w warunkach suchych jak i wilgotnych. Odpryski można łatwo usunąć po zakończonym procesie spawania.

Przybliżony koszt użytkowania płynu antystatycznego przy codziennym użytkowaniu kształtuje się na poziomie 80-120 PLN / m^2 rocznie.

Karty charakterystyki dostępne online.



	Waga:	Nr artykułu	
Płyn antystatyczny z zabezpieczeniem antykorozyjnym - spryskiwacz 1 litrów	1,10 kg	2-000924 **62,-**	●
Zestaw Płyn antystatyczny z zabezpieczeniem antykorozyjnym 8x 1 litrów spryskiwacz - spryskiwacz 1 litrów	8,80 kg	2-000924.8 **498,-**	●
Płyn antystatyczny z zabezpieczeniem antykorozyjnym - butelka z pompką 1 litrów	1,10 kg	2-000929 **139,-**	●
Płyn antystatyczny z zabezpieczeniem antykorozyjnym - zbiornik 5 litrów	5,20 kg	2-000926 **187,-**	●
Zestaw Płyn antystatyczny z zabezpieczeniem antykorozyjnym 6x 5 litrów - zbiornik 5 litrów	31,20 kg	2-000926.6 **1.120,-**	●

● = Produkt jest dostępny w magazynie ; ○ = Produkt jest dostępny na zamówienie; Wyjaśnienia na stronie 84

CleanBasic





000914



000915

Opis:

Płyn CleanBasic jest środkiem czyszczącym na bazie wody, przeznaczonym do codziennego użytkowania. W normalnych warunkach antykorozyjne komponenty zapobiegają powstawaniu rdzy. W przypadku jej pojawienia, zwłaszcza w wyniku wysokiej wilgotności, środek czyszczący zawierający wodę nie powinien być stosowany.

Karty charakterystyki dostępne online.



	Waga:	Nr artykułu
CleanBasic - spryskiwacz 1 litrów	1,10 kg	2-000914 **53,-** ●
Zestaw CleanBasic 8x 1 litrów spryskiwacz - spryskiwacz 1 litrów	8,80 kg	2-000914.8 **421,-** ●
CleanBasic - zbiornik 5 litrów	5,20 kg	2-000915 **158,-** ●
Zestaw CleanBasic 6x 5 litrów - zbiornik 5 litrów	31,20 kg	2-000915.6 **947,-** ●

● = Produkt jest dostępny w magazynie ; ○ = Produkt jest dostępny na zamówienie; Wyjaśnienia na stronie 84

Kamień

Opis:

Aby zachować równą powierzchnię stołu spawalniczego i innych komponentów Siegmund, powinno stosować się płaski kamień olejowy, usuwający zniszczenia i ściegi spawalnicze. Szlifierki kątowe, podkładki ząbkowane lub inne materiały ścierne nie powinny być nigdy wykorzystywane. Kamień jest idealnym narzędziem do utrzymania i wyrównania wszelkich nierówności powierzchni stołu.

Odpowiedni do wszystkich stołów nieazotowanych i akcesoriów.





000940



000942



	Długość: (a)	Szerokość: (b)	Wysokość: (c)	Waga:	Nr artykułu
Kamień - 200x50x25	200 mm	50 mm	25 mm	0,56 kg	2-000940 **77,-** ●
Kamień - 150x50x25	150 mm	50 mm	25 mm	0,42 kg	2-000942 **62,-** ●

● = Produkt jest dostępny w magazynie ; ○ = Produkt jest dostępny na zamówienie; Wyjaśnienia na stronie 84

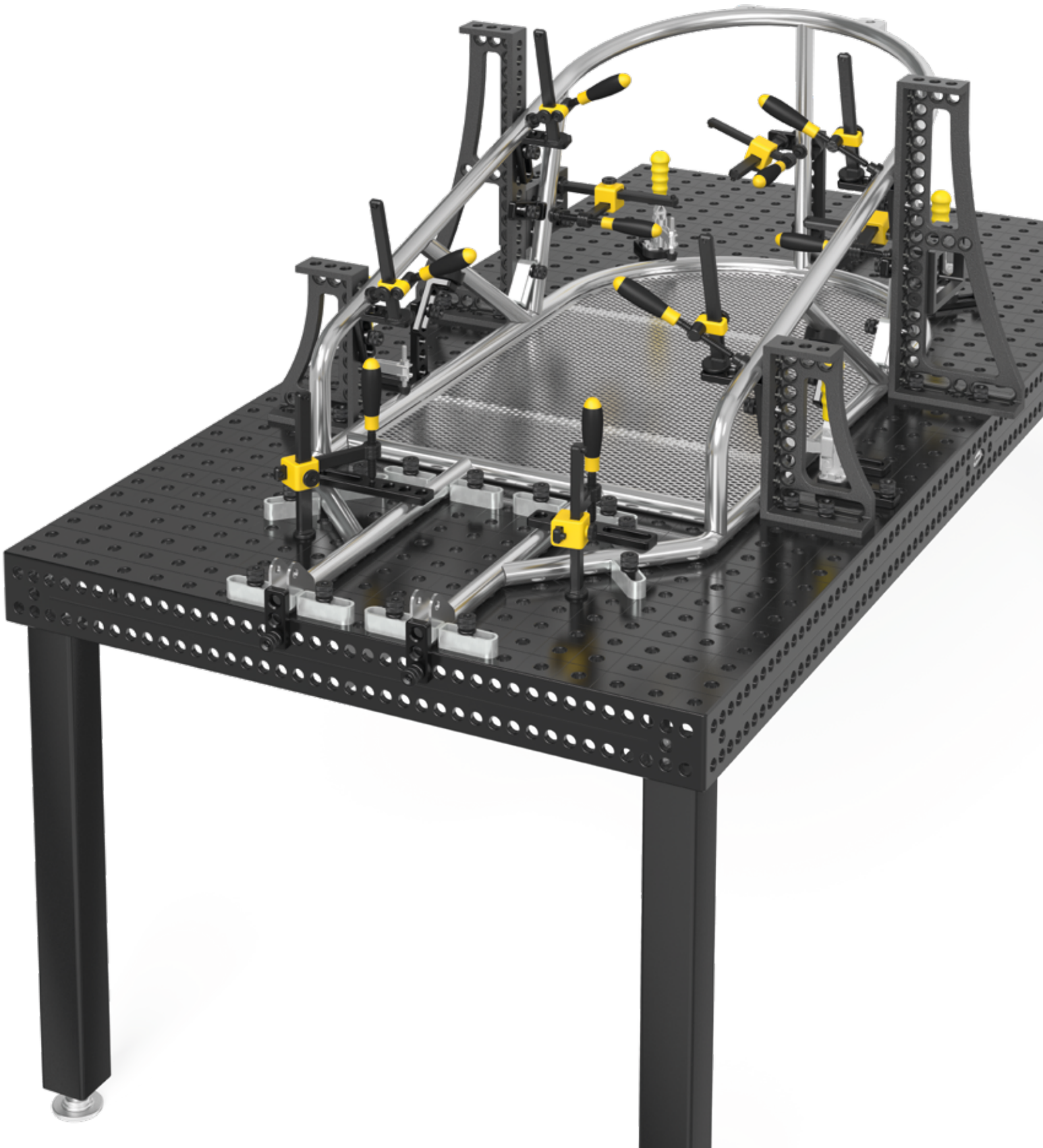

STOŁY



NOGI DO STOŁU



STOPERY



KĄTOWNIKI



TRZPIENIE



ZACISKI & AKCESORIA



PRYZMY & WSPORNIKI



PRZYRZĄDY SZYBKOMOCUJĄCE & ADAPTER



AKCESORIA



POZYCJONERY





Strona 568
Basic azotowany plazmowo



Strona 572
Professional Stal nierdzewna



Strona 576
Professional 750
azotowany plazmowo



Strona 580
Professional Extreme 8.7 - 1000x500x100
azotowany plazmowo



Strona 582
Professional Extreme 8.7 - 1000x1000x100
azotowany plazmowo



Strona 584
Professional Extreme 8.7 - 1200x800x100
azotowany plazmowo



Strona 586
Professional Extreme 8.7 - 1200x1200x100
azotowany plazmowo



Strona 588
Professional Extreme 8.7 - 1500x1000x100
azotowany plazmowo



Strona 590
Professional Extreme 8.7 - 1500x1500x100
azotowany plazmowo



Strona 592
Professional Extreme 8.7 - 2000x1000x100
azotowany plazmowo



Strona 594
Professional Extreme 8.7 - 2000x1200x100
azotowany plazmowo



Strona 596
Professional Extreme 8.7 - 2400x1200x100
azotowany plazmowo



Strona 598
Professional Extreme 8.7 - 3000x1500x100
azotowany plazmowo



Strona 600
Professional Extreme 8.7 - 4000x2000x100
azotowany plazmowo



Strona 602
Stół spawalniczy - wymiary specjalne
azotowany plazmowo



Strona 604
Płyta aluminiowa z otworami do stołu



Strona 606
Stół ośmiokątny 100 azotowany plazmowo



Strona 608
Stół ośmiokątny 50 azotowany plazmowo



Strona 610
Płyta ośmiokątna 12 azotowany plazmowo



Strona 612
Płyta mocująca wymienna z otworami



Strona 614
Wkład podtrzymujący i mocujący



Strona 616
Segmenty płyty z siatką

Basic



Basic

Stoły spawalnicze Basic wykonane są z wysokiej jakości stali S355J2+N i poddane termochemicznemu procesowi azotowania plazmowego. Dzięki dodatkowej obróbce, powierzchnia stołu jest bardziej odporna na rdzę i trwała. Dodatkowo wzrasta także nośność stołu.

Video produktu znajdziesz na:

www.siegmund.com/V161035

NOGI DO STOŁU

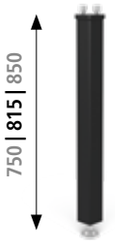

Strona 622
Noga podstawowa

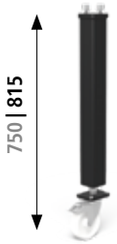

Strona 626
Noga na kółku z hamulcem

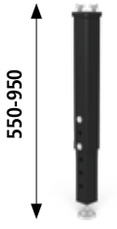

Strona 624
Noga z regulowaną wysokością

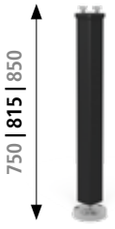

Strona 625
Noga z zakotwieniem

Wysokość nogi w mm.
Numery na czarno to standardowa wysokość nogi do stołu pokazanego powyżej. Numery na szaro, w zależności od typu nogi, wysokość, która musi być oznaczona w zamówieniu, bez dopłaty. Można stosować także inne warianty nóg systemu 16 dla stołu Basic system 16.

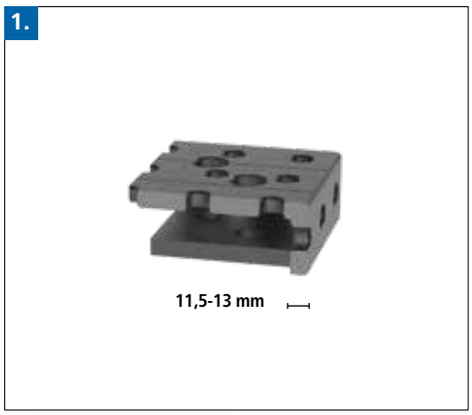

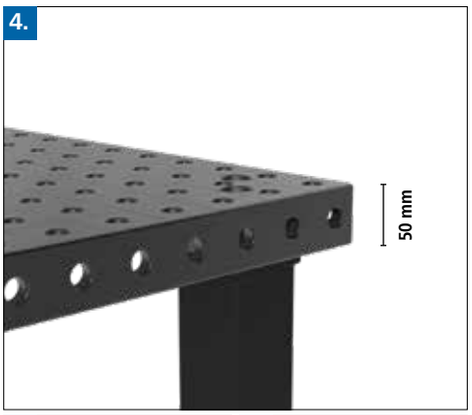

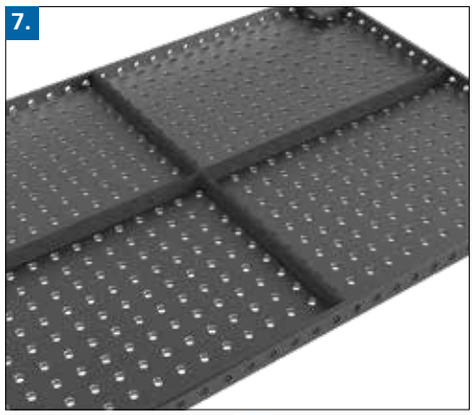



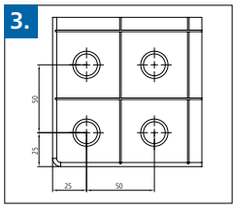

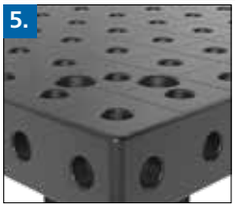

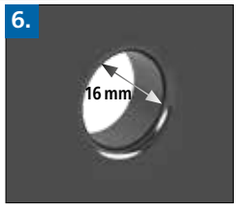





1. GRUBOŚĆ MATERIAŁU

- ok. 11,5 – 13 mm

2. MATERIAŁ

Wysokiej jakości stal S355J2+N,
azotowanie plazmowe, powlekanie BAR

SKALA TWARDOŚCI VICKERS

Twardość powierzchni: ok. 450 – 750
Twardość podstawowa: ok. 165 – 220

3. DANE

- Siatka otworów 50 mm
- Siatka linii 50 mm

4. BOK STOŁU

wysokość 50 mm

5. OPRACOWANE PROMIENIE

- promienie 3 mm górnych poziomych krawędzi zmniejszają uszkodzenia akcesoriów Siegmund i komponentów klienta
- promienie 6 mm pionowych narożników redukują ryzyko zranienia

6. OTWORY SYSTEMOWE

- Ø 16 mm

promień R2 w otworach systemowych na powierzchni stołu:

- redukcja zniszczeń stołu, akcesoriów Siegmund i komponentów klienta
- łatwiejsze wkładanie trzpieni i akcesoriów
- duży skos na spodzie stołu dla optymalnej siły mocowania trzpieni (patrz strona 684)

7. ŻEBROWANIE

Wzmocniona konstrukcja
z ożebrowaniem

8. NOGI DO STOŁU

- korpus 70x70 mm
- stopka Ø 70 mm (ze skręconej bryły)
- prezycyjna regulacja nogi w zakresie 40 mm (dane dotyczą nogi podstawowej)

9. NOŚNOŚĆ

Nośność na nogę 1.000 kg
maksymalne zalecane całkowite obciążenie:
z 4 nogami = 1.000 kg
przy równomiernym rozłożeniu ciężaru.
(dane dotyczą nogi podstawowej)

Matematycznie znacznie wyższa całkowita ładowność. Wymienione dozwolone obciążenia są obliczone z pewnym zapasem ze względów bezpieczeństwa.

W przypadku, gdy wymagane jest większe obciążenie, prosimy o kontakt z producentem.

Basic Stół spawalniczy



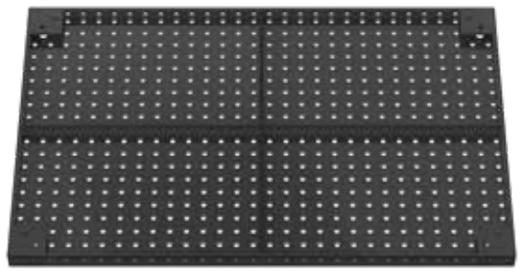

Opis:

Stół Basic posiada wykonane w układzie siatki prostej 50x50 mm otwory na blacie oraz rząd otworów na powierzchniach bocznych. Stół wykonany z wysokiej jakości stali S355J2+N i jest azotowany plazmowo. Grubość materiału wynosi ok. 11,5-13 mm a średnica otworów 16 mm. Rozstaw linii siatki co 50 mm ułatwia pozycjonowanie i montaż osprzętu.

Wszystkie warianty nóg do stołów znajdziesz na stronie 620.

Na zamówienie dostępne są dodatkowe specjalne opcje dla stołów spawalniczych.



	Nogi do stołu:	Długość: (a)	Szerokość: (b)	Wysokość: (c)	Waga:	Basic azotowany plazmowo siatka 50 mm		Niższa cena dla wersji bez azotowania plazmowego	
Basic 1000x1000x50 z Noga podstawowa 815 Regulacja wysokości stołu 850	4	1000 mm	1000 mm	50 mm	ok. 183 kg	161010.P **5.120,-**	●	2-165110.B **-599,-**	○
Basic 1200x800x50 z Noga podstawowa 815 Regulacja wysokości stołu 850	4	1200 mm	800 mm	50 mm	ok. 173 kg	161025.P **5.120,-**	●	2-165125.B **-599,-**	○
Basic 1200x1200x50 z Noga podstawowa 815 Regulacja wysokości stołu 850	4	1200 mm	1200 mm	50 mm	ok. 242 kg	161015.P **6.661,-**	●	2-165115.B **-717,-**	○
Basic 1500x1000x50 z Noga podstawowa 815 Regulacja wysokości stołu 850	4	1500 mm	1000 mm	50 mm	ok. 244 kg	161035.P **7.178,-**	●	2-165135.B **-717,-**	○

● = Produkt jest dostępny w magazynie ; ○ = Produkt jest dostępny na zamówienie; Wyjaśnienia na stronie 84

Dopłata do stołu z nogami innego typu wynika z różnicy pomiędzy nogą standardową a wybranym typem nogi.
Waga = Stół + Paleta + Noga podstawowa

Stal nierdzewna



Stal nierdzewna

Stoły ze stali nierdzewnej są odpowiednie do obróbki elementów ze stali nierdzewnej nie powodując korodowania w kontakcie z innymi metalami.

Video produktu znajdziesz na:

www.siegmund.com/V160020.E

NOGI DO STOŁU

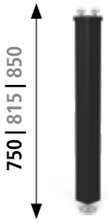

Strona 622
Noga podstawowa

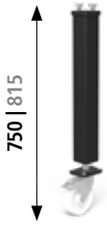

Strona 626
Noga na kółku z hamulcem



Strona 624
Noga z regulowaną wysokością



Strona 627
Noga z regulowaną wysokością na kółku z hamulcem



Strona 625
Noga z zakotwieniem

Wysokość nogi w mm.
Numery na czarno to standardowa wysokość nogi do stołu pokazanego powyżej. Numery na szaro, w zależności od typu nogi, wysokość, która musi być oznaczona w zamówieniu, bez dopłaty.



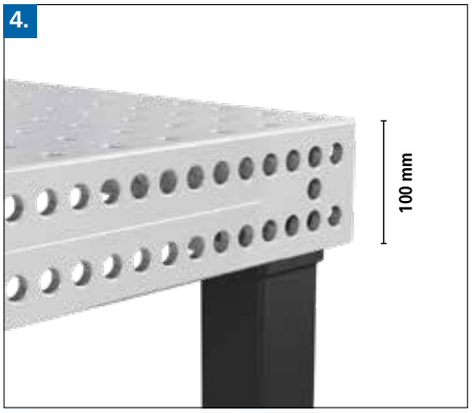

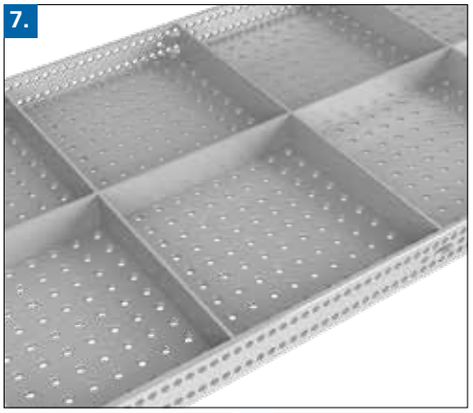



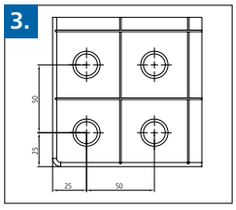



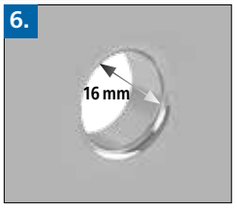





1. GRUBOŚĆ MATERIAŁU

- ok. 11,5 – 13 mm

2. MATERIAŁ

wysokiej jakości stal nierdzewna X5CrNi18-10 (1.4301)

SKALA TWARDOŚCI VICKERS

Twardość podstawowa ok. 266 – 382

3. DANE

- Siatka otworów 50 mm
- Siatka linii 50 mm

4. BOK STOŁU

- wysokość 100 mm
- dodatkowe otwory umożliwiają równoległe mocowanie w siatce 25 mm

5. OPRACOWANE PROMIENIE

- promienie 3 mm górnych poziomych krawędzi zmniejszają uszkodzenia akcesoriów Siegmund i komponentów klienta
- promienie 6 mm pionowych narożników redukują ryzyko zranienia

6. OTWORY SYSTEMOWE

- Ø 16 mm

promień R2 w otworach systemowych na powierzchni stołu:

- redukcja zniszczeń stołu, akcesoriów Siegmund i komponentów klienta
- łatwiejsze wkładanie trzpieni i akcesoriów
- duży skos na spodzie stołu dla optymalnej siły mocowania trzpieni (patrz strona 684)

7. ŻEBROWANIE

Rozbudowane żebrowanie na spodzie stołu dla optymalnej stabilności i dokładności

8. NOGI DO STOŁU

- korpus 70x70 mm
- stopka Ø 70 mm (ze skręconej bryły)
- prezycyjna regulacja nogi w zakresie 40 mm (dane dotyczą nogi podstawowej)

9. NOŚNOŚĆ

Nośność na nogę 1.000 kg
maksymalne zalecane całkowite obciążenie:
z 4 nogami = 2.000 kg
z 6 nogami = 3.000 kg
z 8 nogami = 4.000 kg
przy równomiernym rozłożeniu ciężaru.
(dane dotyczą nogi podstawowej)

Matematycznie znacznie wyższa całkowita ładowność. Wymienione dozwolone obciążenia są obliczone z pewnym zapasem ze względów bezpieczeństwa.

W przypadku, gdy wymagane jest większe obciążenie, prosimy o kontakt z producentem.

Stal nierdzewna Stół spawalniczy



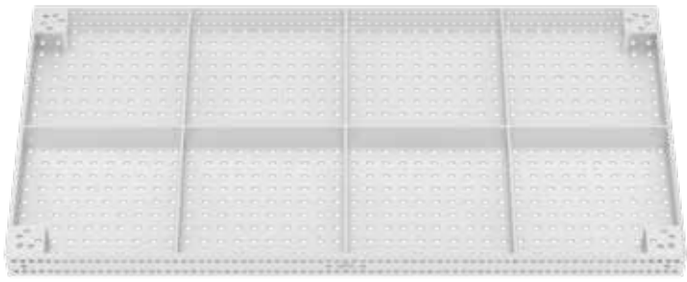

Opis:

Wersja Stal nierdzewna posiada wykonane w układzie siatki - otwory pionowe i poziome na górnej powierzchni oraz równolegle otwory w siatce 25 mm na powierzchniach bocznych. Stół wykonany jest z wysokiej jakości materiału - stali nierdzewnej X5CrNi18-10 (V2A). Grubość materiału wynosi ok. 11,5-13 mm a średnica otworów 16 mm. Rozstaw linii siatki co 50 mm ułatwia pozycjonowanie i montaż osprzętu.

Wszystkie warianty nóg do stołów znajdziesz na stronie 620.

Stoły ze stali nierdzewnej dostępne są także z platformą podnoszącą i ramą połączeniową.

Na zamówienie dostępne są dodatkowe specjalne opcje dla stołów spawalniczych.

Zdjęcia wszystkich wymiarów dostępne są na stronie www.siegmund.com.

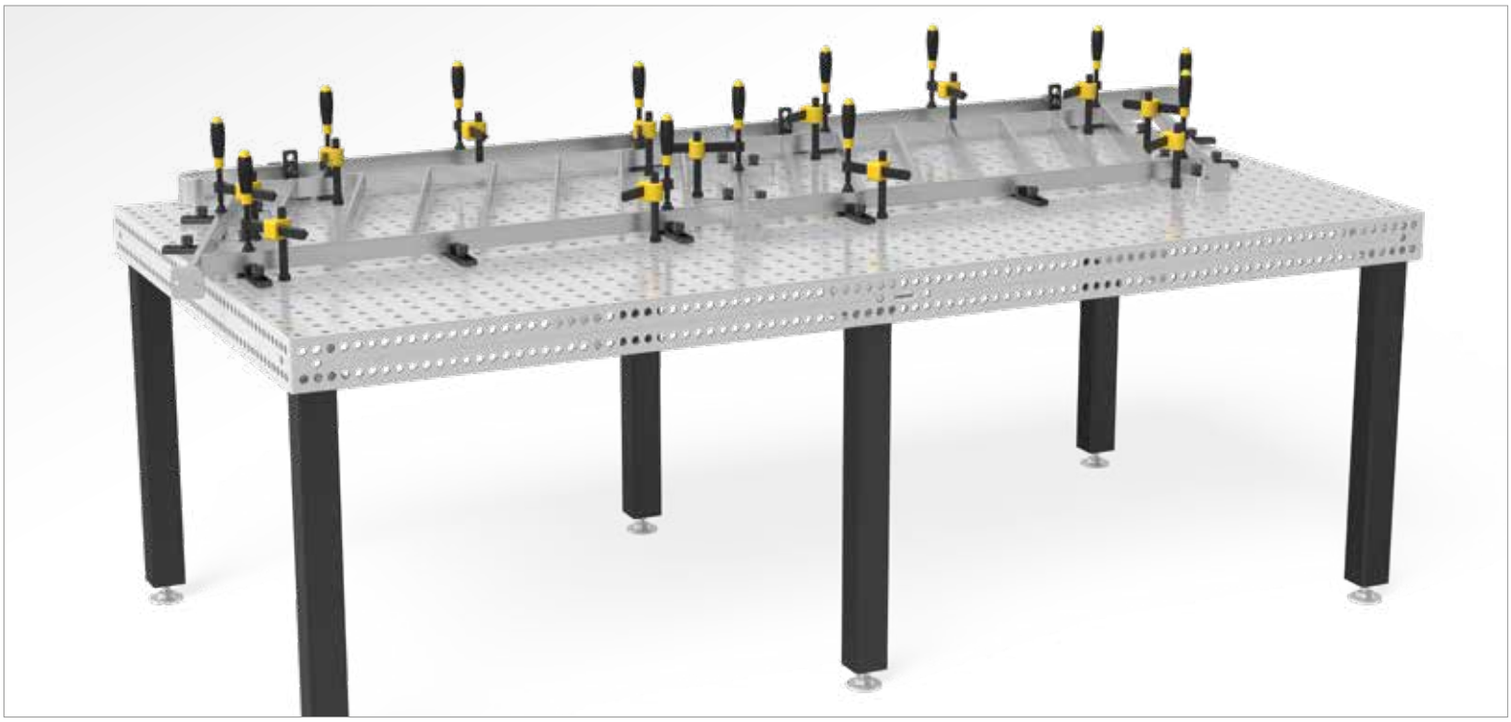

	Nogi do stołu:	Długość: (a)	Szerokość: (b)	Wysokość: (c)	Waga:	Stal nierdzewna
Professional 1000x500x100 Stal nierdzewna z Noga podstawowa 750 Regulacja wysokości stołu 850	4	1000 mm	500 mm	100 mm	ok. 149 kg	2-160005.E ○ **8.398,-**
Professional 1000x1000x100 Stal nierdzewna z Noga podstawowa 750 Regulacja wysokości stołu 850	4	1000 mm	1000 mm	100 mm	ok. 219 kg	2-160010.E ○ **13.561,-**
Professional 1200x800x100 Stal nierdzewna z Noga podstawowa 750 Regulacja wysokości stołu 850	4	1200 mm	800 mm	100 mm	ok. 219 kg	2-160025.E ○ **12.269,-**
Professional 1200x1200x100 Stal nierdzewna z Noga podstawowa 750 Regulacja wysokości stołu 850	4	1200 mm	1200 mm	100 mm	ok. 279 kg	2-160015.E ○ **17.437,-**
Professional 1500x1000x100 Stal nierdzewna z Noga podstawowa 750 Regulacja wysokości stołu 850	4	1500 mm	1000 mm	100 mm	ok. 299 kg	2-160035.E ○ **18.724,-**
Professional 1500x1500x100 Stal nierdzewna z Noga podstawowa 750 Regulacja wysokości stołu 850	4	1500 mm	1500 mm	100 mm	ok. 399 kg	2-160050.E ○ **25.825,-**
Professional 2000x1000x100 Stal nierdzewna z Noga podstawowa 750 Regulacja wysokości stołu 850	4	2000 mm	1000 mm	100 mm	ok. 374 kg	2-160020.E ○ **24.533,-**
Professional 2000x1200x100 Stal nierdzewna z Noga podstawowa 750 Regulacja wysokości stołu 850	4	2000 mm	1200 mm	100 mm	ok. 439 kg	2-160060.E ○ **27.117,-**
Professional 2400x1200x100 Stal nierdzewna z Noga podstawowa 750 Regulacja wysokości stołu 850	6	2400 mm	1200 mm	100 mm	ok. 537 kg	2-160030.E ○ **32.280,-**
Professional 3000x1500x100 Stal nierdzewna z Noga podstawowa 750 Regulacja wysokości stołu 850	6	3000 mm	1500 mm	100 mm	ok. 762 kg	2-160040.E ○ **45.194,-**
Inne wymiary na zamówienie						. ○

● = Produkt jest dostępny w magazynie ; ○ = Produkt jest dostępny na zamówienie; Wyjaśnienia na stronie 84

Dopłata do stołu z nogami innego typu wynika z różnicy pomiędzy nogą standardową a wybranym typem nogi.
Waga = Stół + Paleta + Noga podstawowa

Professional 750



Professional 750

Twardość powierzchni do 750 Vickersów!

Stoły spawalnicze Professional 750 są produkowane ze stali S355J2+N, dodatkowo azotowane plazmowo i powlekane BAR. Dzięki zwiększonej nośności przeznaczony jest szczególnie do pracy z ciężkimi komponentami.

NOGI DO STOŁU

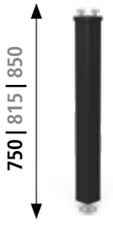

Strona 622
Noga podstawowa

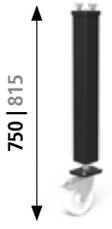

Strona 626
Noga na kółku z hamulcem

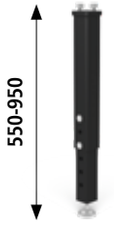

Strona 624
Noga z regulowaną wysokością

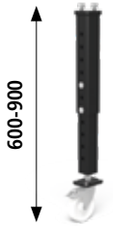

Strona 627
Noga z regulowaną wysokością na kółku z hamulcem

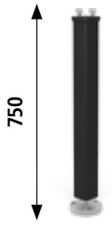

Strona 625
Noga z zakotwieniem

Wysokość nogi w mm.
Numery na czarno to standardowa wysokość nogi do stołu pokazanego powyżej. Numery na szaro, w zależności od typu nogi, wysokość, która musi być oznaczona w zamówieniu, bez dopłaty.

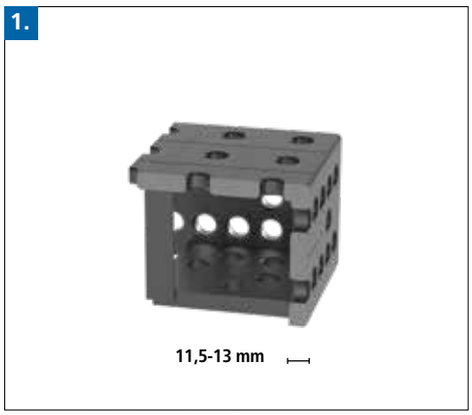

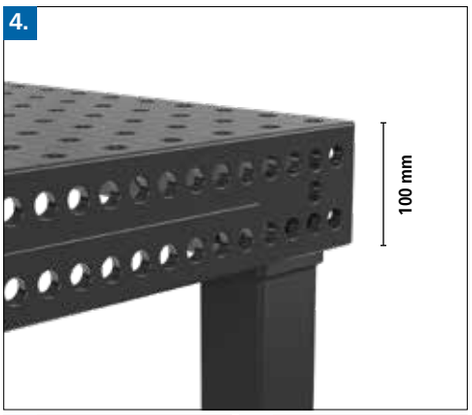

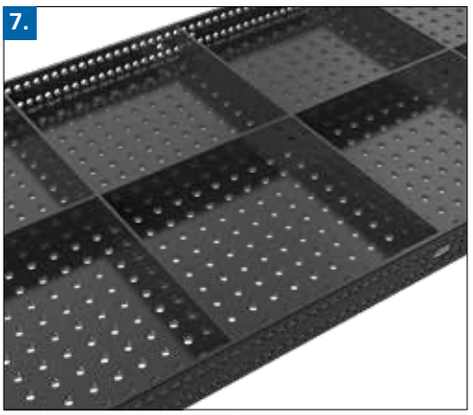



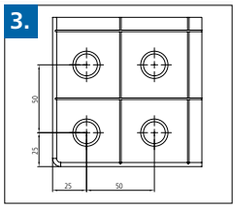

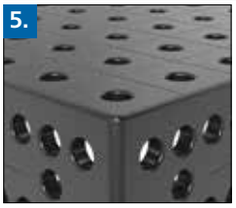

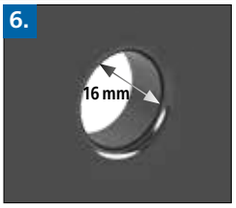





1. GRUBOŚĆ MATERIAŁU

- ok. 11,5 – 13 mm

2. MATERIAŁ

Wysokiej jakości stal S355J2+N,
azotowanie plazmowe, powlekanie BAR*

SKALA TWARDOŚCI VICKERS

Twardość powierzchni: ok. 450 – 750
Twardość podstawowa: ok. 165 – 220

* Ze względu na mniejszą twardość materiału Professional 750 większe zużycie

3. DANE

- Siatka otworów 50 mm
- Siatka linii 50 mm

4. BOK STOŁU

- wysokość 100 mm
- dodatkowe otwory umożliwiają równoległe mocowanie w siatce 25 mm

5. OPRACOWANE PROMIENIE

- promienie 3 mm górnych poziomych krawędzi zmniejszają uszkodzenia akcesoriów Siegmund i komponentów klienta
- promienie 6 mm pionowych narożników redukują ryzyko zranienia

6. OTWORY SYSTEMOWE

- Ø 16 mm

promień R2 w otworach systemowych na powierzchni stołu:

- redukcja zniszczeń stołu, akcesoriów Siegmund i komponentów klienta
- łatwiejsze wkładanie trzpieni i akcesoriów
- mniejsza przyczepność odprysków spawalniczych na krawędziach otworów systemowych
- mniej zniszczeń na krawędziach otworów systemowych podczas przenoszenia ciężkich elementów
- duży skos na spodzie stołu dla optymalnej siły mocowania trzpieni (patrz strona 684)

7. ŻEBROWANIE

Rozbudowane żebrowanie na spodzie stołu dla optymalnej stabilności i dokładności

8. NOGI DO STOŁU

- korpus 70x70 mm
- stopka Ø 70 mm (ze skręconej bryły)
- prezycyjna regulacja nogi w zakresie 40 mm (dane dotyczą nogi podstawowej)

9. NOŚNOŚĆ

Nośność na nogę 1.000 kg
maksymalne zalecane całkowite obciążenie:
z 4 nogami = 2.000 kg
z 6 nogami = 3.000 kg
z 8 nogami = 4.000 kg
przy równomiernym rozłożeniu ciężaru.
(dane dotyczą nogi podstawowej)

Matematycznie znacznie wyższa całkowita ładowność. Wymienione dozwolone obciążenia są obliczone z pewnym zapasem ze względów bezpieczeństwa.

W przypadku, gdy wymagane jest większe obciążenie, prosimy o kontakt z producentem.

Professional 750



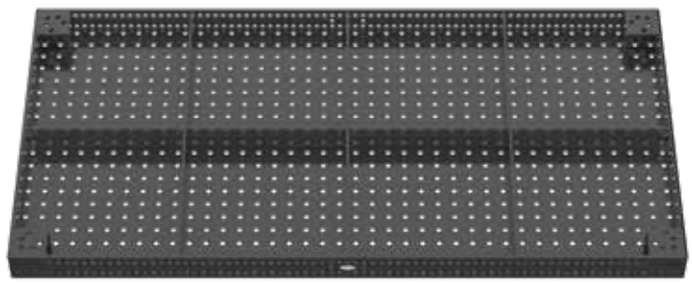

Opis:

Stół Professional 750 z prostą siatką otworów na blacie stołu oraz równoległym układem otworów w siatce 25 mm na bocznych płytach stołu Stół wykonany jest z wysokiej jakości stali S355J2+N, grubość materiału wynosi ok. 11,5-13 mm a średnica otworów 16 mm. Rozstaw linii siatki co 50 mm ułatwia pozycjonowanie i montaż osprzętu.

Stoły spawalnicze seryjnie wykonywane są z podziałką.

Wszystkie warianty nóg do stołów znajdziesz na stronie 620.

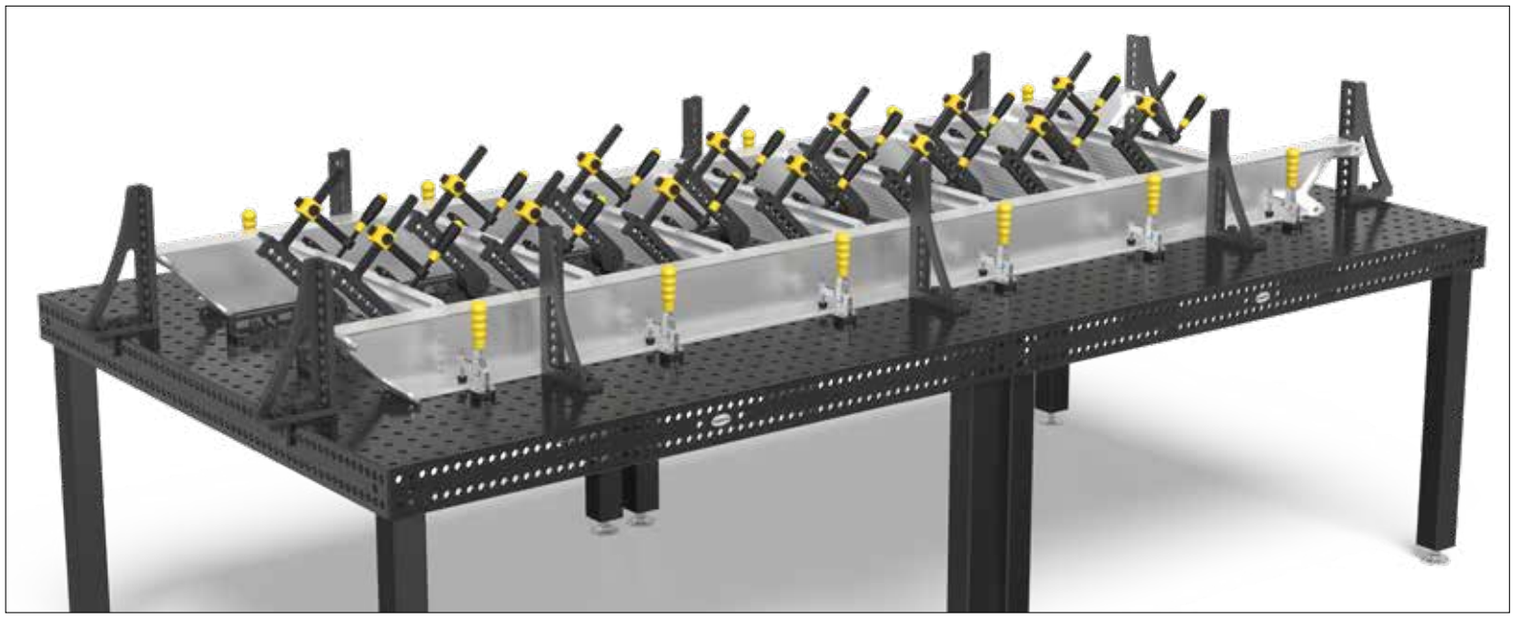

	Nogi do stołu:	Długość: (a)	Szerokość: (b)	Wysokość: (c)	Waga:	Professional 750 azotowany plazmowo siatka 50 mm		Niższa cena dla wersji bez azotowania plazmowego	
Professional 750 1000x500x100 azotowany plazmowo z Noga podstawowa 750 Regulacja wysokości stołu 850	4	1000 mm	500 mm	100 mm	ok. 128 kg	2-160005.P **4.761,-**	○	2-165105 **-411,-**	○
Professional 750 1000x1000x100 azotowany plazmowo z Noga podstawowa 750 Regulacja wysokości stołu 850	4	1000 mm	1000 mm	100 mm	ok. 193 kg	2-160010.P **6.350,-**	○	2-165110 **-497,-**	○
Professional 750 1200x800x100 azotowany plazmowo z Noga podstawowa 750 Regulacja wysokości stołu 850	4	1200 mm	800 mm	100 mm	ok. 195 kg	2-160025.P **6.350,-**	●	2-165125 **-497,-**	○
Professional 750 1200x1200x100 azotowany plazmowo z Noga podstawowa 750 Regulacja wysokości stołu 850	4	1200 mm	1200 mm	100 mm	ok. 261 kg	2-160015.P **7.948,-**	●	2-165115 **-851,-**	○
Professional 750 1500x1000x100 azotowany plazmowo z Noga podstawowa 750 Regulacja wysokości stołu 850	4	1500 mm	1000 mm	100 mm	ok. 281 kg	2-160035.P **8.412,-**	●	2-165135 **-760,-**	○
Professional 750 1500x1500x100 azotowany plazmowo z Noga podstawowa 750 Regulacja wysokości stołu 850	4	1500 mm	1500 mm	100 mm	ok. 397 kg	2-160050.P **11.293,-**	●	2-165150 **-1.028,-**	○
Professional 750 2000x1000x100 azotowany plazmowo z Noga podstawowa 750 Regulacja wysokości stołu 850	4	2000 mm	1000 mm	100 mm	ok. 354 kg	2-160020.P **11.293,-**	●	2-165120 **-1.406,-**	○
Professional 750 2000x1200x100 azotowany plazmowo z Noga podstawowa 750 Regulacja wysokości stołu 850	4	2000 mm	1200 mm	100 mm	ok. 415 kg	2-160060.P **13.350,-**	●	2-165160 **-1.435,-**	○
Professional 750 2400x1200x100 azotowany plazmowo z Noga podstawowa 750 Regulacja wysokości stołu 850	6	2400 mm	1200 mm	100 mm	ok. 503 kg	2-160030.P **15.408,-**	●	2-165130 **-1.503,-**	○
Professional 750 3000x1500x100 azotowany plazmowo z Noga podstawowa 750 Regulacja wysokości stołu 850	8	3000 mm	1500 mm	100 mm	ok. 795 kg	2-160050.P.2 **22.585,-**	●	2-165150.2 **-2.057,-**	○
Inne wymiary na zamówienie								.	○

● = Produkt jest dostępny w magazynie ; ○ = Produkt jest dostępny na zamówienie; Wyjaśnienia na stronie 84

Dopłata do stołu z nogami innego typu wynika z różnicy pomiędzy nogą standardową a wybranym typem nogi.

Waga = Stół + Paleta + Noga podstawowa

160050.P.2: Składa się z 2 stołów 1,5 x 1,5 m wraz z 6 trzpieniami połączeniowymi.

Professional Extreme 8.7



Professional Extreme 8.7

Twardość powierzchni do 850 Vickersów!

Stoły spawalnicze Professional Extreme 8.7 wykonane są ze specjalnej stali narzędziowej i dodatkowo azotowane oraz powlekane. Wzrasta także nośność stołu, który jest odpowiedni do pracy z bardzo ciężkimi elementami.

Video produktu znajdziesz na:

www.siegmund.com/V160020.X

NOGI DO STOŁU

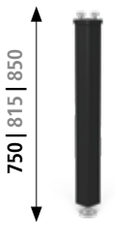

Strona 622
Noga podstawowa

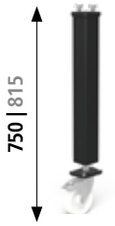

Strona 626
Noga na kółku z hamulcem

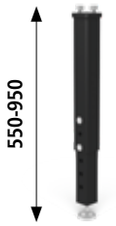

Strona 624
Noga z regulowaną wysokością

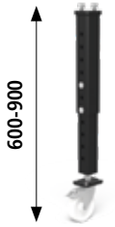

Strona 627
Noga z regulowaną wysokością na kółku z hamulcem

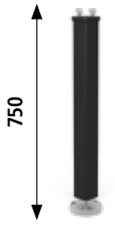

Strona 625
Noga z zakotwieniem

Wysokość nogi w mm.
Numery na czarno to standardowa wysokość nogi do stołu pokazanego powyżej. Numery na szaro, w zależności od typu nogi, wysokość, która musi być oznaczona w zamówieniu, bez dopłaty.

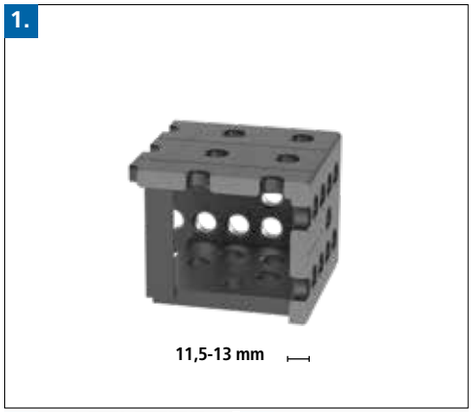

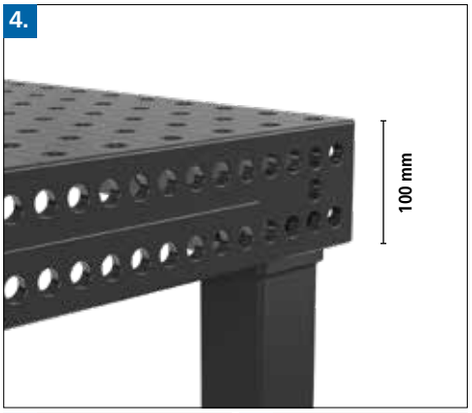

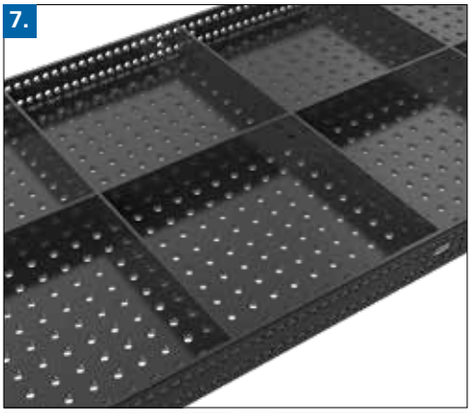



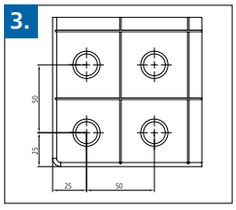



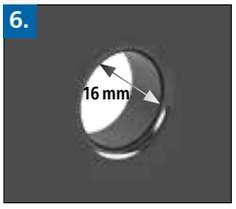





1. GRUBOŚĆ MATERIAŁU

- ok. 11,5 – 13 mm

2. MATERIAŁ

Stal narzędziowa X8.7,
azotowanie plazmowe, powlekanie BAR*

SKALA TWARDOŚCI VICKERS

Płyta stołu:
Twardość powierzchni: ok. 450 – 850
Twardość podstawowa: ok. 280 – 340

Bok stołu:
Twardość powierzchni: ok. 450 – 750
Twardość podstawowa: ok. 165 – 220

*Cztery powierzchnie boczne nadal produkowane są z wysokiej jakości stali S355J2+N, by zapewnić idealną równowagę takich właściwości jak działanie, trwałość i koszty.

3. DANE

- Siatka otworów 50 mm
- Siatka linii 50 mm

4. BOK STOŁU

- wysokość 100 mm
- dodatkowe otwory umożliwiają równoległe mocowanie w siatce 25 mm

5. OPRACOWANE PROMIENIE

- promienie 3 mm górnych poziomych krawędzi zmniejszają uszkodzenia akcesoriów Siegmund i komponentów klienta
- promienie 6 mm pionowych narożników redukują ryzyko zranienia

6. OTWORY SYSTEMOWE

- Ø 16 mm

promień R2 w otworach systemowych na powierzchni stołu:

- redukcja zniszczeń stołu, akcesoriów Siegmund i komponentów klienta
- łatwiejsze wkładanie trzpieni i akcesoriów
- mniejsza przyczepność odprysków spawalniczych na krawędziach otworów systemowych
- mniej zniszczeń na krawędziach otworów systemowych podczas przenoszenia ciężkich elementów
- duży skos na spodzie stołu dla optymalnej siły mocowania trzpieni (patrz strona 684)

7. ŻEBROWANIE

Rozbudowane żebrowanie na spodzie stołu dla optymalnej stabilności i dokładności

8. NOGI DO STOŁU

- korpus 70x70 mm
- stopka Ø 70 mm (ze skręconej bryły)
- prezycyjna regulacja nogi w zakresie 40 mm (dane dotyczą nogi podstawowej)

9. NOŚNOŚĆ

Nośność na nogę 1.000 kg
maksymalne zalecane całkowite obciążenie:
z 4 nogami = 2.000 kg
z 6 nogami = 3.000 kg
z 8 nogami = 4.000 kg
przy równomiernym rozłożeniu ciężaru.
(dane dotyczą nogi podstawowej)

Matematycznie znacznie wyższa całkowita ładowność. Wymienione dozwolone obciążenia są obliczone z pewnym zapasem ze względów bezpieczeństwa.

W przypadku, gdy wymagane jest większe obciążenie, prosimy o kontakt z producentem.

Professional Extreme 8.7
1000x500x100 mm



Opis:

Stół Professional Extreme, 1000x500x100 mm, z prostą siatką otworów na blacie stołu oraz równoległym układem otworów w siatce 25 mm na bocznych płytach stołu. Górna płyta wykonana jest z podwójnie hartowanej i powlekanej stali narzędziowej. Ze względów finansowych, boki blatu wykonywane są nadal z wysokiej jakości stali S355J2+N. Grubość materiału wynosi ok. 11,5-13 mm a średnica otworów 16 mm. Rozstaw linii siatki co 50 mm ułatwia pozycjonowanie i montaż osprzętu.

Stoły spawalnicze seryjnie wykonywane są z podziałką.

Wszystkie warianty nóg do stołów znajdziesz na stronie 620.

Waga: ok. 128 kg
Waga = Stół + Paleta + Noga podstawowa

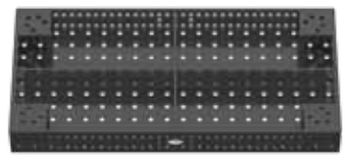

Professional Extreme 8.7
1000x500x100 mm

1000x500x100 - azotowany plazmowo	Professional Extreme 8.7 - siatka 50 mm		Niższa cena dla wersji bez azotowania plazmowego	
bez nóg	2-160005.X7.T1 **4.421,-**	●	2-165105 **-411,-**	○
z Noga podstawowa 750 Regulacja wysokości stołu 850	2-160005.X7 **5.302,-**	●	2-165105 **-411,-**	○

● = Produkt jest dostępny w magazynie ; ○ = Produkt jest dostępny na zamówienie; Wyjaśnienia na stronie 84

Rodzaje nóg dla stołów Professional Extreme

Dopłata Noga podstawowa (patrz strona 622) **Wymienne bez dopłaty**	**Dopłata Noga z zakotwieniem** (patrz strona 625)	**Dopłata Noga z regulowaną wysokością** (patrz strona 624)		
				
2-160857.XX •	2-160875.XX **249,00 PLN**	2-160877.XX **220,00 PLN**		

Specjalne wyposażenie dla stołów Professional Extreme

	Bok stołu			**Powierzchnia**		
	Dopłata za podwójne hartowanie boków stołu (patrz strona 578)	**Dopłata za siatkę ukośną na powierzchni bocznej** (patrz strona 82)		**Dopłata za siatkę ukośną gwint M8 / M12 / M16** (patrz strona 82)		
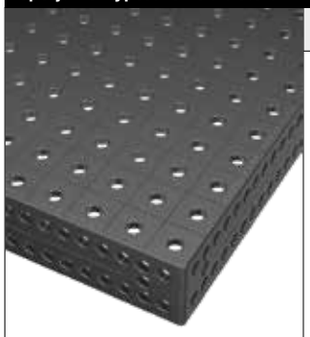 Przykład dla siatka 50 mm	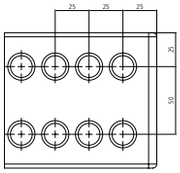	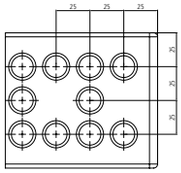		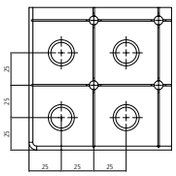 **M8**	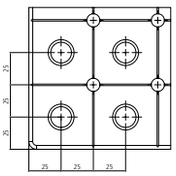 **M12**	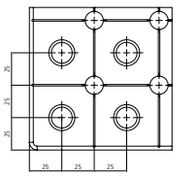 **M16**
Professional Extreme	2-166705.X **1.431,-**	2-166605.X **459,-**		2-166105.X **1.369,-**	2-166205.X **1.369,-**	2-166305.X **1.369,-**

Professional Extreme 8.7
1000x1000x100 mm



Opis:

Stół Professional Extreme, 1000x1000x100 mm, z prostą siatką otworów na blacie stołu oraz równoległym układem otworów w siatce 25 mm na bocznych płytach stołu. Górna płyta wykonana jest z podwójnie hartowanej i powlekanej stali narzędziowej. Ze względów finansowych, boki blatu wykonywane są nadal z wysokiej jakości stali S355J2+N. Grubość materiału wynosi ok. 11,5-13 mm a średnica otworów 16 mm. Rozstaw linii siatki co 50 mm ułatwia pozycjonowanie i montaż osprzętu.

Stoły spawalnicze seryjnie wykonywane są z podziałką.

Wszystkie warianty nóg do stołów znajdziesz na stronie 620.

Waga: ok. 193 kg
Waga = Stół + Paleta + Noga podstawowa

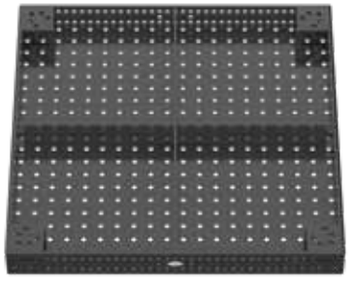

Professional Extreme 8.7
1000x1000x100 mm

1000x1000x100 - azotowany plazmowo	Professional Extreme 8.7 - siatka 50 mm		Niższa cena dla wersji bez azotowania plazmowego	
bez nóg	2-160010.X7.T1 **5.986,-**	●	2-165110 **-497,-**	○
z Noga podstawowa 750 Regulacja wysokości stołu 850	2-160010.X7 **6.866,-**	●	2-165110 **-497,-**	○

● = Produkt jest dostępny w magazynie ; ○ = Produkt jest dostępny na zamówienie; Wyjaśnienia na stronie 84

Rodzaje nóg dla stołów Professional Extreme

Dopłata Noga podstawowa (patrz strona 622) **Wymienne bez dopłaty**	**Dopłata Noga na kółku z hamulcem 750** (patrz strona 626)	**Dopłata Noga z zakotwieniem** (patrz strona 625)	**Dopłata Noga z regulowaną wysokością** (patrz strona 624)	**Dopłata Noga z regulowaną wysokością na kółku z hamulcem** (patrz strona 627)
				
2-160857.XX	2-160876.XX	2-160875.XX	2-160877.XX	2-160879.XX
•	**244,00 PLN**	**249,00 PLN**	**220,00 PLN**	**359,00 PLN**

Specjalne wyposażenie dla stołów Professional Extreme

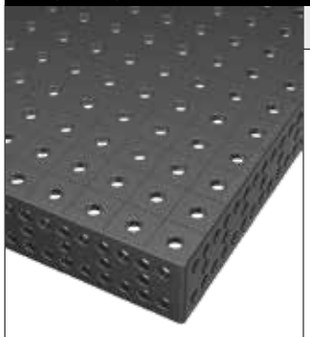

Przykład dla
siatka ukośna na powierzchni bocznej.

	Bok stołu		**Powierzchnia**		
	Dopłata za podwójne hartowanie boków stołu (patrz strona 578)	**Dopłata za siatkę ukośną na powierzchni bocznej** (patrz strona 82)		**Dopłata za siatkę ukośną gwint M8 / M12 / M16** (patrz strona 82)	
	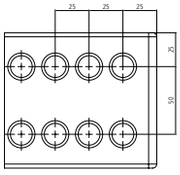	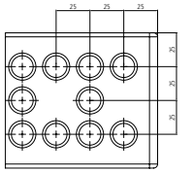		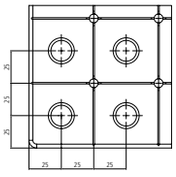	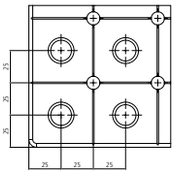
				M8	**M12**
Professional Extreme	2-166710.X **1.814,-**	2-166610.X **656,-**		2-166110.X **1.957,-**	2-166210.X **1.957,-**

M16
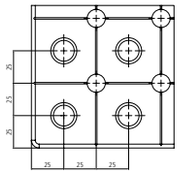
2-166310.X **1.957,-**

Professional Extreme 8.7
1200x800x100 mm



Opis:

Stół Professional Extreme, 1200x800x100 mm, z prostą siatką otworów na blacie stołu oraz równoległym układem otworów w siatce 25 mm na bocznych płytach stołu. Górna płyta wykonana jest z podwójnie hartowanej i powlekanej stali narzędziowej. Ze względów finansowych, boki blatu wykonywane są nadal z wysokiej jakości stali S355J2+N. Grubość materiału wynosi ok. 11,5-13 mm a średnica otworów 16 mm. Rozstaw linii siatki co 50 mm ułatwia pozycjonowanie i montaż osprzętu.

Stoły spawalnicze seryjnie wykonywane są z podziałką.

Wszystkie warianty nóg do stołów znajdziesz na stronie 620.

Waga: ok. 195 kg
Waga = Stół + Paleta + Noga podstawowa

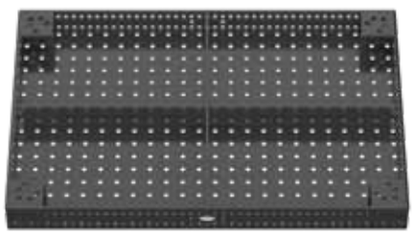

Professional Extreme 8.7
1200x800x100 mm

1200x800x100 - azotowany plazmowo	Professional Extreme 8.7 - siatka 50 mm		Niższa cena dla wersji bez azotowania plazmowego	
bez nóg	2-160025.X7.T1 **6.517,-**	●	2-165125 **-497,-**	○
z Noga podstawowa 750 Regulacja wysokości stołu 850	2-160025.X7 **7.398,-**	●	2-165125 **-497,-**	○

● = Produkt jest dostępny w magazynie ; ○ = Produkt jest dostępny na zamówienie; Wyjaśnienia na stronie 84

Rodzaje nóg dla stołów Professional Extreme

	Dopłata Noga podstawowa (patrz strona 622) **Wymienne bez dopłaty**	**Dopłata Noga z zakotwieniem** (patrz strona 625)	**Dopłata Noga z regulowaną wysokością** (patrz strona 624)		
					
	2-160857.XX •	2-160875.XX **249,00 PLN**	2-160877.XX **220,00 PLN**		

Specjalne wyposażenie dla stołów Professional Extreme

	Bok stołu		**Powierzchnia**		
	Dopłata za podwójne hartowanie boków stołu (patrz strona 578)	**Dopłata za siatkę ukośną na powierzchni bocznej** (patrz strona 82)		**Dopłata za siatkę ukośną gwint M8 / M12 / M16** (patrz strona 82)		
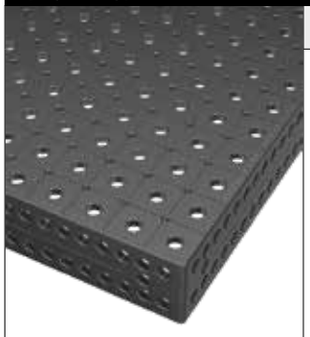 Przykład dla Siatka ukośna M8	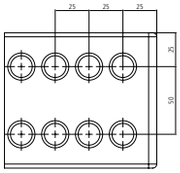	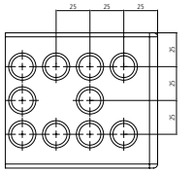		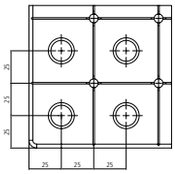 **M8**	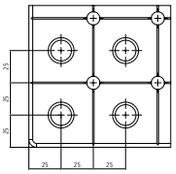 **M12**	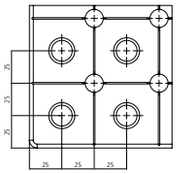 **M16**
Professional Extreme	2-166725.X **1.804,-**	2-166625.X **651,-**		2-166125.X **1.947,-**	2-166225.X **1.947,-**	2-166325.X **1.947,-**

Professional Extreme 8.7
1200x1200x100 mm



Opis:

Stół Professional Extreme, 1200x1200x100 mm, z prostą siatką otworów na blacie stołu oraz równoległym układem otworów w siatce 25 mm na bocznych płytach stołu. Górna płyta wykonana jest z podwójnie hartowanej i powlekanej stali narzędziowej. Ze względów finansowych, boki blatu wykonywane są nadal z wysokiej jakości stali S355J2+N. Grubość materiału wynosi ok. 11,5-13 mm a średnica otworów 16 mm. Rozstaw linii siatki co 50 mm ułatwia pozycjonowanie i montaż osprzętu.

Stoły spawalnicze seryjnie wykonywane są z podziałką.

Wszystkie warianty nóg do stołów znajdziesz na stronie 620.

Waga: ok. 261 kg
Waga = Stół + Paleta + Noga podstawowa

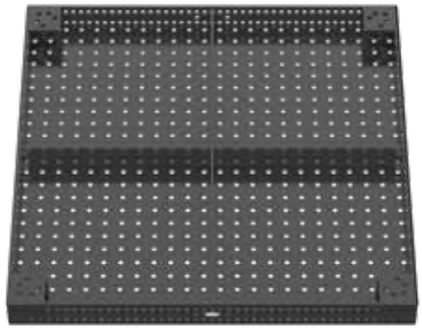

Professional Extreme 8.7
1200x1200x100 mm

1200x1200x100 - azotowany plazmowo	Professional Extreme 8.7 - siatka 50 mm		Niższa cena dla wersji bez azotowania plazmowego	
bez nóg	2-160015.X7.T1 **8.106,-**	●	2-165115 **-851,-**	○
z Noga podstawowa 750 Regulacja wysokości stołu 850	2-160015.X7 **8.986,-**	●	2-165115 **-851,-**	○

● = Produkt jest dostępny w magazynie ; ○ = Produkt jest dostępny na zamówienie; Wyjaśnienia na stronie 84

Rodzaje nóg dla stołów Professional Extreme

Dopłata Noga podstawowa (patrz strona 622) **Wymienne bez dopłaty**	**Dopłata Noga na kółku z hamulcem 750** (patrz strona 626)	**Dopłata Noga z zakotwieniem** (patrz strona 625)	**Dopłata Noga z regulowaną wysokością** (patrz strona 624)	**Dopłata Noga z regulowaną wysokością na kółku z hamulcem** (patrz strona 627)
				
2-160857.XX •	2-160876.XX **244,00 PLN**	2-160875.XX **249,00 PLN**	2-160877.XX **220,00 PLN**	2-160879.XX **359,00 PLN**

Specjalne wyposażenie dla stołów Professional Extreme

	Bok stołu		**Powierzchnia**		
	Dopłata za podwójne hartowanie boków stołu (patrz strona 578)	**Dopłata za siatkę ukośną na powierzchni bocznej** (patrz strona 82)		**Dopłata za siatkę ukośną gwint M8 / M12 / M16** (patrz strona 82)	
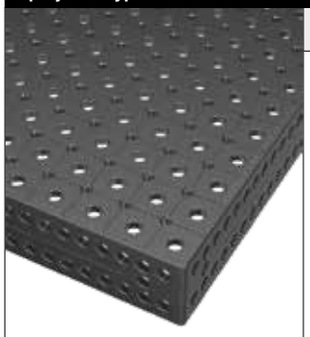 Przykład dla Siatka ukośna M12	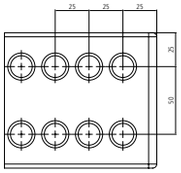	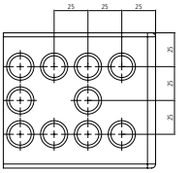		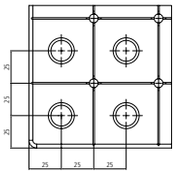 **M8**	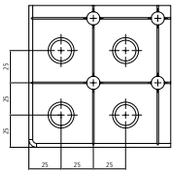 **M12** 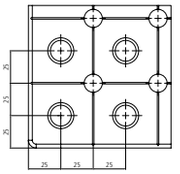 **M16**
Professional Extreme	2-166715.X **2.187,-**	2-166615.X **847,-**		2-166115.X **2.541,-**	2-166215.X **2.541,-** 2-166315.X **2.541,-**

Professional Extreme 8.7
1500x1000x100 mm



Opis:

Stół Professional Extreme, 1500x1000x100 mm, z prostą siatką otworów na blacie stołu oraz równoległym układem otworów w siatce 25 mm na bocznych płytach stołu. Górna płyta wykonana jest z podwójnie hartowanej i powlekanej stali narzędziowej. Ze względów finansowych, boki blatu wykonywane są nadal z wysokiej jakości stali S355J2+N. Grubość materiału wynosi ok. 11,5-13 mm a średnica otworów 16 mm. Rozstaw linii siatki co 50 mm ułatwia pozycjonowanie i montaż osprzętu.

Stoły spawalnicze seryjnie wykonywane są z podziałką.

Wszystkie warianty nóg do stołów znajdziesz na stronie 620.

Waga: ok. 281 kg
Waga = Stół + Paleta + Noga podstawowa

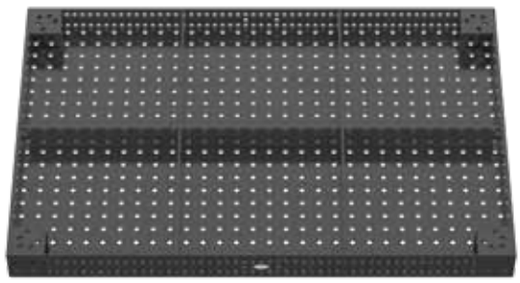

Professional Extreme 8.7
1500x1000x100 mm

1500x1000x100 - azotowany plazmowo	Professional Extreme 8.7 - siatka 50 mm		Niższa cena dla wersji bez azotowania plazmowego	
bez nóg	2-160035.X7.T1 **8.546,-**	●	2-165135 **-760,-**	○
z Noga podstawowa 750 Regulacja wysokości stołu 850	2-160035.X7 **9.426,-**	●	2-165135 **-760,-**	○

● = Produkt jest dostępny w magazynie ; ○ = Produkt jest dostępny na zamówienie; Wyjaśnienia na stronie 84

Rodzaje nóg dla stołów Professional Extreme

Dopłata Noga podstawowa (patrz strona 622) **Wymienne bez dopłaty**	**Dopłata Noga na kółku z hamulcem 750** (patrz strona 626)	**Dopłata Noga z zakotwieniem** (patrz strona 625)	**Dopłata Noga z regulowaną wysokością** (patrz strona 624)	**Dopłata Noga z regulowaną wysokością na kółku z hamulcem** (patrz strona 627)
				
2-160857.XX •	2-160876.XX **244,00 PLN**	2-160875.XX **249,00 PLN**	2-160877.XX **220,00 PLN**	2-160879.XX **359,00 PLN**

Specjalne wyposażenie dla stołów Professional Extreme

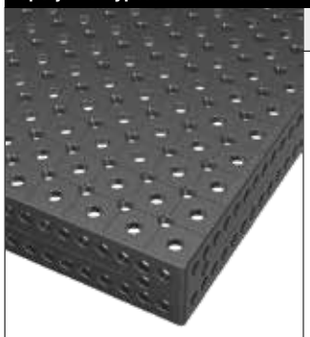

Przykład dla
Siatka ukośna M16

	Bok stołu		**Powierzchnia**		
	Dopłata za podwójne hartowanie boków stołu (patrz strona 578)	**Dopłata za siatkę ukośną na powierzchni bocznej** (patrz strona 82)		**Dopłata za siatkę ukośną gwint M8 / M12 / M16** (patrz strona 82)	
	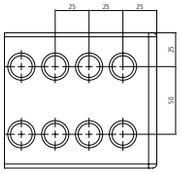	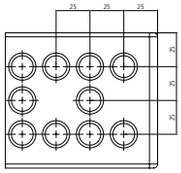		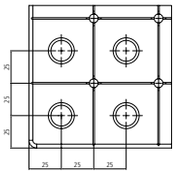	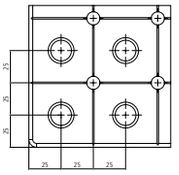
				M8	**M12**
Professional Extreme	2-166735.X **2.311,-**	2-166635.X **914,-**		2-166135.X **2.732,-**	2-166235.X **2.732,-**

M16
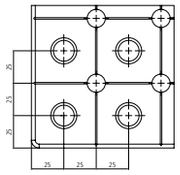
2-166335.X **2.732,-**

Professional Extreme 8.7
1500x1500x100 mm



Opis:

Stół Professional Extreme, 1500x1500x100 mm, z prostą siatką otworów na blacie stołu oraz równoległym układem otworów w siatce 25 mm na bocznych płytach stołu. Górna płyta wykonana jest z podwójnie hartowanej i powlekanej stali narzędziowej. Ze względów finansowych, boki blatu wykonywane są nadal z wysokiej jakości stali S355J2+N. Grubość materiału wynosi ok. 11,5-13 mm a średnica otworów 16 mm. Rozstaw linii siatki co 50 mm ułatwia pozycjonowanie i montaż osprzętu.

Stoły spawalnicze seryjnie wykonywane są z podziałką.

Wszystkie warianty nóg do stołów znajdziesz na stronie 620.

Waga: ok. 397 kg
Waga = Stół + Paleta + Noga podstawowa

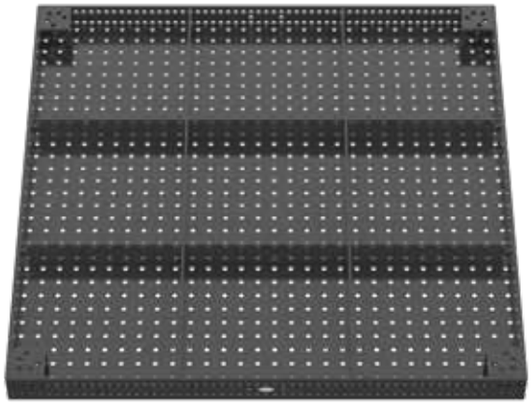

Professional Extreme 8.7
1500x1500x100 mm

1500x1500x100 - azotowany plazmowo	Professional Extreme 8.7 - siatka 50 mm		Niższa cena dla wersji bez azotowania plazmowego	
bez nóg	2-160050.X7.T1 **11.551,-**	●	2-165150 **-1.028,-**	○
z Noga podstawowa 750 Regulacja wysokości stołu 850	2-160050.X7 **12.431,-**	●	2-165150 **-1.028,-**	○

● = Produkt jest dostępny w magazynie ; ○ = Produkt jest dostępny na zamówienie; Wyjaśnienia na stronie 84

Rodzaje nóg dla stołów Professional Extreme

Dopłata Noga podstawowa (patrz strona 622) **Wymienne bez dopłaty**	**Dopłata Noga na kółku z hamulcem 750** (patrz strona 626)	**Dopłata Noga z zakotwieniem** (patrz strona 625)	**Dopłata Noga z regulowaną wysokością** (patrz strona 624)	**Dopłata Noga z regulowaną wysokością na kółku z hamulcem** (patrz strona 627)
				
2-160857.XX	2-160876.XX	2-160875.XX	2-160877.XX	2-160879.XX
•	**244,00 PLN**	**249,00 PLN**	**220,00 PLN**	**359,00 PLN**

Specjalne wyposażenie dla stołów Professional Extreme

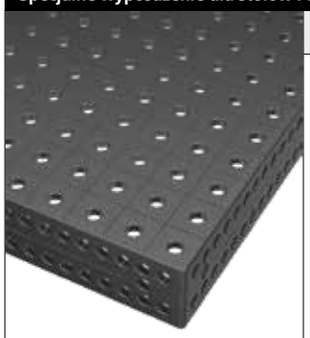

Przykład dla siatka 50 mm

	Bok stołu		**Powierzchnia**		
	Dopłata za podwójne hartowanie boków stołu (patrz strona 578)	**Dopłata za siatkę ukośną na powierzchni bocznej** (patrz strona 82)		**Dopłata za siatkę ukośną gwint M8 / M12 / M16** (patrz strona 82)	
	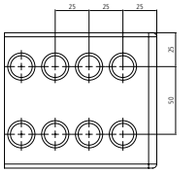	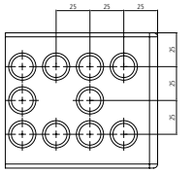		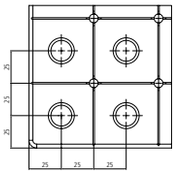	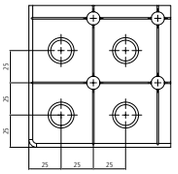
				M8	**M12**
Professional Extreme	2-166750.X **3.278,-**	2-166650.X **1.349,-**		2-166150.X **4.048,-**	2-166250.X **4.048,-**

M16
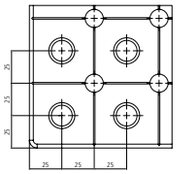
2-166350.X **4.048,-**

Professional Extreme 8.7
2000x1000x100 mm



Opis:

Stół Professional Extreme, 2000x1000x100 mm, z prostą siatką otworów na blacie stołu oraz równoległym układem otworów w siatce 25 mm na bocznych płytach stołu. Górna płyta wykonana jest z podwójnie hartowanej i powlekanej stali narzędziowej. Ze względów finansowych, boki blatu wykonywane są nadal z wysokiej jakości stali S355J2+N. Grubość materiału wynosi ok. 11,5-13 mm a średnica otworów 16 mm. Rozstaw linii siatki co 50 mm ułatwia pozycjonowanie i montaż osprzętu.

Stoły spawalnicze seryjnie wykonywane są z podziałką.

Wszystkie warianty nóg do stołów znajdziesz na stronie 620.

Waga: ok. 354 kg
Waga = Stół + Paleta + Noga podstawowa

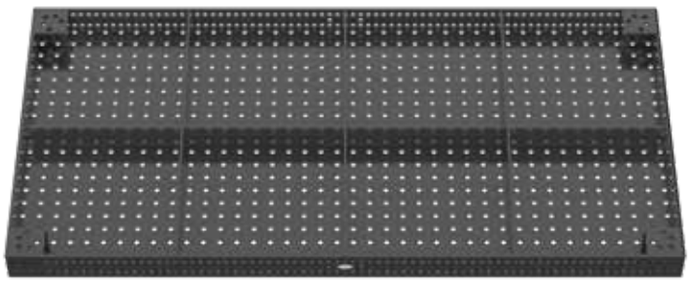

Professional Extreme 8.7
2000x1000x100 mm

2000x1000x100 - azotowany plazmowo	Professional Extreme 8.7 - siatka 50 mm		Niższa cena dla wersji bez azotowania plazmowego	
bez nóg	2-160020.X7.T1 **11.551,-**	●	2-165120 **-1.406,-**	○
z Noga podstawowa 750 Regulacja wysokości stołu 850	2-160020.X7 **12.431,-**	●	2-165120 **-1.406,-**	○

● = Produkt jest dostępny w magazynie ; ○ = Produkt jest dostępny na zamówienie; Wyjaśnienia na stronie 84

Rodzaje nóg dla stołów Professional Extreme

Dopłata Noga podstawowa (patrz strona 622) **Wymienne bez dopłaty**	**Dopłata Noga na kółku z hamulcem 750** (patrz strona 626)	**Dopłata Noga z zakotwieniem** (patrz strona 625)	**Dopłata Noga z regulowaną wysokością** (patrz strona 624)	**Dopłata Noga z regulowaną wysokością na kółku z hamulcem** (patrz strona 627)
				
2-160857.XX	2-160876.XX	2-160875.XX	2-160877.XX	2-160879.XX
•	**244,00 PLN**	**249,00 PLN**	**220,00 PLN**	**359,00 PLN**

Specjalne wyposażenie dla stołów Professional Extreme

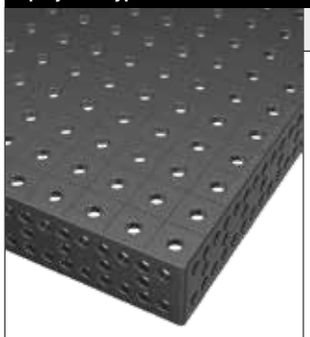

Przykład dla
siatka ukośna na powierzchni bocznej.

	Bok stołu		**Powierzchnia**		
	Dopłata za podwójne hartowanie boków stołu (patrz strona 578)	**Dopłata za siatkę ukośną na powierzchni bocznej** (patrz strona 82)		**Dopłata za siatkę ukośną gwint M8 / M12 / M16** (patrz strona 82)	
	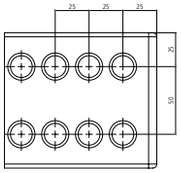	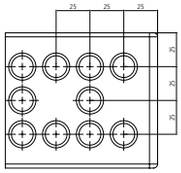		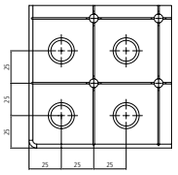	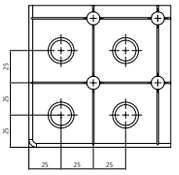
				M8	**M12**
Professional Extreme	2-166720.X **3.038,-**	2-166620.X **1.230,-**		2-166120.X **3.680,-**	2-166220.X **3.680,-**

M16
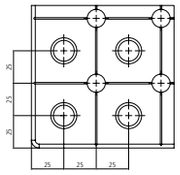
2-166320.X **3.680,-**

Professional Extreme 8.7
2000x1200x100 mm



Opis:

Stół Professional Extreme, 2000x1000x100 mm, z prostą siatką otworów na blacie stołu oraz równoległym układem otworów w siatce 25 mm na bocznych płytach stołu. Górna płyta wykonana jest z podwójnie hartowanej i powlekanej stali narzędziowej. Ze względów finansowych, boki blatu wykonywane są nadal z wysokiej jakości stali S355J2+N. Grubość materiału wynosi ok. 11,5-13 mm a średnica otworów 16 mm. Rozstaw linii siatki co 50 mm ułatwia pozycjonowanie i montaż osprzętu.

Stoły spawalnicze seryjnie wykonywane są z podziałką.

Wszystkie warianty nóg do stołów znajdziesz na stronie 620.

Waga: ok. 415 kg
Waga = Stół + Paleta + Noga podstawowa

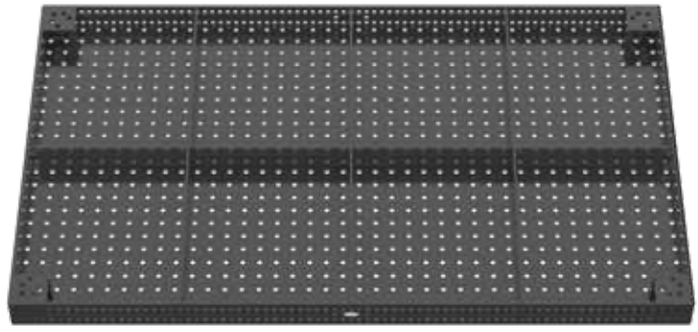

Professional Extreme 8.7
2000x1200x100 mm

2000x1200x100 - azotowany plazmowo	Professional Extreme 8.7 - siatka 50 mm		Niższa cena dla wersji bez azotowania plazmowego	
bez nóg	2-160060.X7.T1 **14.097,-**	●	2-165160 **-1.435,-**	○
z Noga podstawowa 750 Regulacja wysokości stołu 850	2-160060.X7 **14.977,-**	●	2-165160 **-1.435,-**	○

● = Produkt jest dostępny w magazynie ; ○ = Produkt jest dostępny na zamówienie; Wyjaśnienia na stronie 84

Rodzaje nóg dla stołów Professional Extreme

Dopłata Noga podstawowa (patrz strona 622) **Wymienne bez dopłaty**	**Dopłata Noga na kółku z hamulcem 750** (patrz strona 626)	**Dopłata Noga z zakotwieniem** (patrz strona 625)	**Dopłata Noga z regulowaną wysokością** (patrz strona 624)	**Dopłata Noga z regulowaną wysokością na kółku z hamulcem** (patrz strona 627)
				
2-160857.XX	2-160876.XX	2-160875.XX	2-160877.XX	2-160879.XX
•	**244,00 PLN**	**249,00 PLN**	**220,00 PLN**	**359,00 PLN**

Specjalne wyposażenie dla stołów Professional Extreme

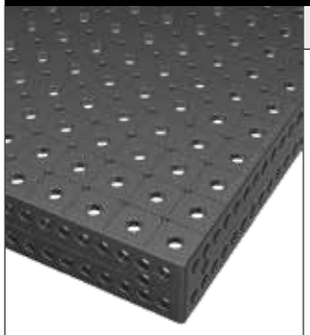

Przykład dla
Siatka ukośna M8

	Bok stołu		**Powierzchnia**		
	Dopłata za podwójne hartowanie boków stołu (patrz strona 578)	**Dopłata za siatkę ukośną na powierzchni bocznej** (patrz strona 82)		**Dopłata za siatkę ukośną gwint M8 / M12 / M16** (patrz strona 82)	
	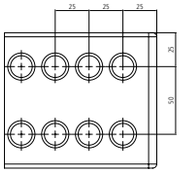	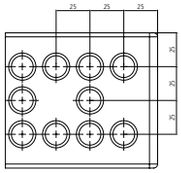		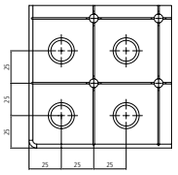	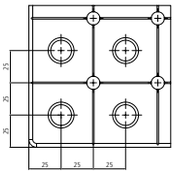
				M8	**M12**
Professional Extreme	2-166760.X **3.517,-**	2-166660.X **1.474,-**		2-166160.X **4.421,-**	2-166260.X **4.421,-**

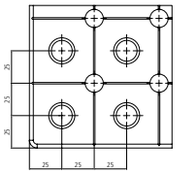

M16

2-166360.X
4.421,-

Professional Extreme 8.7
2400x1200x100 mm



Opis:

Stół Professional Extreme, 2400x1200x100 mm, z prostą siatką otworów na blacie stołu oraz równoległym układem otworów w siatce 25 mm na bocznych płytach stołu. Górna płyta wykonana jest z podwójnie hartowanej i powlekanej stali narzędziowej. Ze względów finansowych, boki blatu wykonywane są nadal z wysokiej jakości stali S355J2+N. Grubość materiału wynosi ok. 11,5-13 mm a średnica otworów 16 mm. Rozstaw linii siatki co 50 mm ułatwia pozycjonowanie i montaż osprzętu.

Stoły spawalnicze seryjnie wykonywane są z podziałką.

Wszystkie warianty nóg do stołów znajdziesz na stronie 620.

Waga: ok. 503 kg
Waga = Stół + Paleta + Noga podstawowa

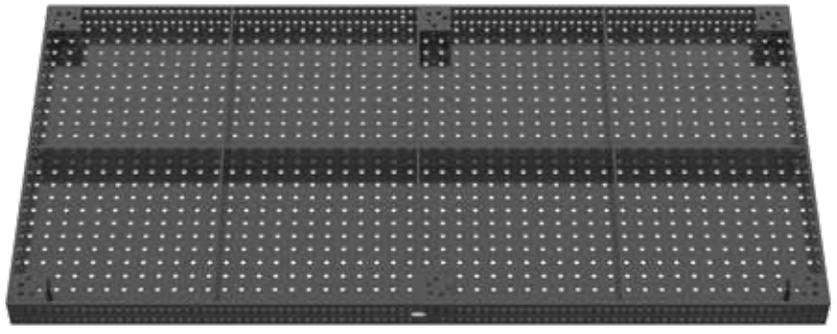

Professional Extreme 8.7
2400x1200x100 mm

2400x1200x100 - azotowany plazmowo	Professional Extreme 8.7 - siatka 50 mm		Niższa cena dla wersji bez azotowania plazmowego	
bez nóg	2-160030.X7.T1 **16.159,-**	●	2-165130 **-1.503,-**	○
z Noga podstawowa 750 Regulacja wysokości stołu 850	2-160030.X7 **17.480,-**	●	2-165130 **-1.503,-**	○

● = Produkt jest dostępny w magazynie ; ○ = Produkt jest dostępny na zamówienie; Wyjaśnienia na stronie 84

Rodzaje nóg dla stołów Professional Extreme

Dopłata Noga podstawowa (patrz strona 622) **Wymienne bez dopłaty**	**Dopłata Noga z zakotwieniem** (patrz strona 625)	**Dopłata Noga z regulowaną wysokością** (patrz strona 624)		
				
2-160857.XX •	2-160875.XX **249,00 PLN**	2-160877.XX **220,00 PLN**		

Specjalne wyposażenie dla stołów Professional Extreme

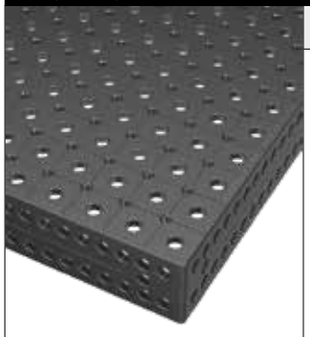

Przykład dla
Siatka ukośna M12

	Bok stołu			**Powierzchnia**		
	Dopłata za podwójne hartowanie boków stołu (patrz strona 578)	**Dopłata za siatkę ukośną na powierzchni bocznej** (patrz strona 82)		**Dopłata za siatkę ukośną gwint M8 / M12 / M16** (patrz strona 82)		
	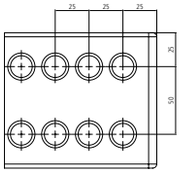	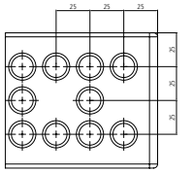		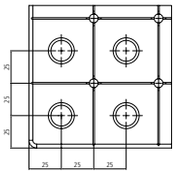 **M8**	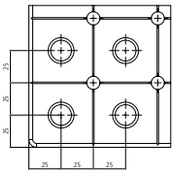 **M12**	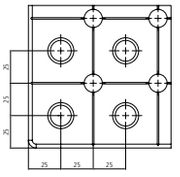 **M16**
Professional Extreme	2-166730.X **4.244,-**	2-166630.X **1.680,-**		2-166130.X **5.034,-**	2-166230.X **5.034,-**	2-166330.X **5.034,-**

Professional Extreme 8.7
3000x1500x100 mm



Opis:

Stół Professional Extreme, 3000x1500x100 mm, z prostą siatką otworów na blacie stołu oraz równoległym układem otworów w siatce 25 mm na bocznych płytach stołu. Górna płyta wykonana jest z podwójnie hartowanej i powlekanej stali narzędziowej. Ze względów finansowych, boki blatu wykonywane są nadal z wysokiej jakości stali S355J2+N. Grubość materiału wynosi ok. 11,5-13 mm a średnica otworów 16 mm. Rozstaw linii siatki co 50 mm ułatwia pozycjonowanie i montaż osprzętu.

Stoły spawalnicze seryjnie wykonywane są z podziałką.

Wszystkie warianty nóg do stołów znajdziesz na stronie 620.

Waga: ok. 795 kg
Waga = Stół + Paleta + Noga podstawowa

Składa się z 2 stołów 1,5 x 1,5 m wraz z 6 trzpieniami połączeniowymi.

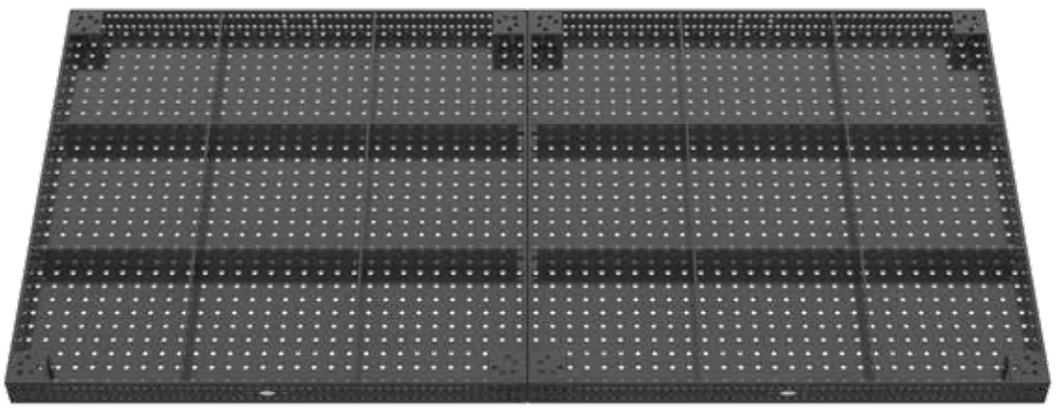

Professional Extreme 8.7
3000x1500x100 mm

3000x1500x100 - azotowany plazmowo	Professional Extreme 8.7 - siatka 50 mm		Niższa cena dla wersji bez azotowania plazmowego	
bez nóg	2-160050.X7.2.T1 **23.102,-**	●	2-165150.2 **-2.057,-**	○
z Noga podstawowa 750 Regulacja wysokości stołu 850	2-160050.X7.2 **24.863,-**	●	2-165150.2 **-2.057,-**	○

● = Produkt jest dostępny w magazynie ; ○ = Produkt jest dostępny na zamówienie; Wyjaśnienia na stronie 84

Rodzaje nóg dla stołów Professional Extreme

Dopłata Noga podstawowa (patrz strona 622) **Wymienne bez dopłaty**	**Dopłata Noga z zakotwieniem** (patrz strona 625)	**Dopłata Noga z regulowaną wysokością** (patrz strona 624)		
				
2-160857.XX •	2-160875.XX **249,00 PLN**	2-160877.XX **220,00 PLN**		

Specjalne wyposażenie dla stołów Professional Extreme

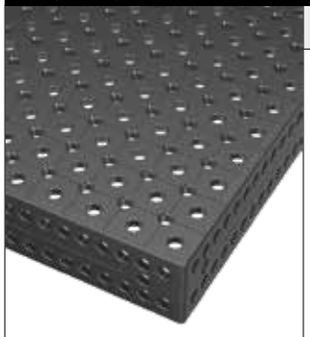 Przykład dla Siatka ukośna M16	**Bok stołu**			**Powierzchnia**		
	Dopłata za podwójne hartowanie boków stołu (patrz strona 578)	**Dopłata za siatkę ukośną na powierzchni bocznej** (patrz strona 82)		**Dopłata za siatkę ukośną gwint M8 / M12 / M16** (patrz strona 82)		
	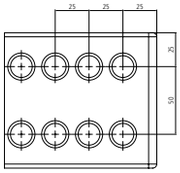	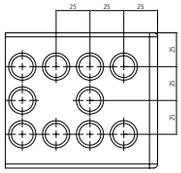		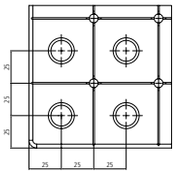 **M8**	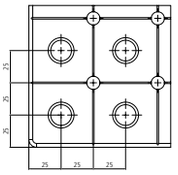 **M12**	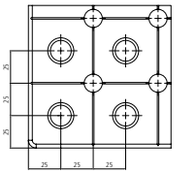 **M16**
Professional Extreme	2-166750.X.2 **6.555,-**	2-166650.X.2 **2.699,-**		2-166150.X.2 **7.694,-**	2-166250.X.2 **8.096,-**	2-166350.X.2 **8.096,-**

Professional Extreme 8.7
4000x2000x100 mm



Opis:

Stół Professional Extreme, 4000x2000x100 mm, z prostą siatką otworów na blacie stołu oraz równoległym układem otworów w siatce 25 mm na bocznych płytach stołu. Górna płyta wykonana jest z podwójnie hartowanej i powlekanej stali narzędziowej. Ze względów finansowych, boki blatu wykonywane są nadal z wysokiej jakości stali S355J2+N. Grubość materiału wynosi ok. 11,5-13 mm a średnica otworów 16 mm. Rozstaw linii siatki co 50 mm ułatwia pozycjonowanie i montaż osprzętu.

Stoły spawalnicze seryjnie wykonywane są z podziałką.

Wszystkie warianty nóg do stołów znajdziesz na stronie 620.

Waga: ok. 1.297 kg
Waga = Stół + Paleta + Noga podstawowa

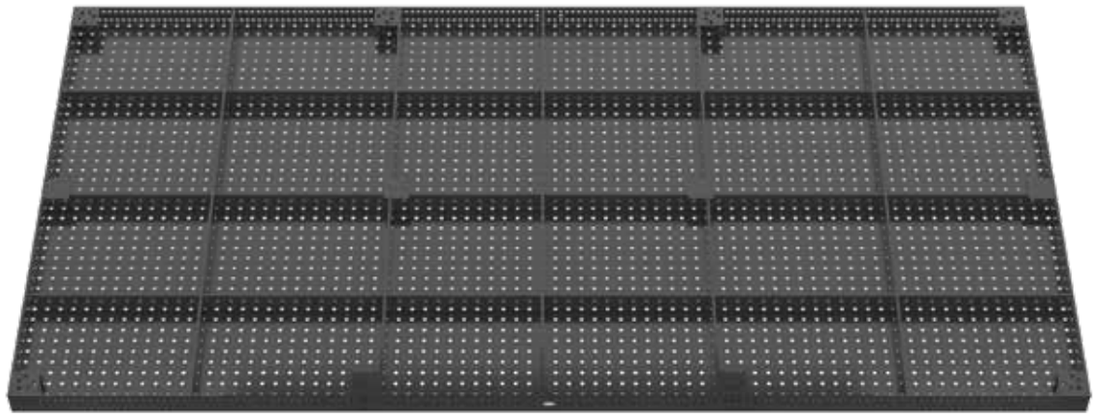

Professional Extreme 8.7
4000x2000x100 mm

4000x2000x100 - azotowany plazmowo	Professional Extreme 8.7 - siatka 50 mm		Niższa cena dla wersji bez azotowania plazmowego	
bez nóg	2-160055.X7.T1 **33.198,-**	●	2-165155 **-3.599,-**	○
z Noga podstawowa 750 Regulacja wysokości stołu 850	2-160055.X7 **34.959,-**	●	2-165155 **-3.599,-**	○

● = Produkt jest dostępny w magazynie ; ○ = Produkt jest dostępny na zamówienie; Wyjaśnienia na stronie 84

Rodzaje nóg dla stołów Professional Extreme

Dopłata Noga podstawowa (patrz strona 622) **Wymienne bez dopłaty**	**Dopłata Noga z zakotwieniem** (patrz strona 625)	**Dopłata Noga z regulowaną wysokością** (patrz strona 624)		
				
2-160857.XX •	2-160875.XX **249,00 PLN**	2-160877.XX **220,00 PLN**		

Specjalne wyposażenie dla stołów Professional Extreme

	Bok stołu			**Powierzchnia**		
	Dopłata za podwójne hartowanie boków stołu (patrz strona 578)	**Dopłata za siatkę ukośną na powierzchni bocznej** (patrz strona 82)		**Dopłata za siatkę ukośną gwint M8 / M12 / M16** (patrz strona 82)		
 Przykład dla siatka 50 mm	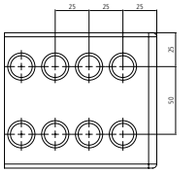	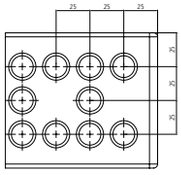		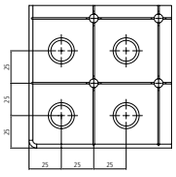 **M8**	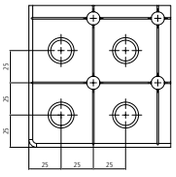 **M12**	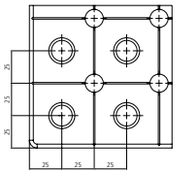 **M16**
Professional Extreme	2-166755.X .	2-166655.X **3.617,-**		2-166155.X **10.852,-**	2-166255.X **10.852,-**	2-166355.X **10.852,-**

Professional Extreme 8.7 - Wymiary specjalne



Opis:

Jeżeli stoły o standardowych wymiarach nie są dla Państwa odpowiednie, możemy zaproponować stoły w wymiarach specjalnych - do maksymalnej wielkości 2000x3800 mm, wykończone z różnych materiałów.

Wymiary specjalne na zamówienie. Ceny uzależnione są od ilości zamawianych stołów.

Ceny zależą od zakupionej ilości.

Rabat:
2 lub więcej sztuk: 5 %
5 lub więcej sztuk: 10 %
10 lub więcej sztuk: 15 %

Wszystkie warianty nóg do stołów znajdziesz na stronie 620.

Na zamówienie dostępne są dodatkowe specjalne opcje dla stołów spawalniczych.

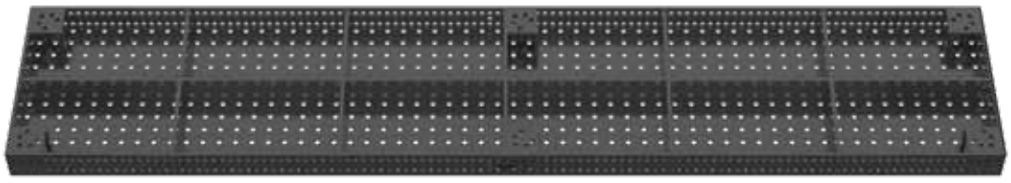



Professional Extreme 8.7 - Wymiary specjalne

Wymiary	Professional Extreme 8.7
600 x 600	**15.000,-** 2-960606.X7
600 x 800	**15.966,-** 2-960608.X7
600 x 1000	**16.932,-** 2-960610.X7
600 x 1200	**17.898,-** 2-960612.X7
600 x 1400	**18.864,-** 2-960614.X7
600 x 1600	**19.830,-** 2-960616.X7
600 x 1800	**20.796,-** 2-960618.X7
600 x 2000	**21.762,-** 2-960620.X7
600 x 2200	**22.728,-** 2-960622.X7
600 x 2400	**23.694,-** 2-960624.X7
600 x 2600	**24.660,-** 2-960626.X7
600 x 2800	**25.626,-** 2-960628.X7
600 x 3000	**26.592,-** 2-960630.X7
600 x 3200	**27.558,-** 2-960632.X7
600 x 3400	**28.524,-** 2-960634.X7
600 x 3600	**29.490,-** 2-960636.X7
600 x 3800	**30.455,-** 2-960638.X7
600 x 4000	**31.421,-** 2-960640.X7
800 x 800	**17.115,-** 2-960808.X7
800 x 1000	**18.266,-** 2-960810.X7
800 x 1400	**20.564,-** 2-960814.X7
800 x 1600	**21.715,-** 2-960816.X7
800 x 1800	**22.864,-** 2-960818.X7
800 x 2000	**24.014,-** 2-960820.X7
800 x 2200	**25.163,-** 2-960822.X7
800 x 2400	**26.314,-** 2-960824.X7
800 x 2600	**27.463,-** 2-960826.X7
800 x 2800	**28.613,-** 2-960828.X7

Wymiary	Professional Extreme 8.7
800 x 3000	**29.763,-** 2-960830.X7
800 x 3200	**30.913,-** 2-960832.X7
800 x 3400	**32.062,-** 2-960834.X7
800 x 3600	**33.213,-** 2-960836.X7
800 x 3800	**34.362,-** 2-960838.X7
800 x 4000	**35.511,-** 2-960840.X7
1000 x 1200	**20.932,-** 2-961012.X7
1000 x 1400	**22.266,-** 2-961014.X7
1000 x 1600	**23.599,-** 2-961016.X7
1000 x 1800	**24.933,-** 2-961018.X7
1000 x 2200	**27.600,-** 2-961022.X7
1000 x 2400	**28.933,-** 2-961024.X7
1000 x 2600	**30.267,-** 2-961026.X7
1000 x 2800	**31.600,-** 2-961028.X7
1000 x 3000	**32.934,-** 2-961030.X7
1000 x 3200	**34.268,-** 2-961032.X7
1000 x 3400	**35.601,-** 2-961034.X7
1000 x 3600	**36.935,-** 2-961036.X7
1000 x 3800	**38.269,-** 2-961038.X7
1000 x 4000	**39.601,-** 2-961040.X7
1200 x 1400	**23.967,-** 2-961214.X7
1200 x 1600	**25.484,-** 2-961216.X7
1200 x 1800	**27.001,-** 2-961218.X7
1200 x 2200	**30.036,-** 2-961222.X7
1200 x 2600	**33.070,-** 2-961226.X7
1200 x 2800	**34.588,-** 2-961228.X7
1200 x 3000	**36.105,-** 2-961230.X7
1200 x 3200	**37.622,-** 2-961232.X7

Wymiary	Professional Extreme 8.7
1200 x 3400	**39.139,-** 2-961234.X7
1200 x 3600	**40.657,-** 2-961236.X7
1200 x 3800	**42.174,-** 2-961238.X7
1200 x 4000	**43.691,-** 2-961240.X7
1400 x 1400	**25.667,-** 2-961414.X7
1400 x 1600	**27.369,-** 2-961416.X7
1400 x 1800	**29.070,-** 2-961418.X7
1400 x 2000	**30.770,-** 2-961420.X7
1400 x 2200	**32.472,-** 2-961422.X7
1400 x 2400	**34.173,-** 2-961424.X7
1400 x 2600	**35.873,-** 2-961426.X7
1400 x 2800	**37.575,-** 2-961428.X7
1400 x 3000	**39.276,-** 2-961430.X7
1400 x 3200	**40.978,-** 2-961432.X7
1400 x 3400	**42.678,-** 2-961434.X7
1400 x 3600	**44.379,-** 2-961436.X7
1400 x 3800	**46.081,-** 2-961438.X7
1400 x 4000	**47.781,-** 2-961440.X7
1600 x 1600	**29.253,-** 2-961616.X7
1600 x 1800	**31.138,-** 2-961618.X7
1600 x 2000	**33.023,-** 2-961620.X7
1600 x 2200	**34.907,-** 2-961622.X7
1600 x 2400	**36.793,-** 2-961624.X7
1600 x 2600	**38.678,-** 2-961626.X7
1600 x 2800	**40.563,-** 2-961628.X7
1600 x 3000	**42.447,-** 2-961630.X7
1600 x 3200	**44.332,-** 2-961632.X7
1600 x 3400	**46.217,-** 2-961634.X7

Wymiary	Professional Extreme 8.7
1600 x 3600	**48.101,-** 2-961636.X7
1600 x 3800	**49.986,-** 2-961638.X7
1600 x 4000	**51.871,-** 2-961640.X7
1800 x 1800	**33.207,-** 2-961818.X7
1800 x 2000	**35.275,-** 2-961820.X7
1800 x 2200	**37.344,-** 2-961822.X7
1800 x 2400	**39.412,-** 2-961824.X7
1800 x 2600	**41.481,-** 2-961826.X7
1800 x 2800	**43.549,-** 2-961828.X7
1800 x 3000	**45.618,-** 2-961830.X7
1800 x 3200	**47.686,-** 2-961832.X7
1800 x 3400	**49.756,-** 2-961834.X7
1800 x 3600	**51.824,-** 2-961836.X7
1800 x 3800	**53.893,-** 2-961838.X7
1800 x 4000	**55.961,-** 2-961840.X7
2000 x 2000	**37.528,-** 2-962020.X7
2000 x 2200	**39.780,-** 2-962022.X7
2000 x 2400	**42.032,-** 2-962024.X7
2000 x 2600	**44.285,-** 2-962026.X7
2000 x 2800	**46.537,-** 2-962028.X7
2000 x 3000	**48.790,-** 2-962030.X7
2000 x 3200	**51.042,-** 2-962032.X7
2000 x 3400	**53.293,-** 2-962034.X7
2000 x 3600	**55.546,-** 2-962036.X7
2000 x 3800	**57.798,-** 2-962038.X7

Płyta aluminiowa z otworami

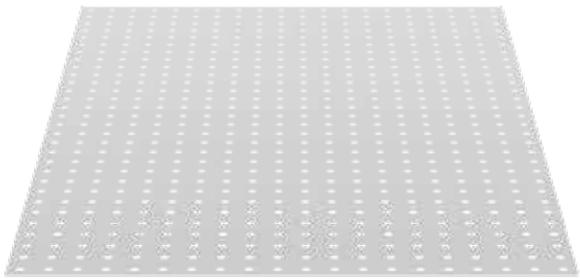

160203

Opis:

Perforowana płyta aluminiowa jest szczególnie zalecana w specjalnych procesach obróbczych stali nierdzewnej. Idealnie nadaje się do izolowania zwykłej (czarnej) stali od stali nierdzewnej.
Rozmieszczenie otworów płyty odpowiada siatce otworów wykonanej w stole. Na zamówienie możliwe jest wykonanie ze stali nierdzewnej z liniami siatki.

Płytę przytwierdza się do stołu za pomocą uniwersalnych trzpieni (Nr artykułu 160532 / 160533).

Zaleca się zamawianie płyty razem ze stołem.

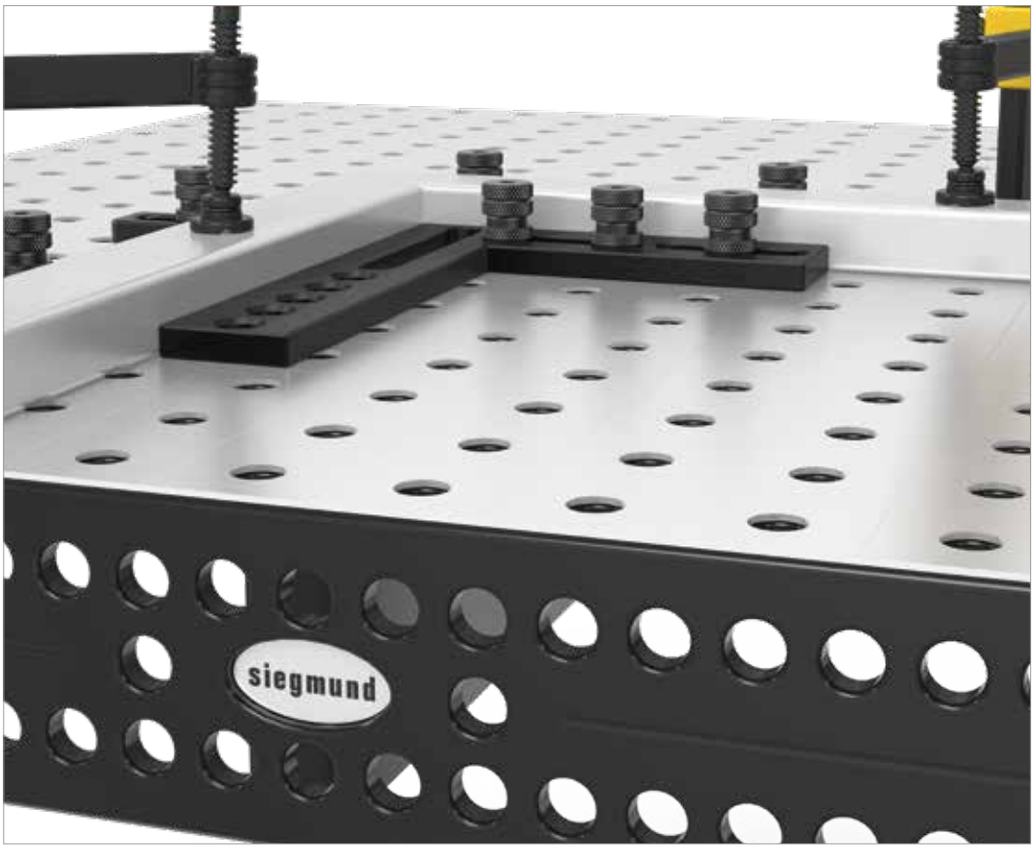

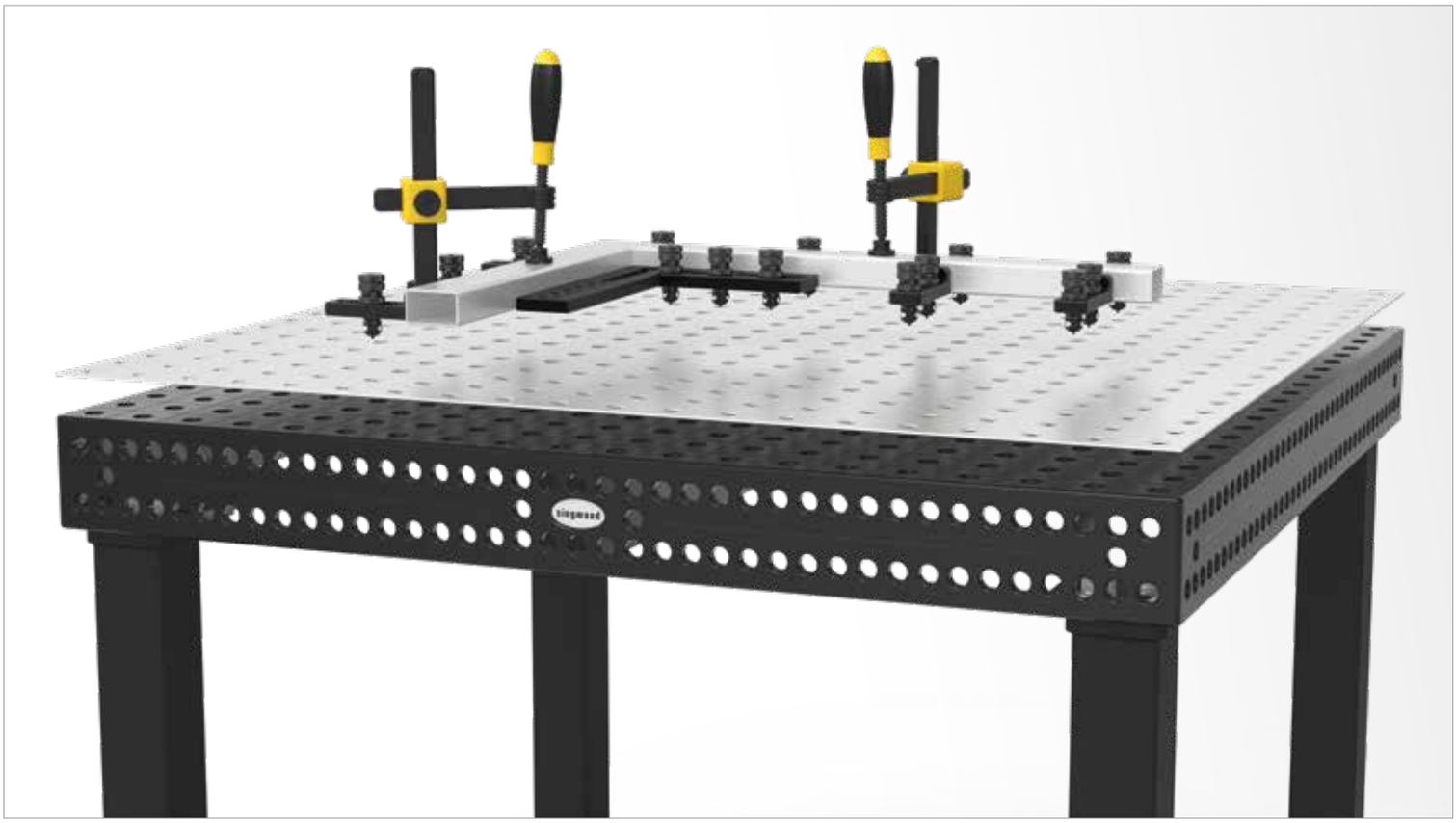

	Długość: (a)	Szerokość: (b)	MS: (d)	Waga:	Nr artykułu	
Płyta aluminiowa z otworami do stołu 160005	994 mm	494 mm	2 mm	2,50 kg	2-160207 **493,-**	○
Płyta aluminiowa z otworami do stołu 160010	994 mm	994 mm	2 mm	5,00 kg	2-160200 **579,-**	●
Płyta aluminiowa z otworami do stołu 160025	1194 mm	794 mm	2 mm	4,70 kg	2-160205 **852,-**	●
Płyta aluminiowa z otworami do stołu 160015	1194 mm	1194 mm	2 mm	7,10 kg	2-160202 **871,-**	●
Płyta aluminiowa z otworami do stołu 160035	1494 mm	994 mm	2 mm	7,20 kg	2-160203 **890,-**	●
Płyta aluminiowa z otworami do stołu 160050	1494 mm	1494 mm	2 mm	11,20 kg	2-160206 **1.464,-**	●
Płyta aluminiowa z otworami do stołu 160020	1994 mm	994 mm	2 mm	10,00 kg	2-160201 **1.144,-**	●
Płyta aluminiowa z otworami do stołu 160060 (2x 160208)				11,80 kg	2-160208.2 **1.507,-**	●
Płyta aluminiowa z otworami do stołu 160030 (2x 160202)				14,20 kg	2-160202.2 **1.737,-**	●
Płyta aluminiowa z otworami do stołu 160040 (3x 160203)				21,60 kg	2-160203.3 **2.670,-**	●
Inne wymiary na zamówienie					.	○

MS=Grubość materiału; ● = Produkt jest dostępny w magazynie ; ○ = Produkt jest dostępny na zamówienie; Wyjaśnienia na stronie 84

Stół ośmiokątny z powierzchnią boczną 100 mm

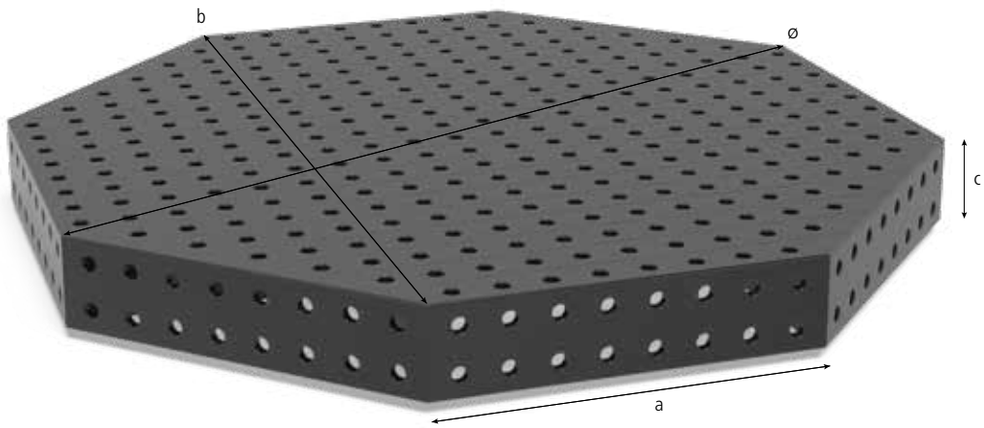

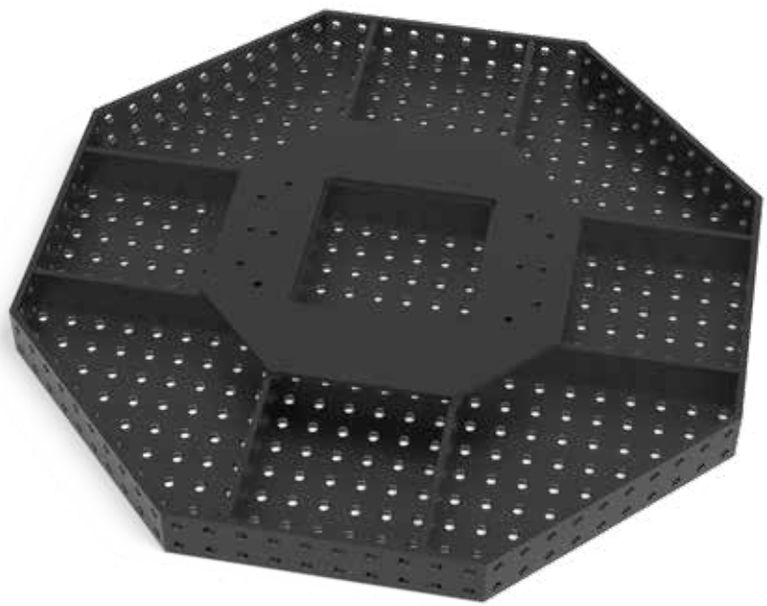

Opis:

Stoły ośmiokątne dedykowane są do pracy na stanowiskach zrobotyzowanych, jako elementy manipulatorów. Stół ośmiokątny oferuje takie same możliwości mocowania jak stół Professional, ze względu na rozmieszczenie siatki otworów na wszystkich dziewięciu powierzchniach. By sprostać indywidualnym potrzebom, stół może być wykonany z odpowiednimi modyfikacjami.

Materiał Stal S355J2+N.

Ceny zależą od zakupionej ilości.

Rabat:
2 lub więcej sztuk: 5 %
5 lub więcej sztuk: 10 %
10 lub więcej sztuk: 15 %

Aby płytę ośmiokątną z powierzchnią boczną połączyć z obrotnikiem, wykorzystuje się adapter płytowy. Za dodatkową opłatą możliwa jest produkcja adaptera ze specjalnym układem otworów w zależności od zapotrzebowania.

Ze względu na specyfikę adaptacji klienta, waga może się zmieniać.

Na zamówienie dostępne są dodatkowe specjalne opcje dla stołów spawalniczych.

Zdjęcia wszystkich wymiarów dostępne są na stronie www.siegmund.com.

Stopki do stołu lub adaptery płytowe do mocowania nie są oferowane standardowo.

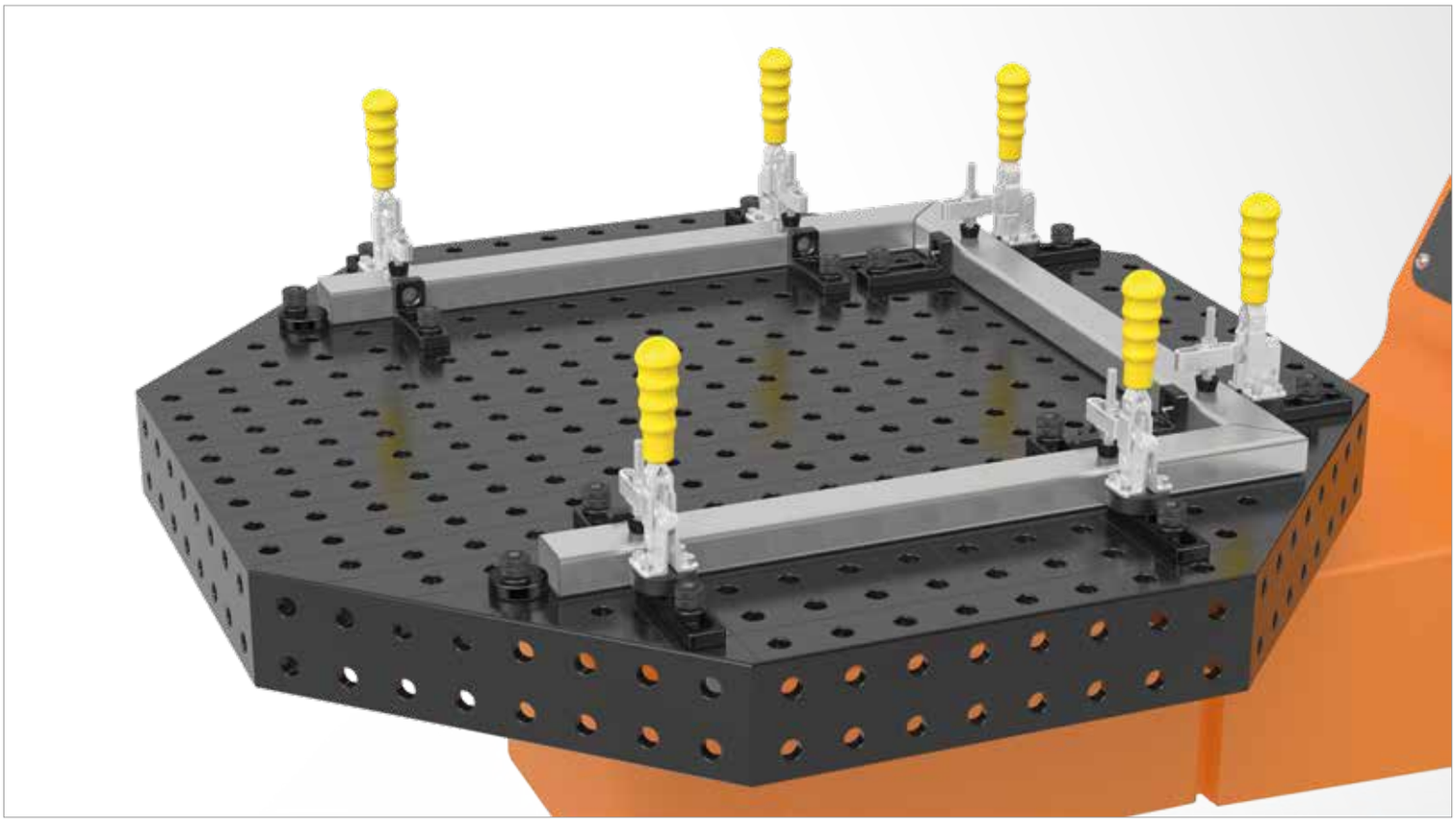

	Długość: (a)	Szerokość: (b)	Wysokość: (c)	Ø: (o)	MS: (d)	Waga:	azotowany plazmowo	
Stół ośmiokątny SW 600x100 azotowany plazmowo bez nóg	249 mm	600 mm	100 mm	650 mm	12 mm	ok. 98 kg	2-920616.P **8.900,-**	○
Stół ośmiokątny SW 800x100 azotowany plazmowo bez nóg	331 mm	800 mm	100 mm	866 mm	12 mm	ok. 131 kg	2-920816.P **13.120,-**	○
Stół ośmiokątny SW 1000x100 azotowany plazmowo bez nóg	414 mm	1000 mm	100 mm	1082 mm	12 mm	ok. 170 kg	2-921016.P **15.695,-**	○
Stół ośmiokątny SW 1200x100 azotowany plazmowo bez nóg	497 mm	1200 mm	100 mm	1299 mm	12 mm	ok. 228 kg	2-921216.P **19.757,-**	○
Inne wymiary na zamówienie							.	○
Dopłata za dostosowanie płyty adaptera							0-940000 **2.546,-**	○

MS=Grubość materiału; ● = Produkt jest dostępny w magazynie ; ○ = Produkt jest dostępny na zamówienie; Wyjaśnienia na stronie 84

Ceny na produkty bez azotowania dostępne na życzenie.

Stół ośmiokątny z powierzchnią boczną 50 mm

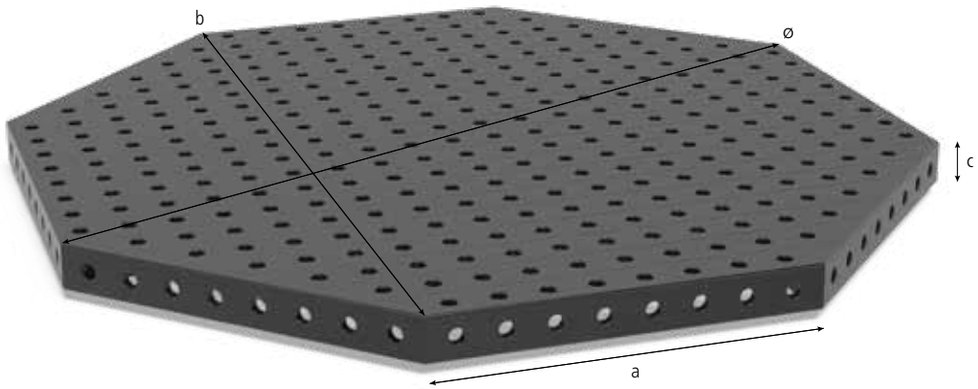

Opis:

Stoły ośmiokątne dedykowane są do pracy na stanowiskach zrobotyzowanych, jako elementy manipulatorów. Stół ośmiokątny oferuje takie same możliwości mocowania jak stół Professional, ze względu na rozmieszczenie siatki otworów na wszystkich dziewięciu powierzchniach. By sprostać indywidualnym potrzebom, stół może być wykonany z odpowiednimi modyfikacjami.

Materiał Stal S355J2+N.

Ceny zależą od zakupionej ilości.

Rabat:
2 lub więcej sztuk: 5 %
5 lub więcej sztuk: 10 %
10 lub więcej sztuk: 15 %

Aby płytę ośmiokątną z powierzchnią boczną połączyć z obrotnikiem, wykorzystuje się adapter płytowy. Za dodatkową opłatą możliwa jest produkcja adaptera ze specjalnym układem otworów w zależności od zapotrzebowania.

Ze względu na specyfikę adaptacji klienta, waga może się zmieniać.

Na zamówienie dostępne są dodatkowe specjalne opcje dla stołów spawalniczych.

Zdjęcia wszystkich wymiarów dostępne są na stronie www.siegmund.com.

Stopki do stołu lub adaptery płytowe do mocowania nie są oferowane standardowo.

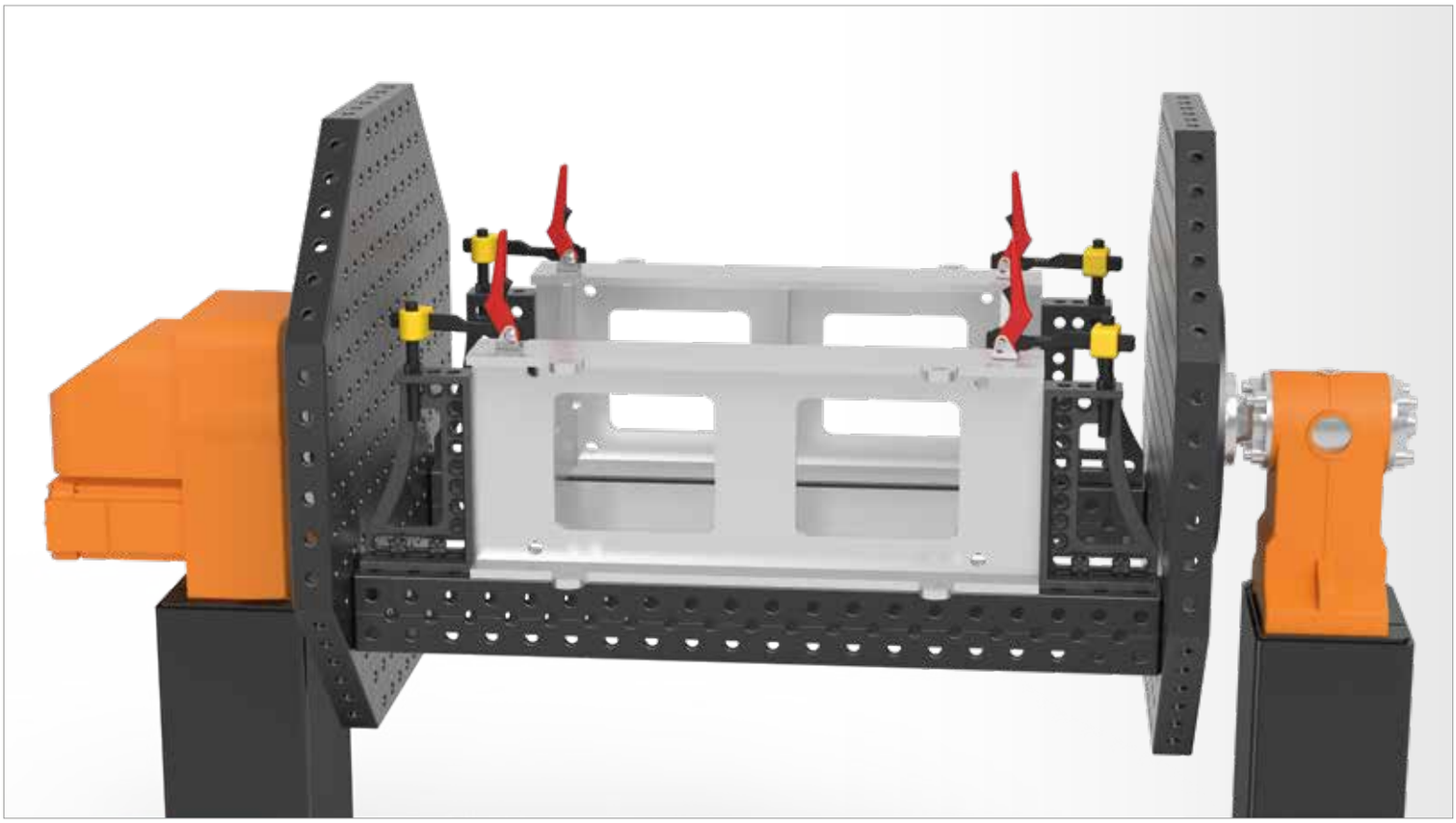

	Długość: (a)	Szerokość: (b)	Wysokość: (c)	Ø: (o)	MS: (d)	Waga:	azotowany plazmowo	
Stół ośmiokątny SW 600x50 azotowany plazmowo bez nóg	249 mm	600 mm	50 mm	650 mm	12 mm	ok. 77 kg	2-920616.1.P **8.010,-**	○
Stół ośmiokątny SW 800x50 azotowany plazmowo bez nóg	331 mm	800 mm	50 mm	866 mm	12 mm	ok. 103 kg	2-920816.1.P **11.809,-**	○
Stół ośmiokątny SW 1000x50 azotowany plazmowo bez nóg	414 mm	1000 mm	50 mm	1082 mm	12 mm	ok. 135 kg	2-921016.1.P **14.125,-**	○
Stół ośmiokątny SW 1200x50 azotowany plazmowo bez nóg	497 mm	1200 mm	50 mm	1299 mm	12 mm	ok. 186 kg	2-921216.1.P **17.781,-**	○
Inne wymiary na zamówienie							**.**	○
Dopłata za dostosowanie płyty adaptera							0-940000 **2.546,-**	○

MS=Grubość materiału; ● = Produkt jest dostępny w magazynie ; ○ = Produkt jest dostępny na zamówienie; Wyjaśnienia na stronie 84

Ceny na produkty bez azotowania dostępne na życzenie.

Płyta ośmiokątna bez powierzchni bocznej

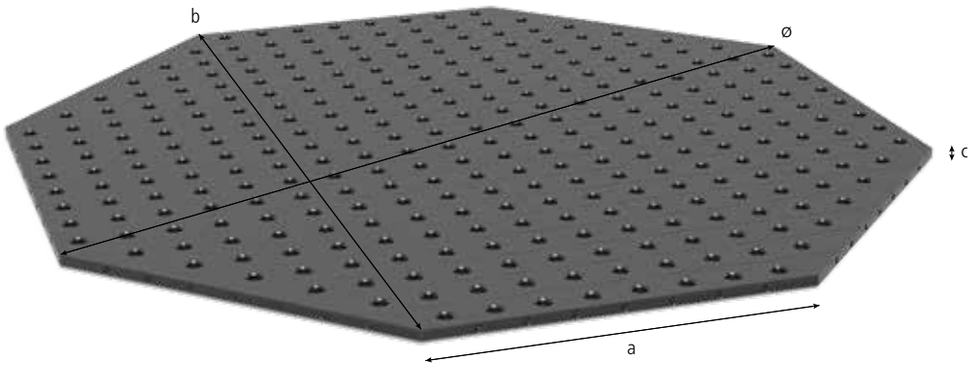

Opis:

Płyty ośmiokątne dedykowane są do pracy na stanowiskach zrobotyzowanych, jako elementy manipulatorów. Stół ośmiokątny oferuje takie same możliwości mocowania jak stół spawalniczy Basic, dzięki takiemu samemu rozmieszczeniu siatki otworów oraz otworom gwintowanym M8 na powierzchniach bocznych. Stół może być wykonany z odpowiednimi modyfikacjami na życzenie.

Płyta ośmiokątna bez powierzchni bocznej może być bezpośrednio i bezpiecznie umieszczona na manipulatorze dzięki otworom systemowym, przy użyciu wkładu podtrzymującego (Nr artykułu 160500) oraz trzpieni.

Materiał Stal S355J2+N.

Ceny zależą od zakupionej ilości.

Rabat:
2 lub więcej sztuk: 5 %
5 lub więcej sztuk: 10 %
10 lub więcej sztuk: 15 %

Na zamówienie dostępne są dodatkowe specjalne opcje dla stołów spawalniczych.

Zdjęcia wszystkich wymiarów dostępne są na stronie www.siegmund.com.



	Długość: (a)	Szerokość: (b)	Wysokość: (c)	Ø: (o)	MS: (d)	Waga:	azotowany plazmowo	
Płyta ośmiokątna SW 500x12 azotowany plazmowo bez nóg	207 mm	500 mm	12 mm	541 mm	12 mm	ok. 54 kg	2-950500.P **5.216,-**	○
Płyta ośmiokątna SW 600x12 azotowany plazmowo bez nóg	249 mm	600 mm	12 mm	649 mm	12 mm	ok. 63 kg	2-950600.P **5.795,-**	○
Płyta ośmiokątna SW 800x12 azotowany plazmowo bez nóg	331 mm	800 mm	12 mm	866 mm	12 mm	ok. 84 kg	2-950800.P **8.541,-**	○
Płyta ośmiokątna SW 1000x12 azotowany plazmowo bez nóg	414 mm	1000 mm	12 mm	1082 mm	12 mm	ok. 111 kg	2-951000.P **10.216,-**	○
Płyta ośmiokątna SW 1200x12 azotowany plazmowo bez nóg	497 mm	1200 mm	12 mm	1299 mm	12 mm	ok. 157 kg	2-951200.P **12.862,-**	○
Inne wymiary na zamówienie							.	○
Dopłata za dostosowanie układu otworów							0-940000.1 **1.890,-**	○

MS=Grubość materiału; ● = Produkt jest dostępny w magazynie ; ○ = Produkt jest dostępny na zamówienie; Wyjaśnienia na stronie 84

Ceny na produkty bez azotowania dostępne na życzenie.

Płyta mocująca wymienna z otworami - 50 mm

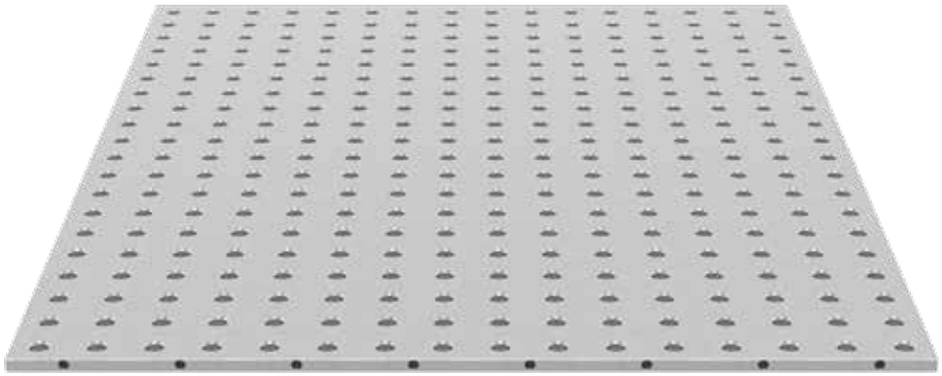

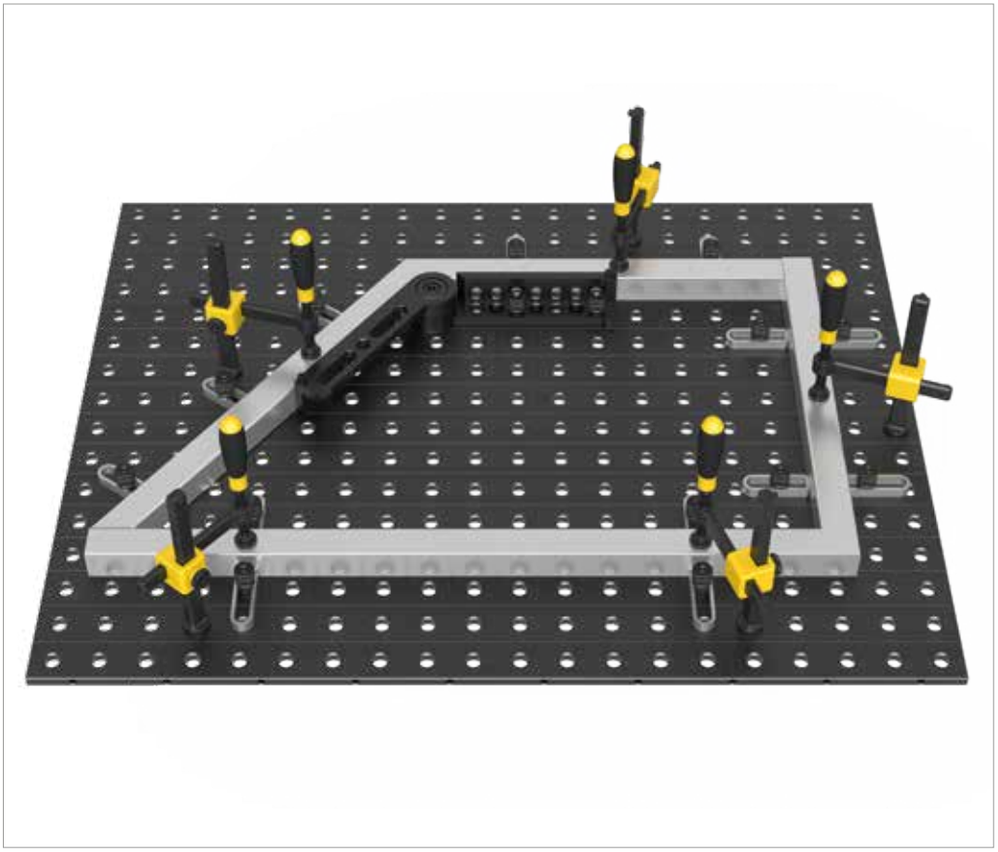

Opis:

Płyta wierzchnia perforowana znajduje wielorakie zastosowanie w kombinacji ze stołami montażowymi, manipulatorami, spawalniczymi stołami obrotowymi, a także jako płyta wymienna. Zaletą płyty jest jej wysoka wydajność. Jej mocowanie odbywa się szybko i łatwo dzięki zastosowaniu trzpieni, bądź pierścienia podtrzymującego i mocującego (Nr artykułu 160500). Na powierzchniach bocznych posiada otwory gwintowane M8.

Minimalna szerokość: 600 mm
Minimalna długość: 800 mm
Minimalna powierzchnia: 0,64 m^2
Inne wymiary na zamówienie.
Materiał: Stal S355J2+N
+ azotowanie plazmowe

Ceny zależą od zamawianych ilości.

Rabat:
2 lub więcej sztuk: 5 %
5 lub więcej sztuk:: 10 %
10 lub więcej sztuk: 15 %

Na zamówienie płyta może zostać wykonana ze stali nierdzewnej.

Dodatkowe otwory gwintowane dostępne na zamówienie.

Zdjęcia wszystkich wymiarów dostępne są na stronie www.siegmund.com.



Płyta mocująca wymienna z otworami - 50 mm

Wymiary			azotowany plazmowo
600	x	800	**5.782,-** 2-950608.P
600	x	1000	**6.576,-** 2-950610.P
600	x	1200	**7.368,-** 2-950612.P
800	x	800	**6.840,-** 2-950808.P
800	x	1000	**7.896,-** 2-950810.P
800	x	1200	**8.954,-** 2-950812.P
800	x	1400	**10.010,-** 2-950814.P
800	x	1600	**11.068,-** 2-950816.P
1000	x	1000	**9.218,-** 2-951010.P
1000	x	1200	**10.540,-** 2-951012.P
1000	x	1400	**11.860,-** 2-951014.P
1000	x	1600	**13.182,-** 2-951016.P

Wymiary			azotowany plazmowo
1200	x	1200	**12.124,-** 2-951212.P
1200	x	1400	**13.710,-** 2-951214.P
1200	x	1600	**15.296,-** 2-951216.P
1400	x	1400	**15.560,-** 2-951414.P
1400	x	1600	**17.410,-** 2-951416.P
1500	x	1500	**17.475,-** 2-951515.P

Wkład podtrzymujący i mocujący

Opis:

Oksydowany wkład podtrzymujący i mocujący jest elastycznym narzędziem potrzebnym do umieszczenia komponentów Siegmund w dowolnej pozycji za pomocą trzpieni wpuszczanych. Może być przyspawany lub przykręcony na wykonanym zgodnie z wymaganiami klienta przyrządzie umożliwiając szybki montaż płyty wierzchniej perforowanej przy użyciu trzpieni mocujących.

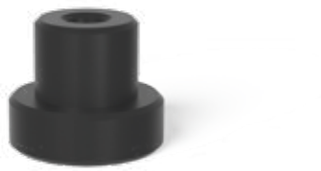



160500

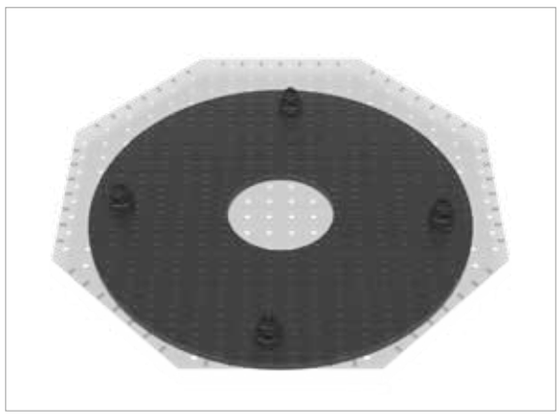





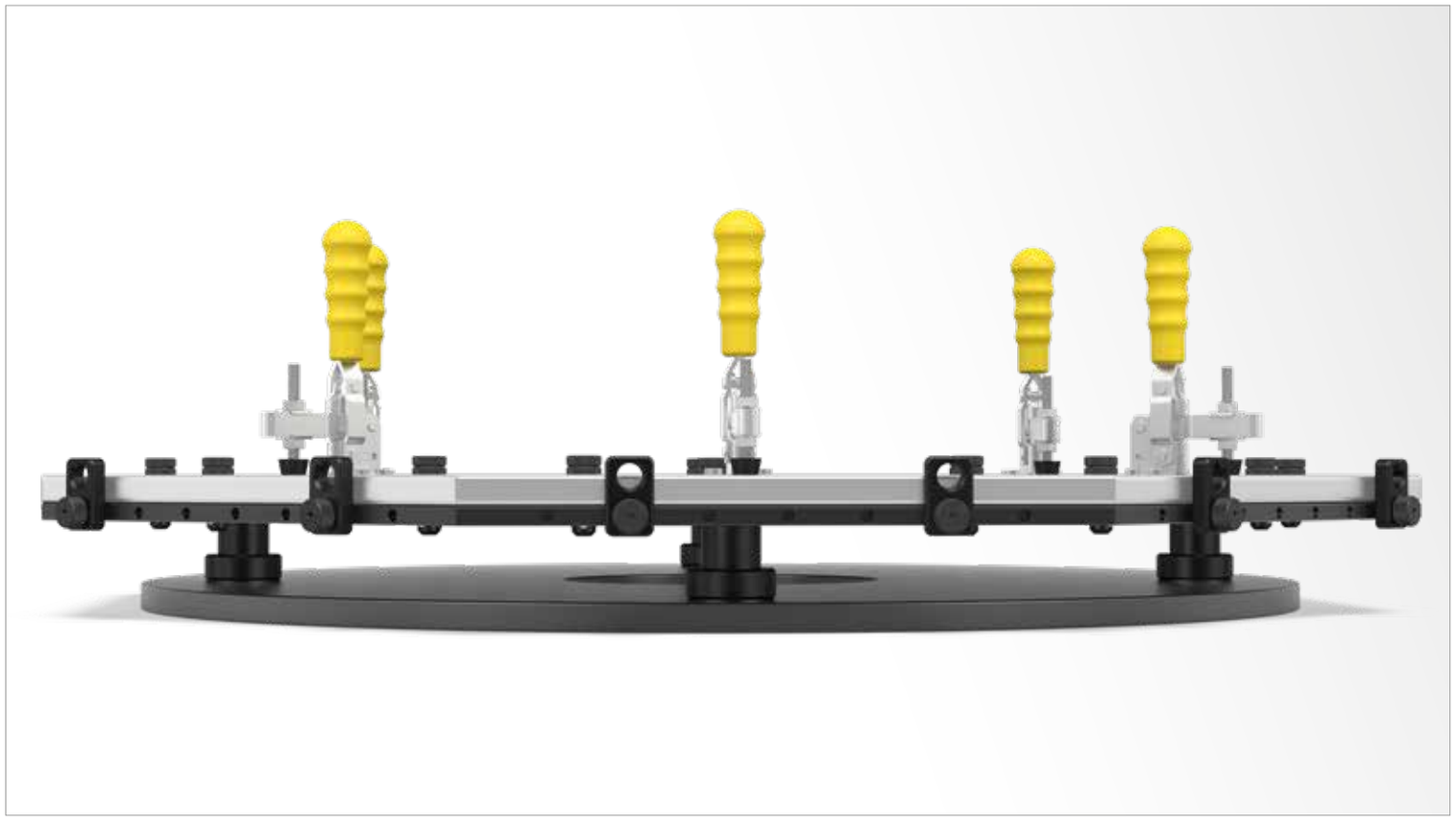

	Wysokość: (c)	Ø: (o)	Waga:	Nr artykułu	
Wkład podtrzymujący i mocujący - oksydowany/-a	50 mm	60 mm	0,60 kg	2-160500 **91,-**	●

● = Produkt jest dostępny w magazynie ; ○ = Produkt jest dostępny na zamówienie; Wyjaśnienia na stronie 84

Segmenty płyty z siatką





160230



160231



160231.1

Opis:

Płyty segmentowe z siatką przeznaczone są do stosowania na maszynach laserowych. Połączenie z płytami segmentowymi 160230 zapewnia wiele możliwości mocowania. Można zastosować je także jako bezpośredni adapter dla innych elementów mocujących. Płyty segmentowe są dostarczane z akcesoriami, takimi jak: śruby i podkładki do instalacji na maszynach laserowych.

Materiał Stal S355J2+N.

Siatka otworów, ze względu na odległość 50 mm między otworami, oferuje bardzo elastyczne możliwości mocowania. Stała powierzchnia mocowania uzależniona jest od przeplatania konturów.



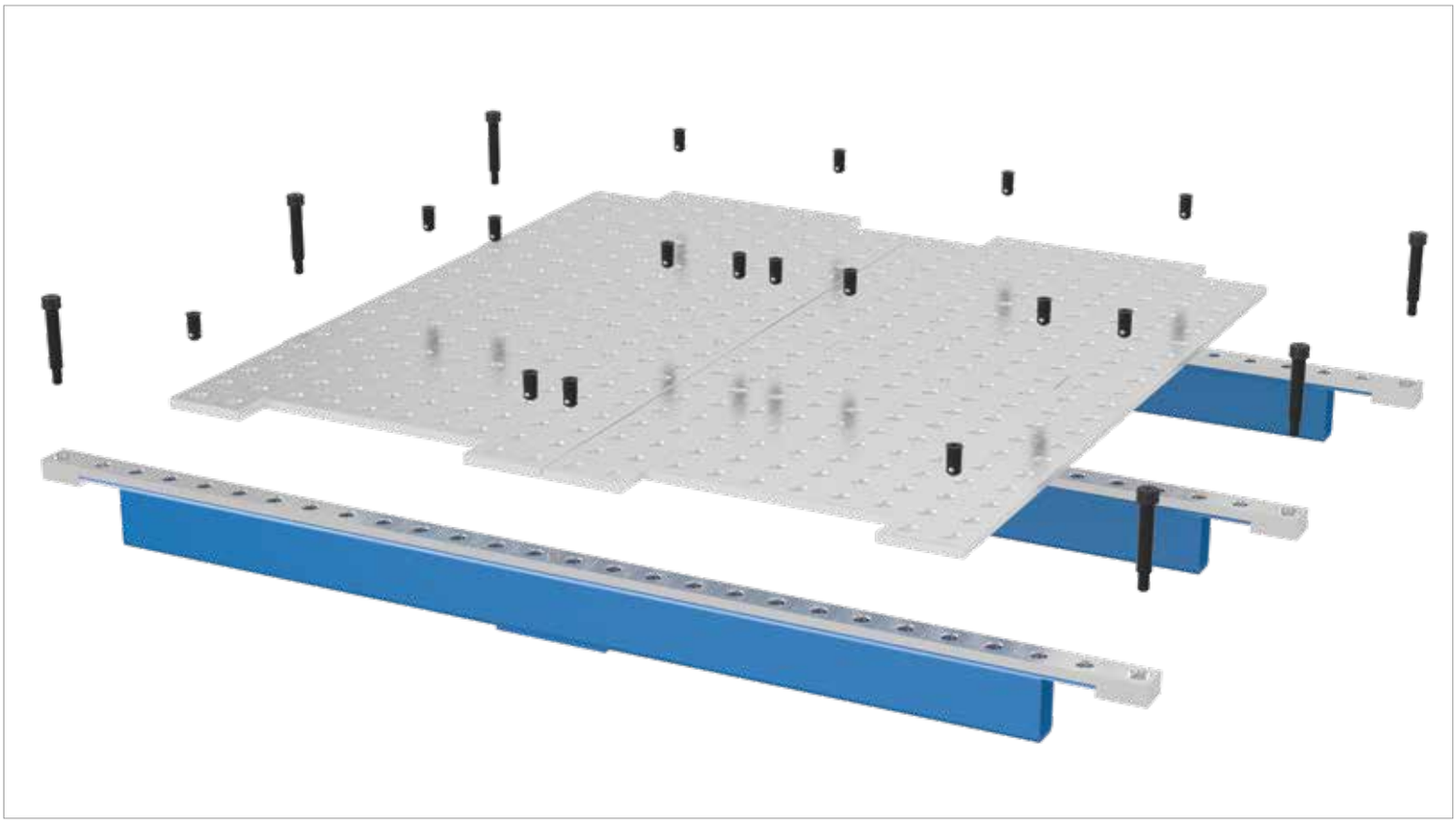

	Długość: (a)	Szerokość: (b)	Wysokość: (c)	Waga:	Nr artykułu	
Segmenty płyty z siatką - polerowany	548 mm	498 mm	12 mm	21,20 kg	2-160230 **1.254,-**	○
Wsparcie Basic jeden rząd otworów	1366 mm			15,00 kg	2-160231 **3.522,-**	○
Wsparcie Basic jeden rząd otworów	1500 mm			16,00 kg	2-160232 **3.058,-**	○
Wsparcie Basic jeden rząd otworów	1682 mm			18,00 kg	2-160233 **3.297,-**	○
Wsparcie Basic jeden rząd otworów	2182 mm			24,00 kg	2-160234 **3.775,-**	○
Wsparcie Basic trzy rzędy otworów	1366 mm			25,20 kg	2-160231.1 **3.704,-**	○
Wsparcie Basic trzy rzędy otworów	1500 mm			27,00 kg	2-160232.1 **6.297,-**	○
Wsparcie Basic trzy rzędy otworów	1682 mm			30,00 kg	2-160233.1 **7.809,-**	○
Wsparcie Basic trzy rzędy otworów	2182 mm			41,00 kg	2-160234.1 **4.986,-**	○
Inne wymiary na zamówienie					.	○

● = Produkt jest dostępny w magazynie ; ○ = Produkt jest dostępny na zamówienie; Wyjaśnienia na stronie 84





Strona 622
Noga podstawowa 750



Strona 622
Noga podstawowa 850



Strona 622
Noga podstawowa 815



Strona 622
Osłona do nóg



Strona 624
Noga z regulowaną wysokością 550-950



Strona 625
Noga z zakotwieniem 750



Strona 625
Noga z zakotwieniem 850



Strona 625
Noga z zakotwieniem 815



Strona 626
Noga na kółku z hamulcem 750



Strona 626
Noga na kółku z hamulcem 815



Strona 627
Noga z regulowaną wysokością na kółku z hamulcem 600-900



Strona 628
Hydrauliczna platforma podnosząca do systemu 16



Strona 629
Rama połączeniowa dla systemu 16

Nogi do stołu

MONTAŻ NÓG DO STOŁU:

Dla każdej nogi:
należy umieścić dwie cylindryczne śruby w płytce montażowej; następnie dokręcić nogę kluczem dynamometrycznym do momentu obrotowego 150 Nm.

Śruby dołączone są do dostawy.

Prosimy stosować się do instrukcji montażowych zawartych w dostawie.



NOGA PODSTAWOWA

Strona 622

WERSJE

750
850
Wymiary specjalne

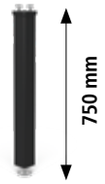

Nośność na nogę: 1.000 kg

160858.X

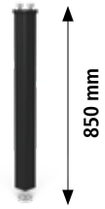

Nośność na nogę: 1.000 kg

160857.X

NOGA Z REGULOWANĄ WYSOKOŚCIĄ

Strona 624

WERSJE

550-950
Wymiary specjalne



Nośność na nogę: 1.000 kg

160877.X

NOGA Z ZAKOTWIENIEM

Strona 625

WERSJE

750
Wymiary specjalne



Nośność na nogę: 1.000 kg

160875.X

NOGA NA KÓŁKU Z HAMULCEM

Strona 626

WERSJE

750
Wymiary specjalne

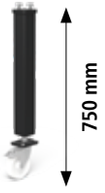

Nośność na nogę: 200 kg

160876.X

NOGA Z REGULOWANĄ WYSOKOŚCIĄ NA KÓŁKU Z HAMULCEM

Strona 627

WERSJE

600-900
Wymiary specjalne



Nośność na nogę: 200 kg

160879.X

Nogi nie dla stołów Basic.



NOŚNOŚĆ NA NOGĘ

Maksymalna nośność nogi systemu 16 wynosi 200-1.000 kg dla wszystkich stołów w zależności od typu nogi.

Matematycznie znacznie wyższa całkowita ładowność. Wymienione dozwolone obciążenia są obliczone z pewnym zapasem ze względów bezpieczeństwa.

W przypadku, gdy wymagane jest większe obciążenie, prosimy o kontakt z producentem.

DLA MAKSYMALNEGO BEZPIECZEŃSTWA:

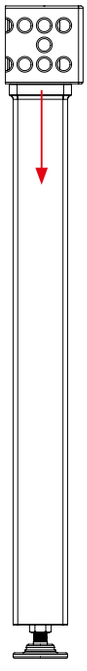

Dozwolone obciążenie:

Kierunek siły pionowy: 10 kN

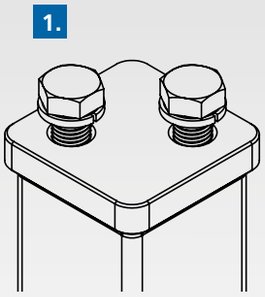

1. ŚRUBA SZEŚCIOKĄTNA

- z gwintem M16
- z Pierścień sprężysty

2. MATERIAŁ

- stabilny korpus 70x70 mm
- dla większej stabilności
- lakierowana proszkowo

3. PODSTAWA NOGI

- Ø 70 mm
- dla optymalnego rozkładu ciśnienia
- ze skręconej bryły
- dla większej stabilności i dokładności

4. UCHWYT GWINTOWANY

- ze stabilnym wykończonym gwintem M16x1,5 (skok 1,5 mm)
- 40 mm precyzyjnej regulacji
- z nakrętką dla zabezpieczenia



Noga podstawowa

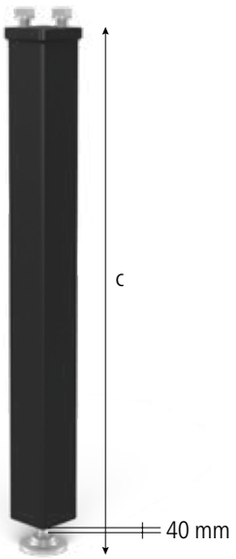



160858.X



160857.X



161856

160859

Opis:

Noga podstawowa dostępna jest w różnych długościach (specjalne długości na zamówienie). Nośność nogi wynosi 1.000 kg, posiada możliwość precyzyjnej regulacji wysokości w zakresie 40 mm.

Osłona do nóg zapobiega przedostawaniu się zabrudzeń do śruby regulacyjnej, jak również uszkodzeniom przewodu spawalniczego mogącym wystąpić w przypadku kontaktu przewodu ze śrubą.



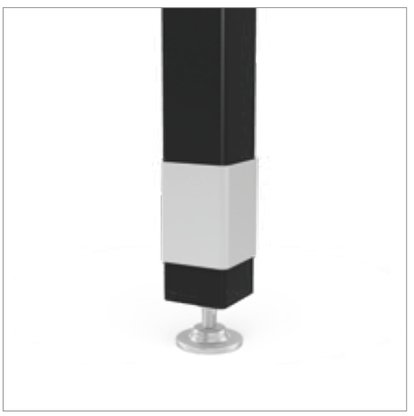







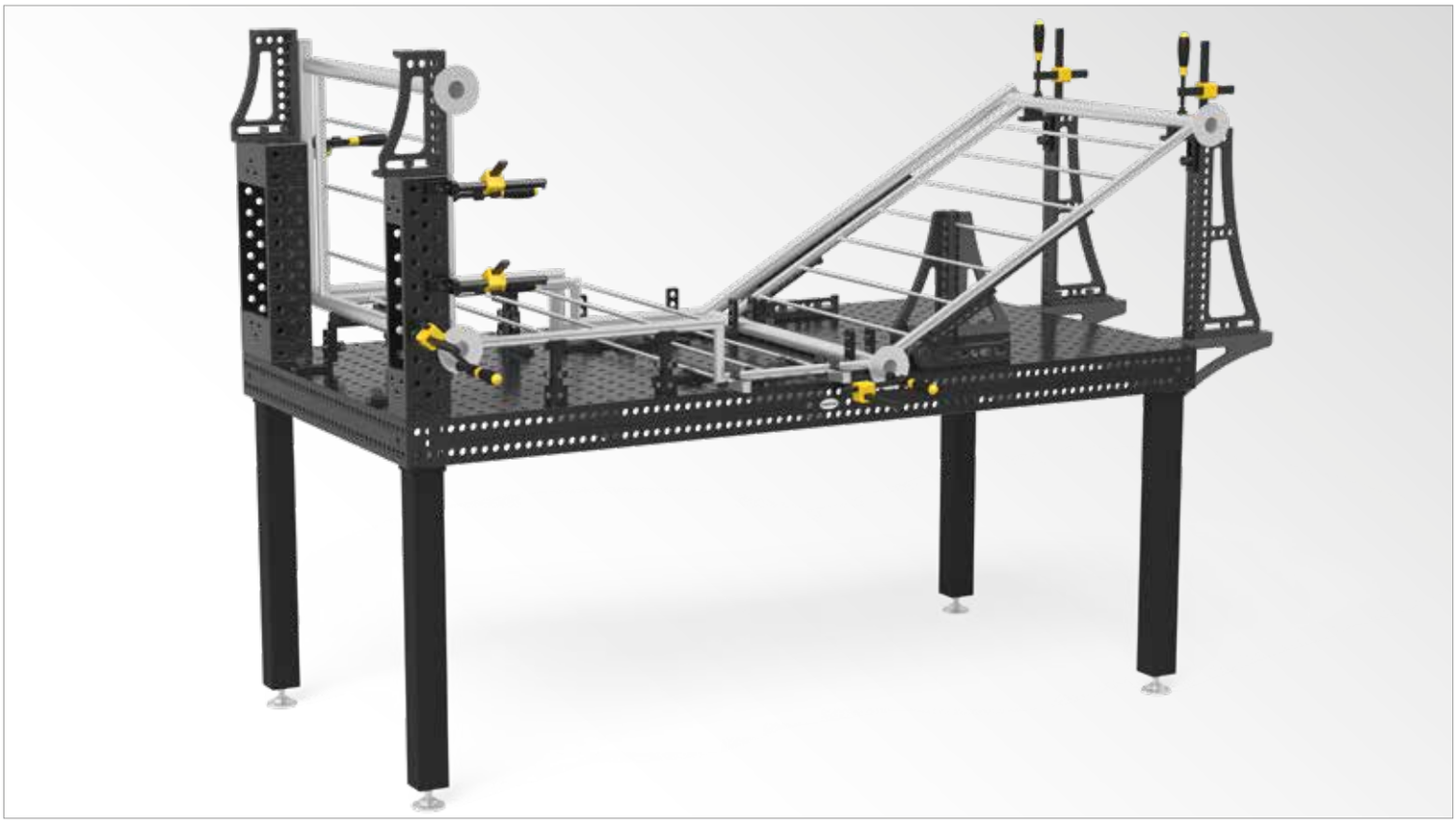

	Długość: (a)	Szerokość: (b)	Wysokość: (c)	Waga:	Nr artykułu	
Noga podstawowa 750 - 40 mm precyzyjnej regulacji	70 mm	70 mm	750 mm	6,10 kg	2-160858.X **220,-**	●
Noga podstawowa 850 - 40 mm precyzyjnej regulacji	70 mm	70 mm	850 mm	6,70 kg	2-160857.X **220,-**	●
Inne wymiary na zamówienie					.	○
Noga podstawowa 815 - 50 mm precyzyjnej regulacji - standardowa wysokość nogi do stołu Basic	70 mm	70 mm	815 mm	6,50 kg	2-161856 **220,-**	●
Osłona do nóg - dla nogi podstawowej / z zakotwieniem System 16 - dla nogi z regulowaną wysokością System 22	75 mm	75 mm	100 mm	0,35 kg	2-160859 **43,-**	●

● = Produkt jest dostępny w magazynie ; ○ = Produkt jest dostępny na zamówienie; Wyjaśnienia na stronie 84

Noga z regulowaną wysokością

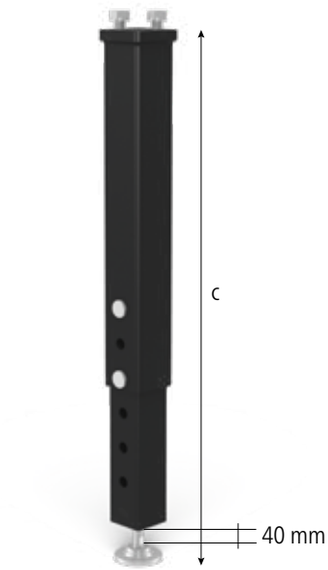

Opis:

Noga z regulowaną wysokością w zakresie 550-950 mm, której nośność wynosi 1000 kg, posiada możliwość precyzyjnego dopasowania wysokości do podłoża w zakresie 40 mm.



160877.X

160859.1







	Długość: (a)	Szerokość: (b)	Wysokość: (c)	Waga:	Nr artykułu	
Noga z regulowaną wysokością 550-950 - 40 mm precyzyjnej regulacji - Regulacja wysokości stołu w zakresie 650-1050 mm	70 mm	70 mm	550-950 mm	7,00 kg	2-160877.X **440,-**	●
Inne wymiary na zamówienie					.	○
Osłona do nóg - dla nogi z regulowaną wysokością	65 mm	65 mm	100 mm	0,28 kg	2-160859.1 **53,-**	○

● = Produkt jest dostępny w magazynie ; ○ = Produkt jest dostępny na zamówienie; Wyjaśnienia na stronie 84

Noga z zakotwieniem

Opis:

Noga z zakotwieniem, której nośność wynosi 1000 kg, posiada możliwość precyzyjnego dopasowania wysokości do podłoża w zakresie 50 mm. Umożliwia zakotwienie nogi w podłożu zwiększając stabilność.

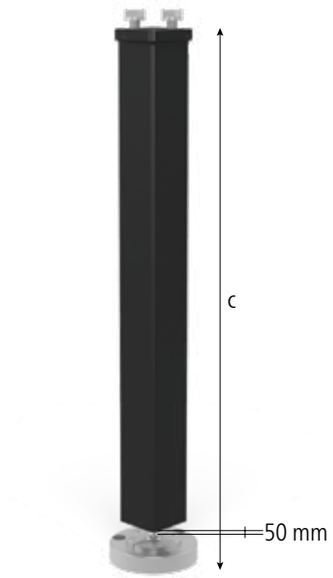



160875.X



160868







	Długość: (a)	Szerokość: (b)	Wysokość: (c)	Ø: (o)	Waga:	Nr artykułu
Noga z zakotwieniem 750 - 50 mm precyzyjnej regulacji - Inne wymiary na zamówienie	70 mm	70 mm	750 mm		8,30 kg	2-160875.X **469,-** ●
Noga z zakotwieniem 850 - 50 mm precyzyjnej regulacji - Inne wymiary na zamówienie	70 mm	70 mm	850 mm		9,30 kg	2-160873.X **469,-** ○
Noga z zakotwieniem 815 - 50 mm precyzyjnej regulacji - standardowa wysokość nogi do stołu Basic - Inne wymiary na zamówienie	70 mm	70 mm	815 mm		9,10 kg	2-160874.X **469,-** ○
Płyta do zakotwienia - zamiennie ze stopką nogi podstawowej i nogi z regulowaną wysokością			130 mm	120 mm	2,50 kg	2-160868 . ○

● = Produkt jest dostępny w magazynie ; ○ = Produkt jest dostępny na zamówienie; Wyjaśnienia na stronie 84

Noga na kółku z hamulcem

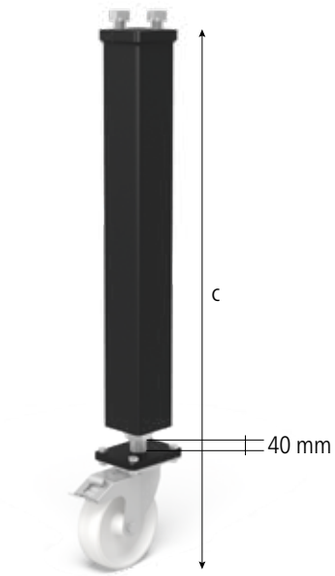

Opis:

Noga na kółku z hamulcem, której nośność wynosi 200 kg, posiada możliwość precyzyjnego dopasowania wysokości do podłoża w zakresie 40 mm. Śruba regulacyjna jest wzmocniona.



160876.X



161855







	Długość: (a)	Szerokość: (b)	Wysokość: (c)	Waga:	Nr artykułu	
Noga na kółku z hamulcem 750 - 40 mm precyzyjnej regulacji	70 mm	70 mm	750 mm	7,00 kg	2-160876.X **464,-**	●
Noga na kółku z hamulcem 815 - 50 mm precyzyjnej regulacji - standardowa wysokość nogi do stołu Basic	70 mm	70 mm	815 mm	7,50 kg	2-161855 **464,-**	●
Inne wymiary na zamówienie					.	○

● = Produkt jest dostępny w magazynie ; ○ = Produkt jest dostępny na zamówienie; Wyjaśnienia na stronie 84

Noga z regulowaną wysokością na kółku z hamulcem

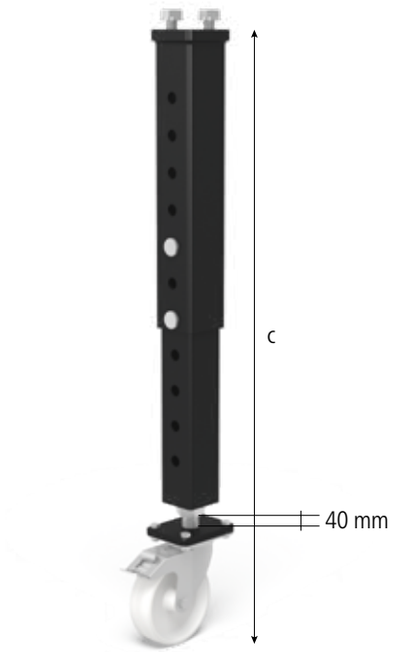

Opis:

Noga na kółku z regulowaną wysokością, której nośność wynosi 200 kg, posiada możliwość precyzyjnej regulacji wysokości w zakresie 40 mm.



160879.X





	Długość: (a)	Szerokość: (b)	Wysokość: (c)	Waga:	Nr artykułu	
Noga z regulowaną wysokością na kółku z hamulcem 600-900 - 40 mm precyzyjnej regulacji - Regulacja wysokości stołu w zakresie 700-1000 mm	70 mm	70 mm	600-900 mm	8,00 kg	2-160879.X **579,-**	●
Inne wymiary na zamówienie					.	○

● = Produkt jest dostępny w magazynie ; ○ = Produkt jest dostępny na zamówienie; Wyjaśnienia na stronie 84

Hydrauliczna platforma podnosząca do systemu 16



Opis:

Platforma podnosząca umożliwia szybką i płynną hydrauliczną regulację wysokości stołów montażowych i spawalniczych Siegmund. W konsekwencji ułatwia pracę przy szczególnie ciężkich aplikacjach.

Platformy o innych wymiarach, nośności i wykończeniu dostępnena specjalne zamówienie.

Długość przewodu od wejścia do jednostki operującej wynosi 3 m. Podstawowa wysokość platformy podnoszącej jest wysokością minimalną. Maksymalna wysokość jest sumą wysokości podstawowej i wysokości podnoszenia. Podany wymiar dotyczy platformy bez stołu.

PLUG&PLAY

	Nr artykułu
Hydrauliczna platforma podnosząca do systemu 16 - Należy wybrać ceny i rozmiary dla systemu 28. Uzyskamy odniesienie do systemu 16.	. ○

● = Produkt jest dostępny w magazynie ; ○ = Produkt jest dostępny na zamówienie; Wyjaśnienia na stronie 84

Rama połączeniowa dla systemu 16

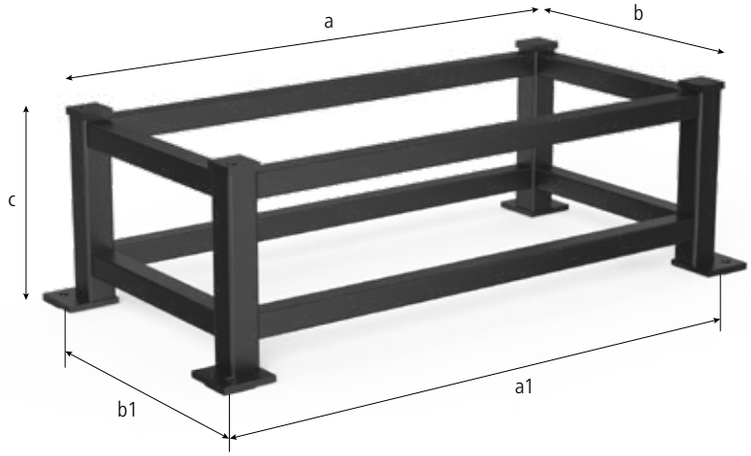

Opis:

Rama połączeniowe w połączeniu ze stołem roboczym, zapewniają szeroki zakres wariantów projektu stanowisk. W połączeniu z blatem, ramę można mocować na szynach przy pomocy trzpieni, co pozwala na szybką i precyzyjną zmianę położenia. Stosowanie kilku ram na szynach, pozwala na tworzenie złożonych struktur stanowiskowych.

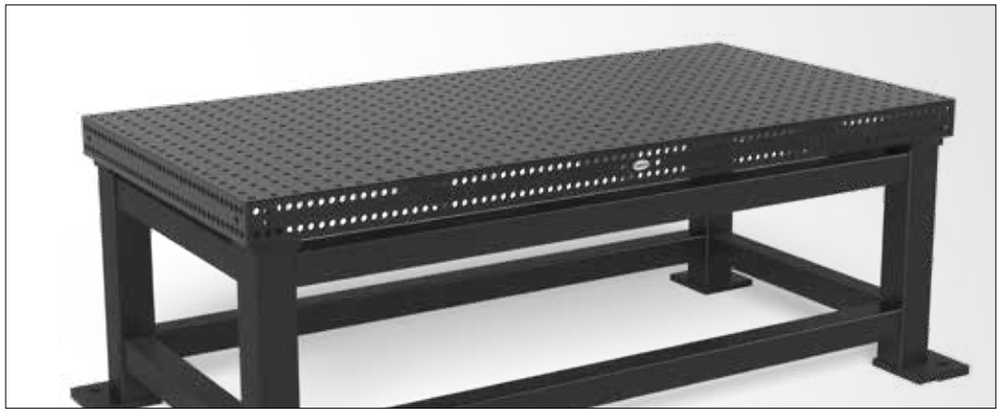

	Nr artykułu
Rama połączeniowa dla systemu 16 - Należy wybrać ceny i rozmiary dla systemu 28. Uzyskamy odniesienie do systemu 16.	. ○

● = Produkt jest dostępny w magazynie ; ○ = Produkt jest dostępny na zamówienie; Wyjaśnienia na stronie 84

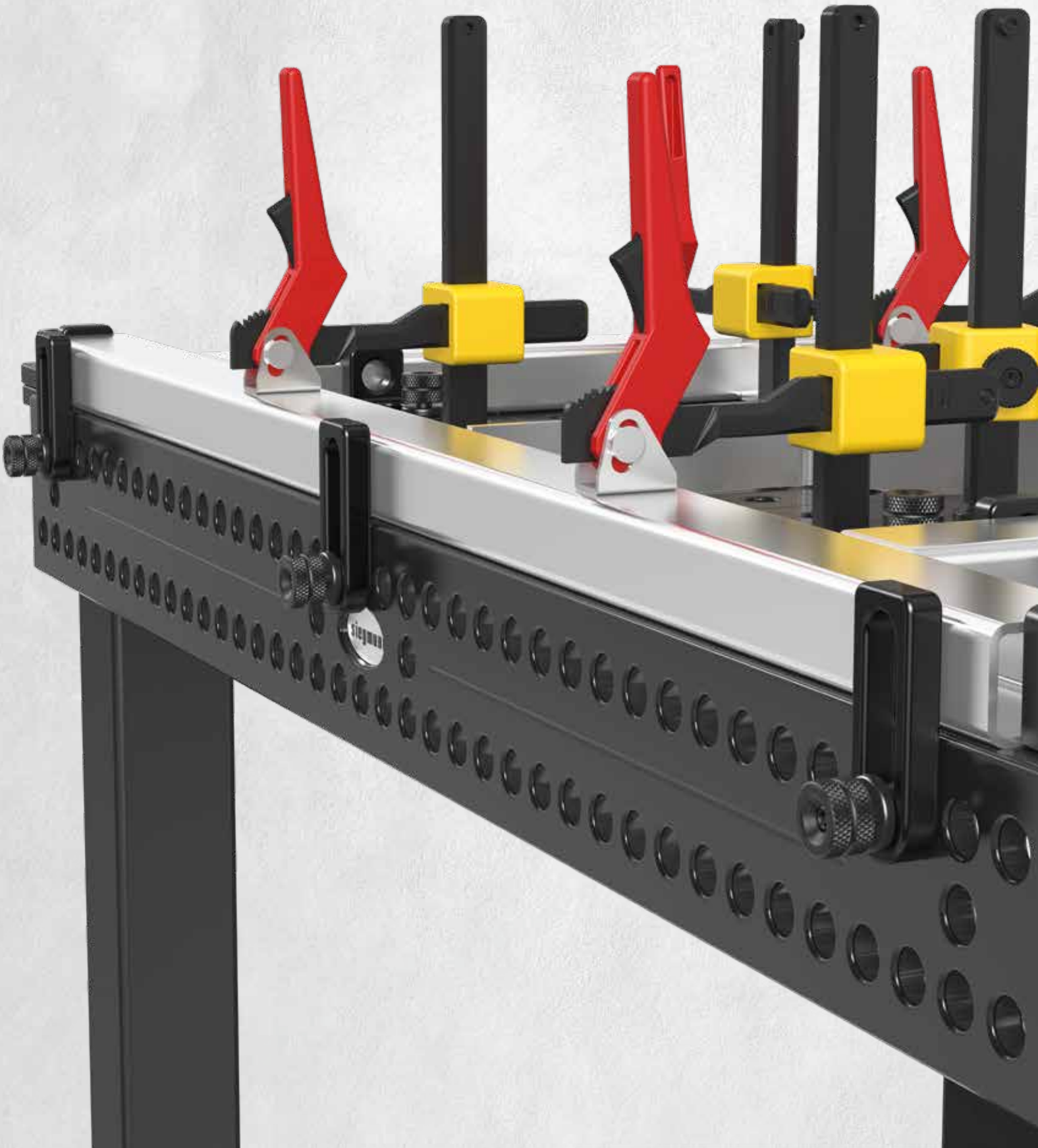
siegmund



Strona 632
Stoper acentryczny Ø 45



Strona 632
Stoper acentryczny Ø 75 z otworem gwintowanym M10



Strona 632
Stoper acentryczny Ø 75



Strona 633
Elastyczny stoper 12x83 aluminiowy/-a



Strona 634
Elastyczny stoper 12x78 stalowy



Strona 634
Elastyczny stoper 24x78 stalowy



Strona 635
Elastyczny stoper 12x97 stalowy



Strona 635
Elastyczny stoper 24x97 stalowy



Strona 636
Stoper uniwersalny 50 L



Strona 637
Stoper uniwersalny 80 L



Strona 638
Stoper uniwersalny 80 L



Strona 639
Stoper uniwersalny 115 L



Strona 639
Stoper uniwersalny 115 L



Strona 639
Stoper uniwersalny 115 L aluminiowy/-a



Strona 640
Stoper uniwersalny 150 L



Strona 641
Stoper uniwersalny / Mostek mocujący



Strona 642
Stoper uniwersalny 300 M



Strona 642
Stoper uniwersalny 500 M

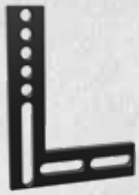

Strona 644
Kątownik płaski 250



Strona 645
Szablon montażowy

Stoper acentryczny

Opis:

Stoper acentryczny idealnie nadaje się do precyzyjnej regulacji położenia elementów dzięki płynnemu obrotowi w osi trzpienia montażowego, zajmując przy tym niewielką przestrzeń, wykorzystując prosty mechanizm obrotowy.





160401.N



160402.N



160403.N





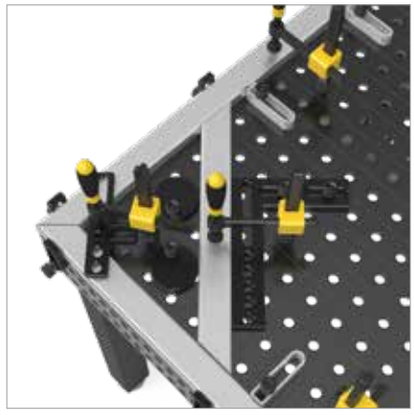

		Ø: (o)	MS: (d)	Waga:	Nr artykułu
Stoper acentryczny Ø 45 - azotowany - zastosowanie w trudno dostępnych miejscach	N BAR	45 mm	12 mm	0,13 kg	2-160401.N **62,-** ●
Stoper acentryczny Ø 75 z otworem gwintowanym M10 - azotowany - do podłączenia masy	N BAR	75 mm	12 mm	0,38 kg	2-160402.N **81,-** ●
Stoper acentryczny Ø 75 - azotowany - używany także jako podparcie	N BAR	75 mm	12 mm	0,39 kg	2-160403.N **77,-** ●

MS=Grubość materiału; ● = Produkt jest dostępny w magazynie ; ○ = Produkt jest dostępny na zamówienie; Wyjaśnienia na stronie 84

= Twardość i długowieczność

N = Ochrona przed przywieraniem odprysków spawalniczych

BAR = Zabezpieczenie przez korozją

Elastyczny stoper 83 aluminiowy/-a

Opis:

Elastyczny stoper aluminiowy może być indywidualnie regulowany dzięki podłużnemu otworowi, a jednostronne zaokrąglenie pozwala na mocowanie w miejscach trudnodostępnych, jak narożniki konstrukcji. Preferowany do stosowania w przypadku niewielkich przestrzeni.

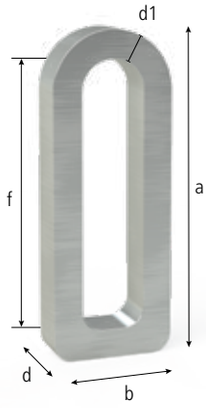



160412

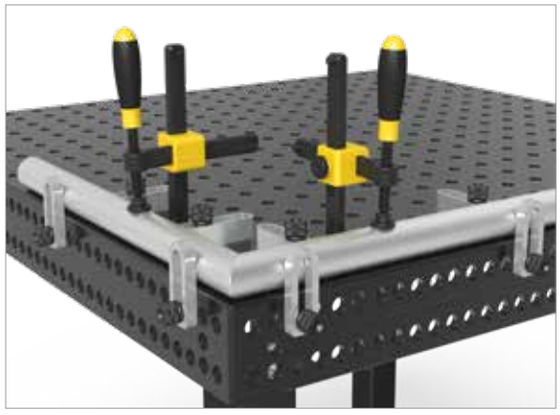



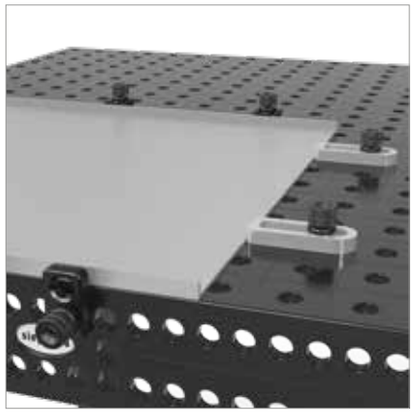

		Długość: (a)	Szerokość: (b)	MS: (d)	WS: (d1)	VB: (f)	Waga:	Nr artykułu
Elastyczny stoper 12x83 - aluminiowy/-a	ALU	83 mm	31 mm	12 mm	8 mm	50 mm	0,05 kg	2-160412 **67,-** ●

MS=Grubość materiału; WS=grubość ściany; VB=Zakres regulacji; ● = Produkt jest dostępny w magazynie ; ○ = Produkt jest dostępny na zamówienie; Wyjaśnienia na stronie 84

Elastyczny stoper 78 stalowy

Opis:

Elastyczny stoper stalowy może być indywidualnie regulowany dzięki podłużnemu otworowi, a jednostronne zaokrąglenie pozwala na mocowanie w miejscach trudnodostępnych, jak narożniki konstrukcji.

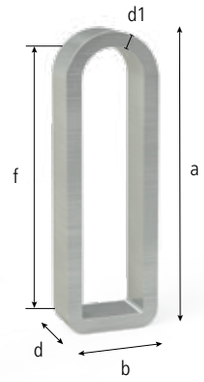



160415 160416

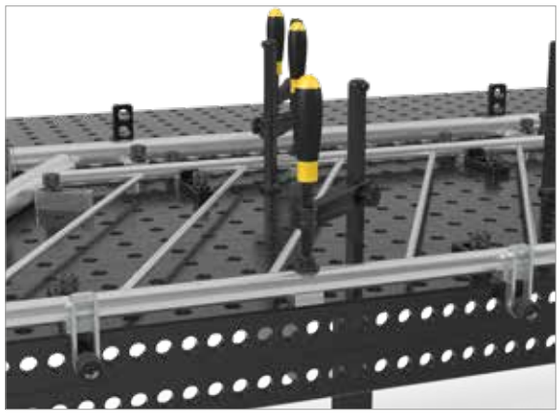

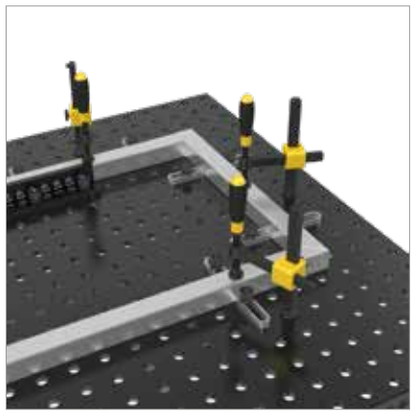



	Długość: (a)	Szerokość: (b)	MS: (d)	WS: (d1)	VB: (f)	Waga:	Nr artykułu
Elastyczny stoper 12x78 - galwanizowana	78 mm	28 mm	12 mm	6 mm	50 mm	0,07 kg	2-160415 ● **62,-**
Elastyczny stoper 24x78 - wymaga użycia długiego trzpienia - galwanizowana	78 mm	28 mm	24 mm	6 mm	50 mm	0,13 kg	2-160416 ● **86,-**

MS=Grubość materiału; WS=grubość ściany; VB=Zakres regulacji; ● = Produkt jest dostępny w magazynie ; ○ = Produkt jest dostępny na zamówienie; Wyjaśnienia na stronie 84

Elastyczny stoper 97 stalowy

Opis:

Elastyczny stoper stalowy może być indywidualnie regulowany dzięki podłużnemu otworowi, a jednostronne zaokrąglenie pozwala na mocowanie w miejscach trudnodostępnych, jak narożniki konstrukcji. Stosowanie stopera 97 preferowane jest w przypadku niewielkich przestrzeni.

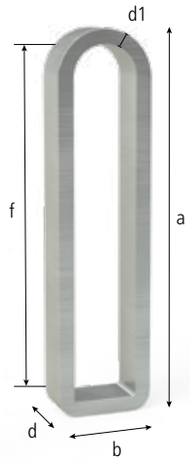



160417 160418

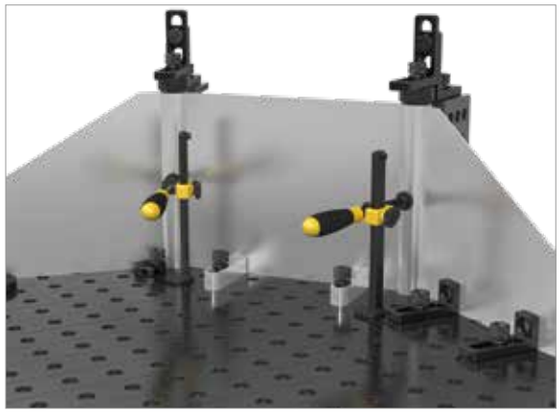



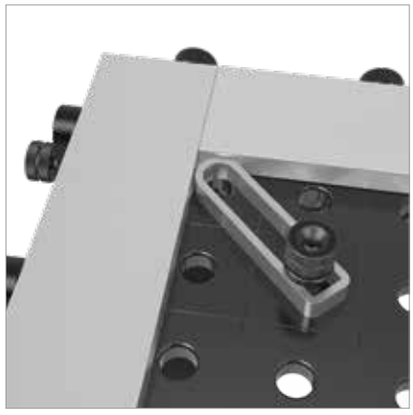

	Długość: (a)	Szerokość: (b)	MS: (d)	WS: (d1)	VB: (f)	Waga:	Nr artykułu
Elastyczny stoper 12x97 - galwanizowana	97 mm	24 mm	12 mm	4 mm	71 mm	0,08 kg	2-160417 **110,-** ●
Elastyczny stoper 24x97 - wymaga użycia długiego trzpienia - galwanizowana	97 mm	24 mm	24 mm	4 mm	71 mm	0,16 kg	2-160418 **139,-** ●

MS=Grubość materiału; WS=grubość ściany; VB=Zakres regulacji; ● = Produkt jest dostępny w magazynie ; ○ = Produkt jest dostępny na zamówienie; Wyjaśnienia na stronie 84

Stoper uniwersalny 50 L

Opis:

Uniwersalny stoper 50 L posiadający dwa otwory systemowe. Dzięki swym rozmiarom ma szeroki zakres zastosowania szczególnie, gdy przestrzeń robocza jest ograniczona.

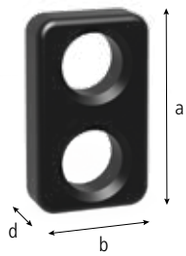



160407

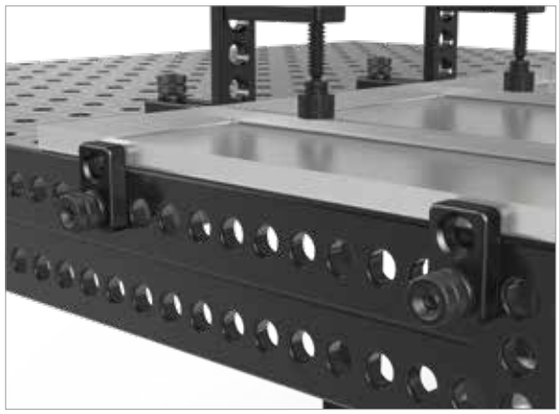



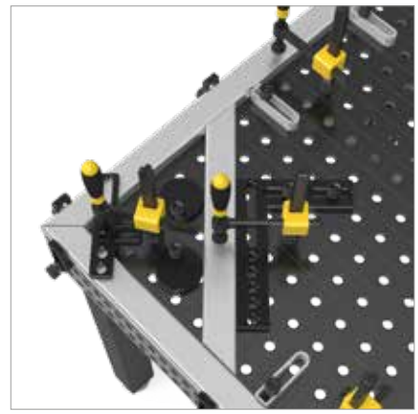

		Długość: (a)	Szerokość: (b)	MS: (d)	Waga:	Nr artykułu
Stoper uniwersalny 50 L - 2 otworów systemowych - azotowany	N BAR	50 mm	30 mm	12 mm	0,08 kg	2-160407.N **81,-** ●

MS=Grubość materiału; ● = Produkt jest dostępny w magazynie ; ○ = Produkt jest dostępny na zamówienie; Wyjaśnienia na stronie 84

= Twardość i długowieczność

N = Ochrona przed przywieraniem odprysków spawalniczych

BAR = Zabezpieczenie przez korozją

Stoper uniwersalny 80 L

Opis:

Stoper uniwersalny 80 L może być stale zamocowany poprzez 3 otwory systemowe.

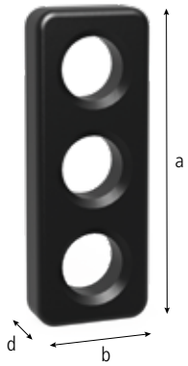



160408.N







		Długość: (a)	Szerokość: (b)	MS: (d)	Waga:	Nr artykułu
Stoper uniwersalny 80 L - 3 otworów systemowych - azotowany	N BAR	80 mm	30 mm	12 mm	0,16 kg	2-160408.N **91,-** ●

MS=Grubość materiału; ● = Produkt jest dostępny w magazynie ; ○ = Produkt jest dostępny na zamówienie; Wyjaśnienia na stronie 84

N = Ochrona przed przywieraniem odprysków spawalniczych
BAR = Zabezpieczenie przez korozją

Stoper uniwersalny 80 L

Opis:

Stoper uniwersalny 80 L może być indywidualnie regulowany dzięki podłużnemu otworowi - w zakresie 0-50 mm.

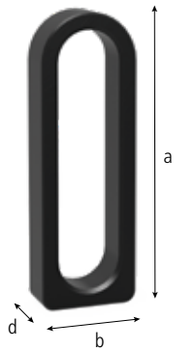



160410.N

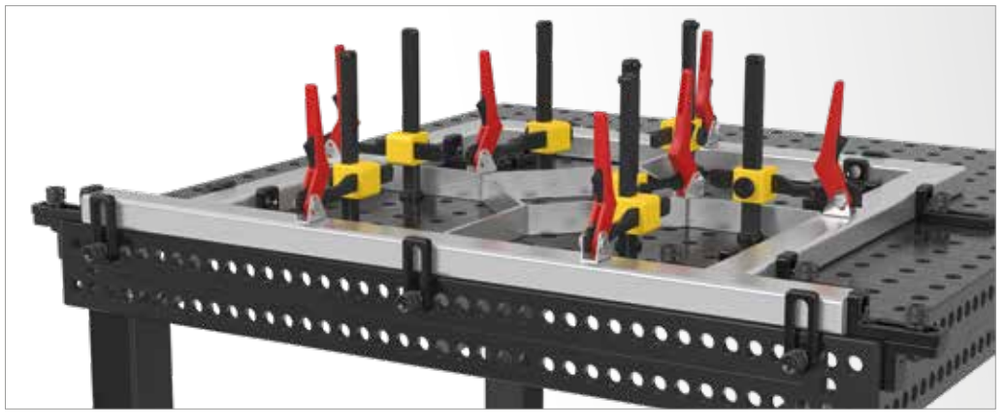

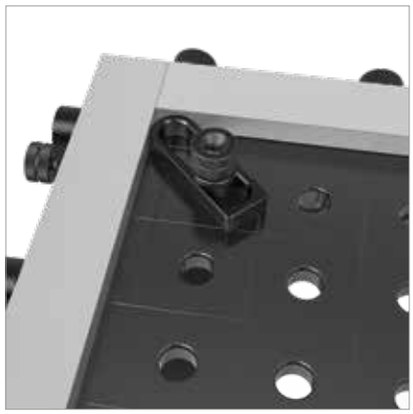

		Długość: (a)	Szerokość: (b)	MS: (d)	VB: (f)	Waga:	Nr artykułu
Stoper uniwersalny 80 L - azotowany	N BAR	80 mm	30 mm	12 mm	50 mm	0,07 kg	2-160410.N **124,-** ●

MS=Grubość materiału; VB=Zakres regulacji; ● = Produkt jest dostępny w magazynie ; ○ = Produkt jest dostępny na zamówienie; Wyjaśnienia na stronie 84

= Twardość i długowieczność

N = Ochrona przed przywieraniem odprysków spawalniczych

BAR = Zabezpieczenie przez korozją

Stoper uniwersalny 115 L

Opis:

Uniwersalny stoper 115 L umożliwia szeroki zakres montażu i pozycjonowania dzięki kombinacji otworów: podłużnego (w zakresie 0-50 mm) i systemowego. Możliwe również zastosowanie z pryzmami i adapterami.





160420.N



160420



160420.A





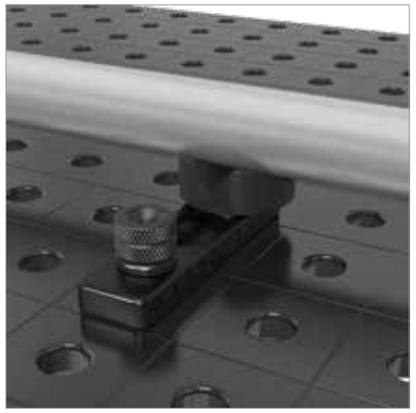

		Długość: (a)	Szerokość: (b)	MS: (d)	VB: (f)	Waga:	Nr artykułu
Stoper uniwersalny 115 L - azotowany - seryjnie z obustronną miarką	100 N BAR	115 mm	30 mm	12 mm	50 mm	0,20 kg	2-160420.N **148,-** ●
Stoper uniwersalny 115 L - oksydowany/-a		115 mm	30 mm	12 mm	50 mm	0,20 kg	2-160420 **115,-** ●
Stoper uniwersalny 115 L - aluminiowy/-a	ALU	115 mm	30 mm	12 mm	50 mm	0,05 kg	2-160420.A **129,-** ●

MS=Grubość materiału; VB=Zakres regulacji; ● = Produkt jest dostępny w magazynie ; ○ = Produkt jest dostępny na zamówienie; Wyjaśnienia na stronie 84

= Twardość i długowieczność; 100 = Miarka; N = Ochrona przed przywieraniem odprysków spawalniczych; BAR = Zabezpieczenie przez korozją; ALU = aluminiowy/-a

Stoper uniwersalny 150 L

Opis:

Uniwersalny stoper 150 L został opracowany dla rozszerzenia powierzchni blokującej (zakres regulacji 0-50 mm). Umożliwia szeroki zakres montażu i pozycjonowania dzięki kombinacji 3 otworów systemowych i otworu podłużnego (zakres regulacji 0-50 mm). Możliwe również zastosowanie z pryzmami i adapterami.





160422.N





	Długość: (a)	Szerokość: (b)	MS: (d)	VB: (f)	Waga:	Nr artykułu
Stoper uniwersalny 150 L - 3 otworów systemowych - azotowany - seryjnie z obustronną miarką	150 mm	35 mm	12 mm	50 mm	0,33 kg	2-160422.N ● **163,-**

MS=Grubość materiału; VB=Zakres regulacji; ● = Produkt jest dostępny w magazynie ; ○ = Produkt jest dostępny na zamówienie; Wyjaśnienia na stronie 84

Stoper uniwersalny / Mostek mocujący

Opis:

Stoper uniwersalny może być stosowany jako most mocujący. Za pomocą małego otworu na środku możliwe jest użycie zacisku śrubowego ze stoperem jako mostu mocującego.





160450.N

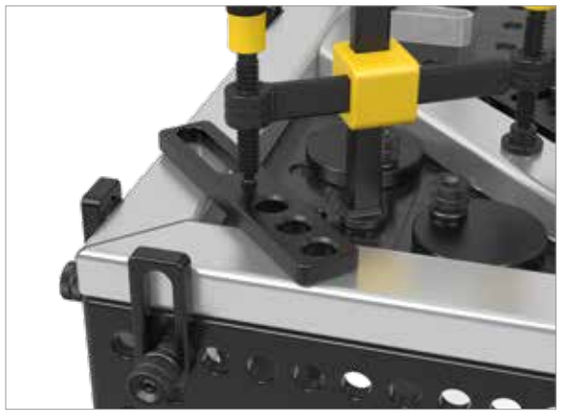

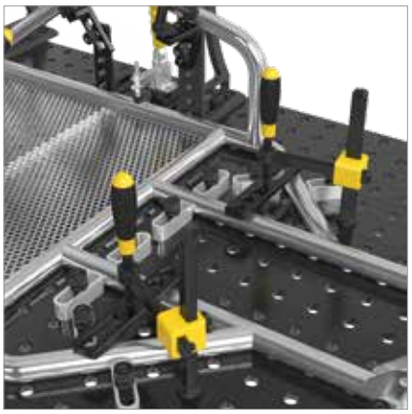



		Długość: (a)	Szerokość: (b)	Ø: (o)	MS: (d)	VB: (f)	Waga:	Nr artykułu
Stoper uniwersalny / Mostek mocujący - 3 otworów systemowych - azotowany	N BAR	175 mm	35 mm	16 mm	12 mm	50 mm	0,40 kg	2-160450.N **177,-** ●

MS=Grubość materiału; VB=Zakres regulacji; ● = Produkt jest dostępny w magazynie ; ○ = Produkt jest dostępny na zamówienie; Wyjaśnienia na stronie 84

= Twardość i długowieczność
N = Ochrona przed przywieraniem odprysków spawalniczych
BAR = Zabezpieczenie przez korozją

Stoper uniwersalny 300 M / 500 M

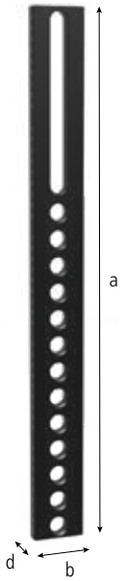



160425.N



160432.N

Opis:

Uniwersalny stoper 300 M / 500 M daje możliwość stałego lub regulowanego mocowania dzięki kombinacji otworu podłużnego (zakres regulacji 0-150 mm) i otworów systemowych. Stoper pozwala na zastosowanie wielu wariantów mocowania.



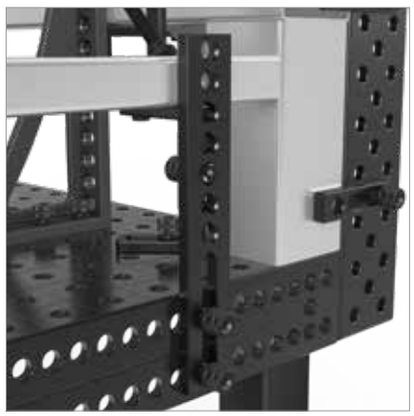





		Długość: (a)	Szerokość: (b)	MS: (d)	VB: (f)	Waga:	Nr artykułu	
Stoper uniwersalny 300 M - 7 otworów systemowych - azotowany - seryjnie z miarką	100 N BAR	300 mm	50 mm	12 mm	100 mm	1,08 kg	2-160425.N **187,-**	●
Stoper uniwersalny 500 M - 13 otworów systemowych - azotowany - seryjnie z obustronną miarką	100 N BAR	500 mm	50 mm	12 mm	150 mm	1,85 kg	2-160432.N **282,-**	●

MS=Grubość materiału; VB=Zakres regulacji; ● = Produkt jest dostępny w magazynie ; ○ = Produkt jest dostępny na zamówienie; Wyjaśnienia na stronie 84

= Twardość i długowieczność
100 = Miarka
N = Ochrona przed przywieraniem odprysków spawalniczych
BAR = Zabezpieczenie przez korozją

Kątownik płaski 250

Opis:

Kątownik płaski daje możliwość stałego lub regulowanego mocowania dzięki kombinacji otworów podłużnych i systemowych. Pozwala na regulację mocowania w zakresie do 100 mm.

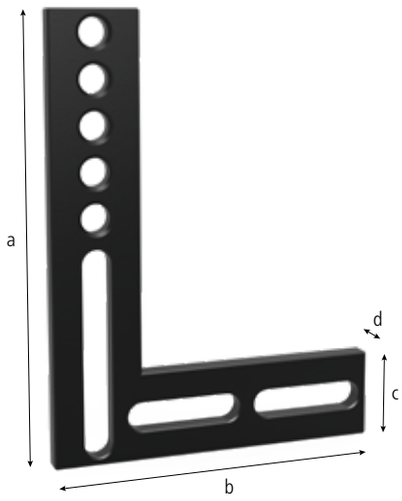



160444

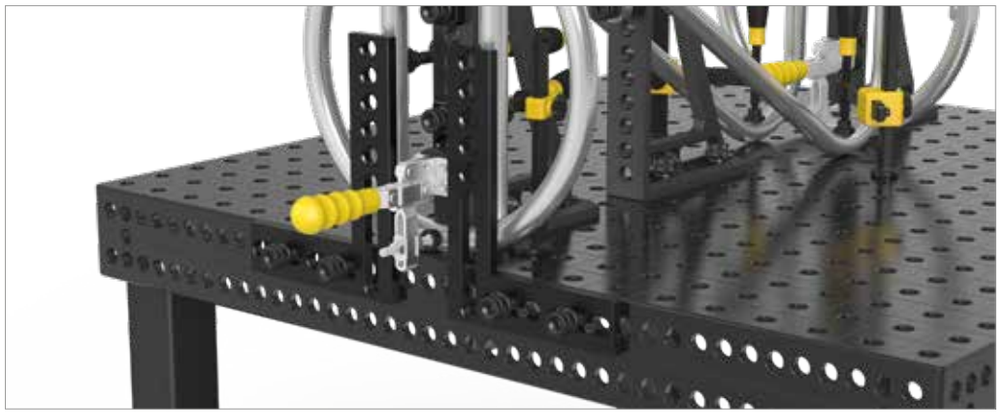

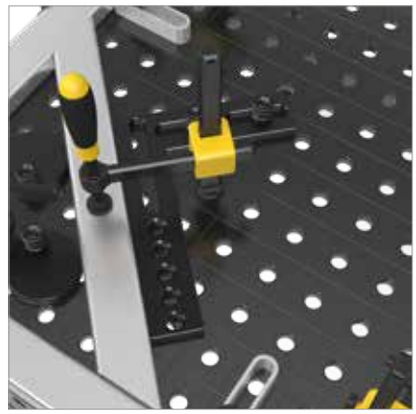

	Długość: (a)	Szerokość: (b)	Wysokość: (c)	MS: (d)	Waga:	Nr artykułu
Kątownik płaski - 5 otworów systemowych - oksydowany/-a	250 mm	188 mm	50 mm	12 mm	1,35 kg	2-160444 **368,-** ●

MS=Grubość materiału; ● = Produkt jest dostępny w magazynie ; ○ = Produkt jest dostępny na zamówienie; Wyjaśnienia na stronie 84

Szablon montażowy

Opis:

Szablon montażowy pozwala na precyzyjną regulację w dwóch opcjach: stopniowo co 10° lub ciągle w zakresie 0-90°. Wszechstronne zastosowanie dzięki skali z dokładnością do 1°.

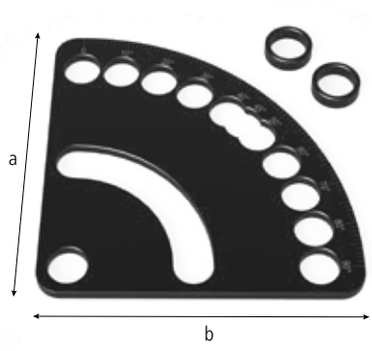



160455.N







		Długość: (a)	Szerokość: (b)	Wysokość: (c)	Ø: (o)	MS: (d)	Waga:	Nr artykułu
Szablon montażowy - azotowany - zawiera 2x podkładka dystansowa		130 mm	130 mm			5 mm	0,40 kg	2-160455.N **158,-** ●
Podkładka dystansowa - oksydowany/-a				7 mm	22 mm		0,01 kg	2-160538 **10,-** ●

MS=Grubość materiału; ● = Produkt jest dostępny w magazynie ; ○ = Produkt jest dostępny na zamówienie; Wyjaśnienia na stronie 84

= Twardość i długowieczność
N = Ochrona przed przywieraniem odprysków spawalniczych
BAR = Zabezpieczenie przez korozją



Strona 648
Kątownik montażowy i blokujący 50 L



Strona 649
Kątownik montażowy i blokujący 90 X



Strona 649
Kątownik montażowy i blokujący 90 SL



Strona 650
Kątownik montażowy i blokujący 90 L



Strona 650
Kątownik montażowy i blokujący 90 L



Strona 652
Kątownik montażowy i blokujący 90 WL



Strona 652
Kątownik montażowy i blokujący 90 VL



Strona 653
Kątownik montażowy i blokujący 140 L



Strona 654
Kątownik montażowy i blokujący 150 L



Strona 655
Kątownik obrotowy 150



Strona 656
Kątownik montażowy i blokujący 300 G



Strona 657
Kątownik montażowy i blokujący 500 G



Strona 658
Kątownik montażowy i blokujący 250 GK lewy



Strona 658
Kątownik montażowy i blokujący 250 GK prawy



Strona 659
Kątownik montażowy i blokujący 500 GK lewy



Strona 659
Kątownik montażowy i blokujący 500 GK prawy



Strona 660
Kątownik montażowy i blokujący 250 G z kątownikiem obrotowym lewy



Strona 660
Kątownik montażowy i blokujący 250 G z kątownikiem obrotowym prawy



Strona 662
Kątownik montażowy i blokujący 750 GK lewy



Strona 662
Kątownik montażowy i blokujący 750 GK prawy



Strona 664
Kątownik montażowy i blokujący 250 GK aluminiowo-tytanowy lewy



Strona 664
Kątownik montażowy i blokujący 250 GK aluminiowo-tytanowy prawy



Strona 664
Kątownik montażowy i blokujący 500 GK aluminiowo-tytanowy lewy



Strona 664
Kątownik montażowy i blokujący 500 GK aluminiowo-tytanowy prawy



Strona 666
Kątownik montażowy i blokujący 250 D



Strona 666
Kątownik montażowy i blokujący 500 D



Strona 666
Kątownik montażowy i blokujący 750 D



Strona 668
Uniwersalny kątownik nastawny z zaciskaniem mechanicznym



Strona 669
Uniwersalny kątownik nastawny z zaciskaniem hydromechanicznym



Strona 670
Łącznik narożny żeliwny



Strona 671
Ramka mocująca i podtrzymująca mała 150x100x50

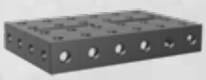

Strona 671
Ramka wspomagająca i mocująca duża 300x200x50



Strona 672
Blok mocujący 300x300x100 azotowany plazmowo



Strona 672
Blok mocujący 400x200x200 azotowany plazmowo



Strona 672
Blok mocujący 500x500x100 azotowany plazmowo



Strona 674
Blok typu-U 100/100 azotowany plazmowo



Strona 676
Blok typu-U 200/100 azotowany plazmowo



Strona 678
Blok typu-U 100/100 aluminiowo-tytanowy

Kątownik montażowy i blokujący 50 L

Opis:

Kątownik montażowy i blokujący 50 L może być stosowany jako blokada na dużych odcinkach.
W połączeniu z innymi elementami montażowymi systemu pozwala na dowolne niemal kształtowanie powierzchni montażowych.

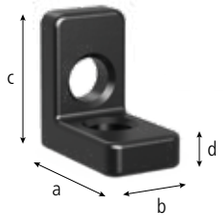



160105.N







		Długość: (a)	Szerokość: (b)	Wysokość: (c)	MS: (d)	Waga:	Nr artykułu
Kątownik montażowy i blokujący 50 L - azotowany	N BAR	50 mm	30 mm	50 mm	12 mm	0,20 kg	2-160105.N **129,-** ●

MS=Grubość materiału; ● = Produkt jest dostępny w magazynie ; ○ = Produkt jest dostępny na zamówienie; Wyjaśnienia na stronie 84

= Twardość i długowieczność
N = Ochrona przed przywieraniem odprysków spawalniczych
BAR = Zabezpieczenie przez korozją

Kątownik montażowy i blokujący 90 X / 90 SL

Opis:

Kątownik montażowy i blokujący 90 X / 90 SL może być stosowany jako blokada na dużych odcinkach. Jest kompatybilny z wszystkimi kątownikami, a dzięki podłużnemu otworowi pozwala na regulację mocowania.

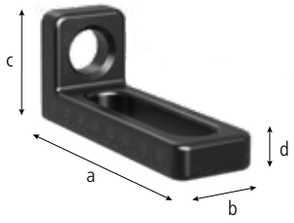



160108.N



160109.N

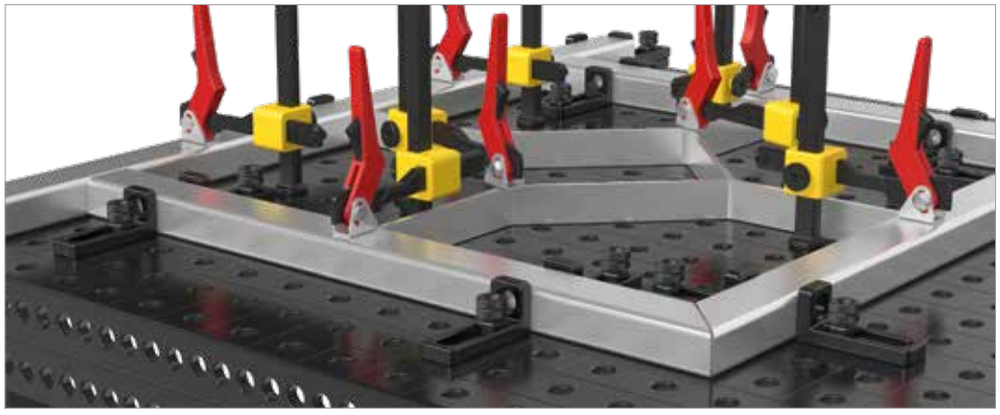

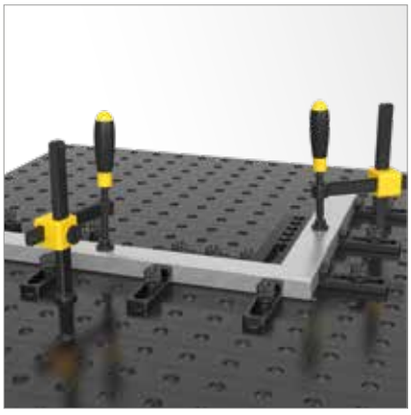

	Długość: (a)	Szerokość: (b)	Wysokość: (c)	MS: (d)	Waga:	Nr artykułu
Kątownik montażowy i blokujący 90 X - azotowany - seryjnie z obustronną miarką	90 mm	30 mm	25 mm	12 mm	0,19 kg	2-160108.N **148,-** ●
Kątownik montażowy i blokujący 90 SL - azotowany - seryjnie z obustronną miarką	90 mm	30 mm	40 mm	12 mm	0,21 kg	2-160109.N **158,-** ●

MS=Grubość materiału; ● = Produkt jest dostępny w magazynie ; ○ = Produkt jest dostępny na zamówienie; Wyjaśnienia na stronie 84

= Twardość i długowieczność; 100 = Miarka; N = Ochrona przed przywieraniem odprysków spawalniczych; BAR = Zabezpieczenie przez korozją

Kątownik montażowy i blokujący 90 L

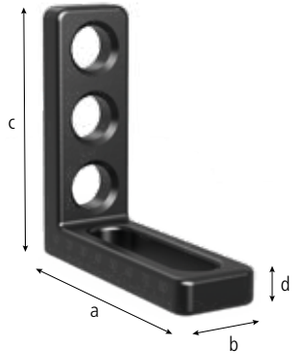



160110.N



160110.A



160110.C

Opis:

Kątownik montażowy i blokujący 90 L zapewnia stałe i regulowane mocowanie dzięki kombinacji otworów systemowych i otworu podłużnego. Poprzez połączenie z kątownikiem 50 L (Nr artykułu 160105.N) i kątownikiem 90 SL (Nr artykułu 160109.N) można skonstruować podparcie z regulowaną wysokością. Stosowany także jako blokada kątowa dla dużych elementów.

Dostępna wersja chromowana dla prac na stołach pomiarowych, prac z wykorzystaniem materiałów aluminiowych oraz dla spawania WIG.

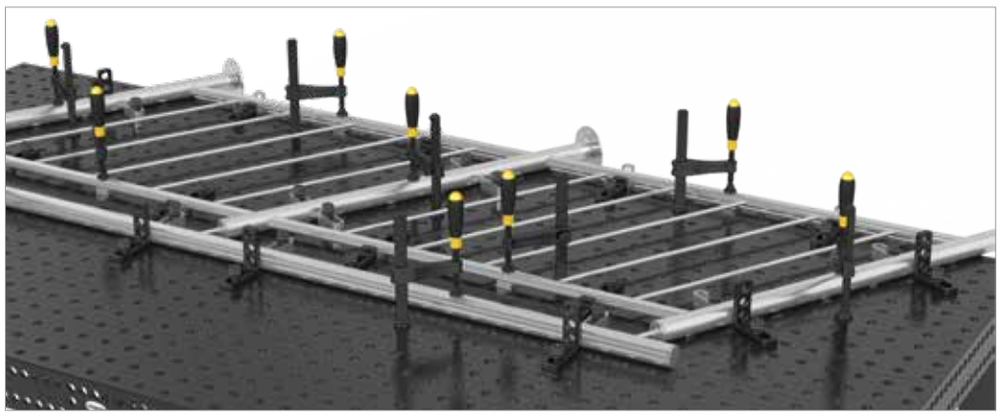



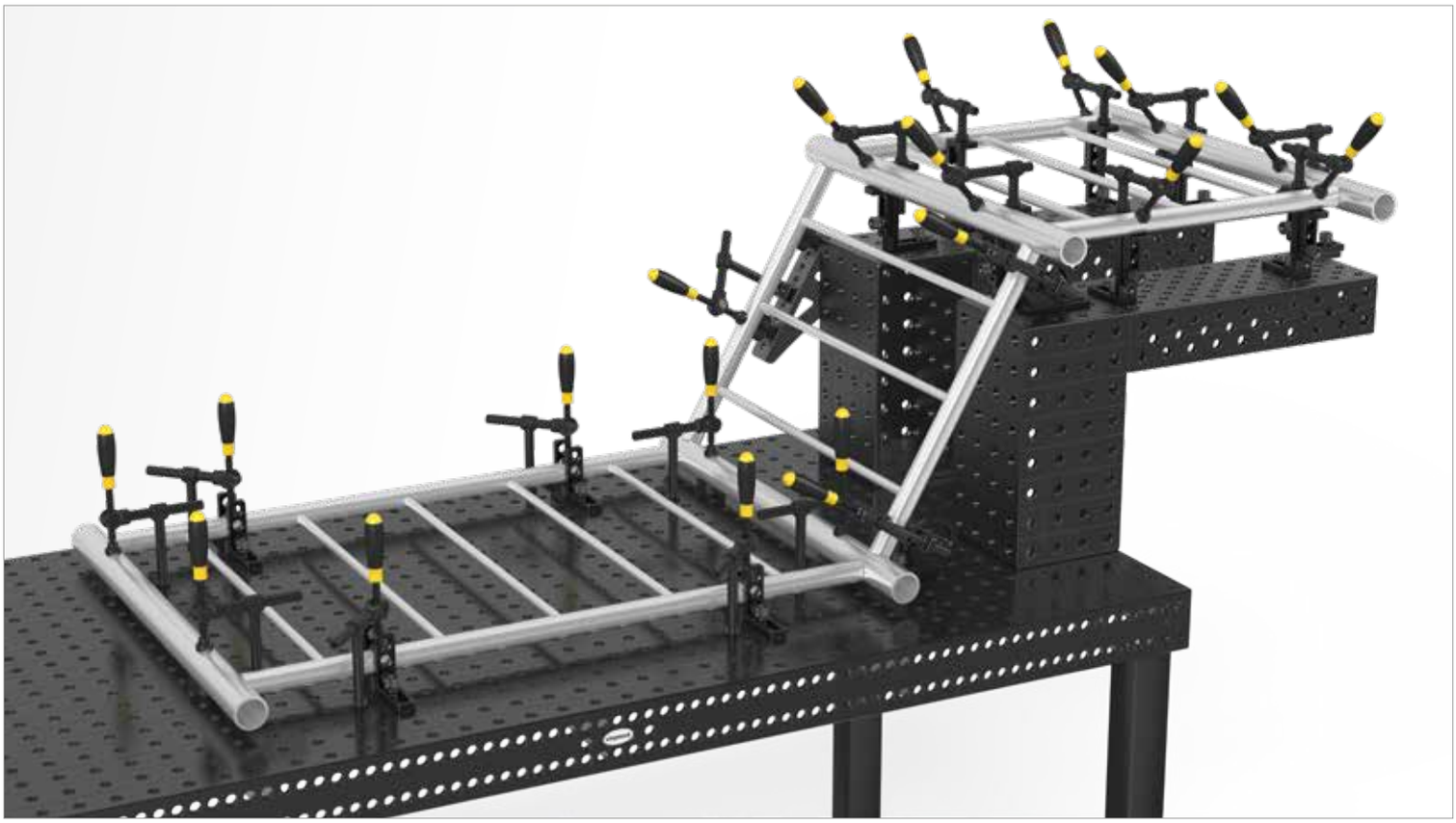

		Długość: (a)	Szerokość: (b)	Wysokość: (c)	MS: (d)	Waga:	Nr artykułu	
Kątownik montażowy i blokujący 90 L - otwory systemowe / otwór podłużny - azotowany - seryjnie z obustronną miarką	100 N BAR	90 mm	30 mm	90 mm	12 mm	0,31 kg	2-160110.N **206,-**	●
Kątownik montażowy i blokujący 90 L - otwory systemowe / otwór podłużny - aluminiowy/-a	ALU	90 mm	30 mm	90 mm	12 mm	0,11 kg	2-160110.A **234,-**	●
Kątownik montażowy i blokujący 90 L - otwory systemowe / otwór podłużny - chromowany, Czas dostawy ok. 10 tygodni		90 mm	30 mm	90 mm	12 mm	0,31 kg	2-160110.C .	○

MS=Grubość materiału; ● = Produkt jest dostępny w magazynie ; ○ = Produkt jest dostępny na zamówienie; Wyjaśnienia na stronie 84

Kątownik montażowy i blokujący 90 WL / 90 VL

Opis:

Kątownik montażowy i blokujący 90 WL dzięki dwóm otworom podłużnym być wielostronnie i bezstopniowo zastosowany jako regulowany kątownik.

Kątownik montażowy i blokujący 90 VL (Nr artykułu 160113.N) dzięki obustronnym otworom podłużnym może być zastosowany jako podpora. Poprzez połączenie z kątownikiem 50 L (Nr artykułu 160105.N) i kątownikiem 90 SL (Nr artykułu 160109.N) można skonstruować podparcie z regulowaną wysokością.

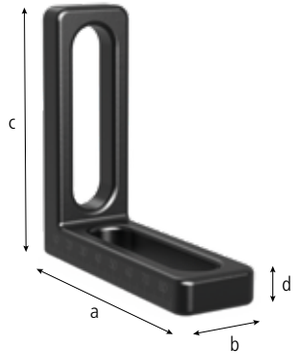



160111



160113.N





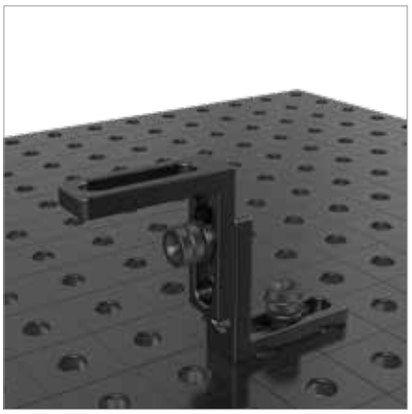

		Długość: (a)	Szerokość: (b)	Wysokość: (c)	MS: (d)	Waga:	Nr artykułu
Kątownik montażowy i blokujący 90 WL - otwór podłużny / otwór podłużny - azotowany - seryjnie z obustronną miarką	100 N BAR	90 mm	30 mm	90 mm	12 mm	0,27 kg	2-160111.N **215,-** ●
Kątownik montażowy i blokujący 90 VL - otwory systemowe / otwory systemowe - azotowany	N BAR	90 mm	30 mm	90 mm	12 mm	0,34 kg	2-160113.N **206,-** ●

MS=Grubość materiału; ● = Produkt jest dostępny w magazynie ; ○ = Produkt jest dostępny na zamówienie; Wyjaśnienia na stronie 84

= Twardość i długowieczność

100 = Miarka

N = Ochrona przed przywieraniem odprysków spawalniczych

BAR = Zabezpieczenie przez korozją

Kątownik montażowy i blokujący 140 L

Opis:

Kątownik montażowy i blokujący 140 L jest idealnym rozwiązaniem dla przedłużenia stołu pod lekkie elementy. Precyzyjną regulację wysokości zapewnia podłużny otwór.





160112.N





	Długość: (a)	Szerokość: (b)	Wysokość: (c)	MS: (d)	Waga:	Nr artykułu
Kątownik montażowy i blokujący 140 L - 5 otworów systemowych / otwór podłużny - azotowany - seryjnie z obustronną miarką	90 mm	35 mm	140 mm	12 mm	0,51 kg	2-160112.N **244,-** ●

MS=Grubość materiału; ● = Produkt jest dostępny w magazynie ; ○ = Produkt jest dostępny na zamówienie; Wyjaśnienia na stronie 84

= Twardość i długowieczność = Miarka = Ochrona przed przywieraniem odprysków spawalniczych = Zabezpieczenie przez korozją

Kątownik montażowy i blokujący 150 L





160114.N

Opis:

Kątownik montażowy i blokujący 150 L zapewnia stałe i regulowane mocowanie dzięki kombinacji otworów systemowych i otworu podłużnego. Dodatkowa płyta górna tworzy dalsze możliwości w kombinacji z dodatkowymi kątownikami lub jako adapter dla narzędzi np. pryzm czy zacisków.

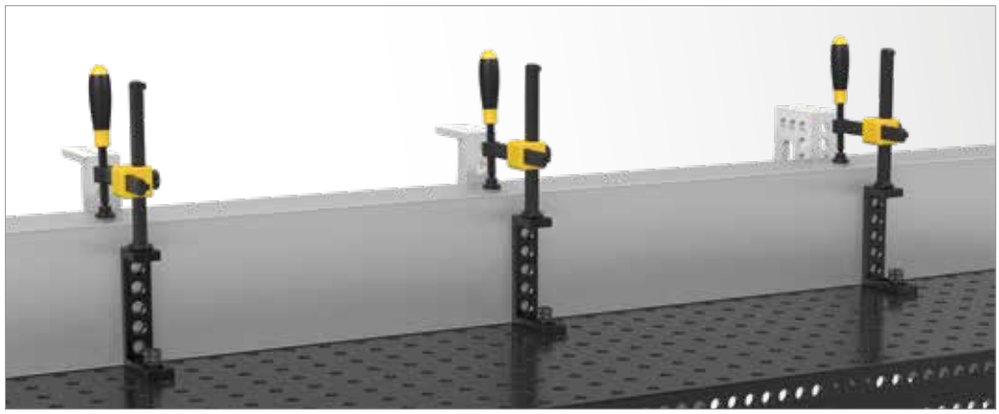



	Długość: (a)	Szerokość: (b)	Wysokość: (c)	MS: (d)	Waga:	Nr artykułu
Kątownik montażowy i blokujący 150 L - 6 otworów systemowych / otwór podłużny - azotowany	90 mm	35 mm	150 mm	12 mm	0,65 kg	2-160114.N **254,-** ●

MS=Grubość materiału; ● = Produkt jest dostępny w magazynie ; ○ = Produkt jest dostępny na zamówienie; Wyjaśnienia na stronie 84

= Twardość i długowieczność

N = Ochrona przed przywieraniem odprysków spawalniczych

BAR = Zabezpieczenie przez korozją

Kątownik obrotowy 150

Opis:

Kątownik obrotowy pozwala na bezstopniową regulację mocowania elementów w zakresie do 180° przy użyciu otworów systemowych. Możliwość zamocowania 2 trzpieni jednocześnie pozwala na optymalne mocowanie.





160101.N







		Wysokość: (c)	Ø: (o)	MS: (d)	Waga:	Nr artykułu
Kątownik obrotowy 150 - azotowany	N BAR	150 mm	150 mm	12 mm	1,80 kg	2-160101.N **340,-** ●

MS=Grubość materiału; ● = Produkt jest dostępny w magazynie ; ○ = Produkt jest dostępny na zamówienie; Wyjaśnienia na stronie 84

Kątownik montażowy i blokujący 300 G

Opis:

Kątownik montażowy i blokujący 300 G zapewnia stałe i regulowane mocowanie dzięki kombinacji otworów systemowych i otworu podłużnego. Wykonany z wysokiej jakości materiału GGG40 znajduje zastosowanie w ekstremalnie ciężkich aplikacjach. Stosowany jako blokada, jak również przedłużenie stołu.





160162.N

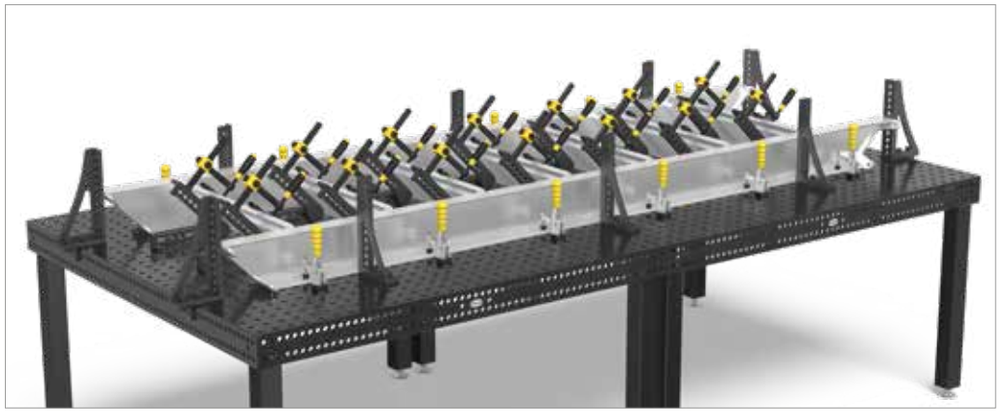



		Długość: (a)	Szerokość: (b)	Wysokość: (c)	MS: (d)	Waga:	Nr artykułu
Kątownik montażowy i blokujący 300 G - stoper lewy - azotowany	N BAR	150 mm	49 mm	300 mm	12 mm	2,51 kg	2-160162.N **330,-** ●

MS=Grubość materiału; ● = Produkt jest dostępny w magazynie ; ○ = Produkt jest dostępny na zamówienie; Wyjaśnienia na stronie 84

= Twardość i długowieczność

N = Ochrona przed przywieraniem odprysków spawalniczych

BAR = Zabezpieczenie przez korozją

Kątownik montażowy i blokujący 500 G

Opis:

Kątownik montażowy i blokujący 500 G zapewnia stałe i regulowane mocowanie dzięki kombinacji otworów systemowych i otworu podłużnego. Wykonany z wysokiej jakości materiału GGG40 znajduje zastosowanie w ekstremalnie ciężkich aplikacjach. Stosowany jako blokada, jak również przedłużenie stołu.

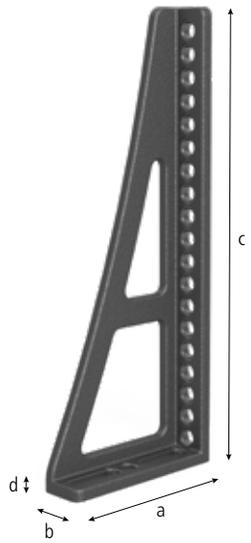



160164.N

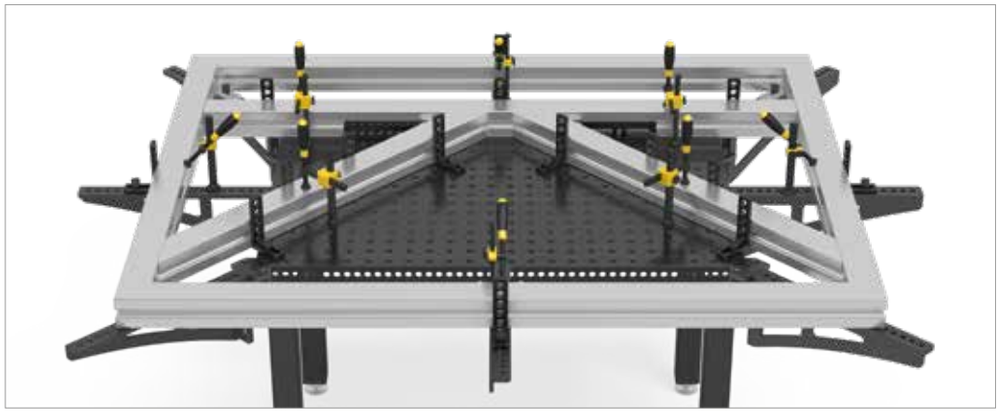



		Długość: (a)	Szerokość: (b)	Wysokość: (c)	MS: (d)	Waga:	Nr artykułu
Kątownik montażowy i blokujący 500 G - stoper lewy - azotowany	N BAR	195 mm	49 mm	500 mm	12 mm	4,56 kg	2-160164.N **455,-** ●

MS=Grubość materiału; ● = Produkt jest dostępny w magazynie ; ○ = Produkt jest dostępny na zamówienie; Wyjaśnienia na stronie 84

Kątownik montażowy i blokujący 250 GK

Opis:

Kątownik montażowy i blokujący 250 GK, zapewnia wiele możliwości mocowania dzięki swej trójwymiarowości. Wykonany jest z wysokiej jakości materiału GGG40 dzięki czemu znajduje zastosowanie w ekstremalnie ciężkich aplikacjach. Stosowany jako blokada, jak również przedłużenie stołu. Występuje w wersji lewej i prawej. Rekomendowane jest zamawianie parami.

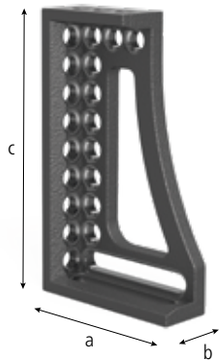



160124.N



160126.N

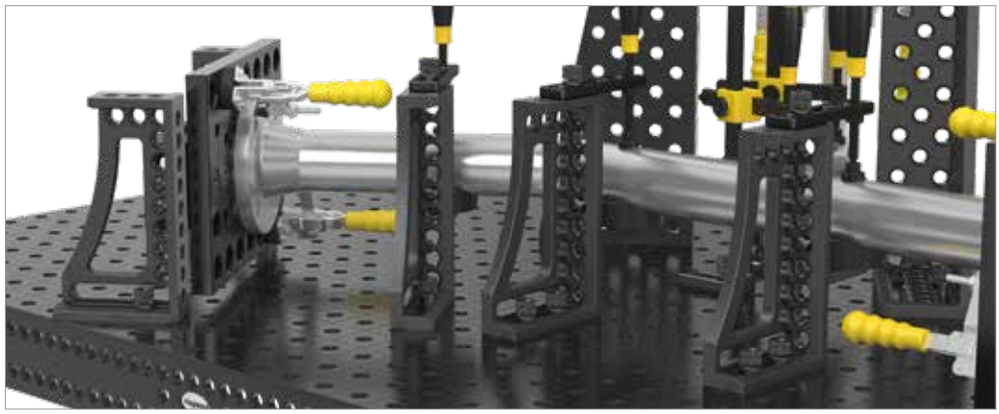

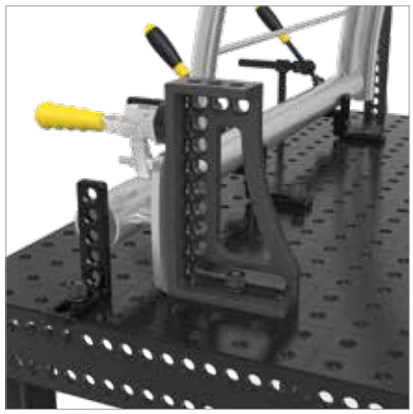

	Długość: (a)	Szerokość: (b)	Wysokość: (c)	MS: (d)	Waga:	Nr artykułu
Kątownik montażowy i blokujący 250 GK - stoper lewy - azotowany - seryjnie z miarką	145 mm	49 mm	250 mm	ok. 14 mm	2,10 kg	2-160124.N **450,-** ●
Kątownik montażowy i blokujący 250 GK - stoper prawy - azotowany - seryjnie z miarką	145 mm	49 mm	250 mm	ok. 14 mm	2,10 kg	2-160126.N **450,-** ●

MS=Grubość materiału; ● = Produkt jest dostępny w magazynie ; ○ = Produkt jest dostępny na zamówienie; Wyjaśnienia na stronie 84

= Twardość i długowieczność
100 = Miarka
N = Ochrona przed przywieraniem odprysków spawalniczych
BAR = Zabezpieczenie przez korozją

Kątownik montażowy i blokujący 500 GK

Opis:

Kątownik montażowy i blokujący 500 GK, zapewnia wiele możliwości mocowania dzięki swej trójwymiarowości. Wykonany jest z wysokiej jakości materiału GGG40 dzięki czemu znajduje zastosowanie w ekstremalnie ciężkich aplikacjach. Stosowany jako blokada, jak również przedłużenie stołu. Występuje w wersji lewej i prawej. Rekomendowane jest zamawianie parami.

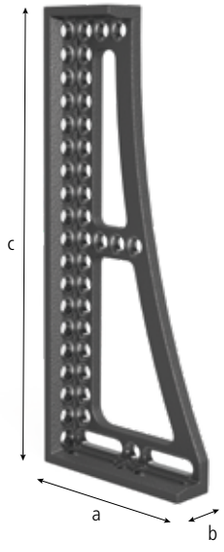



160134.N



160136.N







		Długość: (a)	Szerokość: (b)	Wysokość: (c)	MS: (d)	Waga:	Nr artykułu
Kątownik montażowy i blokujący 500 GK - stoper lewy - azotowany - seryjnie z miarką	100 N BAR	195 mm	49 mm	500 mm	ok. 14 mm	5,30 kg	2-160134.N ● **684,-**
Kątownik montażowy i blokujący 500 GK - stoper prawy - azotowany - seryjnie z miarką	100 N BAR	195 mm	49 mm	500 mm	ok. 14 mm	5,30 kg	2-160136.N ● **684,-**

MS=Grubość materiału; ● = Produkt jest dostępny w magazynie ; ○ = Produkt jest dostępny na zamówienie; Wyjaśnienia na stronie 84

= Twardość i długowieczność; 100 = Miarka; N = Ochrona przed przywieraniem odprysków spawalniczych; BAR = Zabezpieczenie przez korozją

Kątownik montażowy i blokujący 250 G z kątownikiem obrotowym

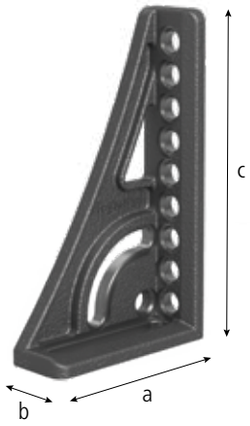



160161.N



160163.N

Opis:

Kątownik montażowy i blokujący 250 G zapewnia stałe i regulowane mocowanie dzięki kombinacji otworów systemowych i otworu podłużnego. Wykonany z wysokiej jakości materiału GGG40 znajduje zastosowanie w ekstremalnie ciężkich aplikacjach. Stosowany jako blokada, jak również przedłużenie stołu.

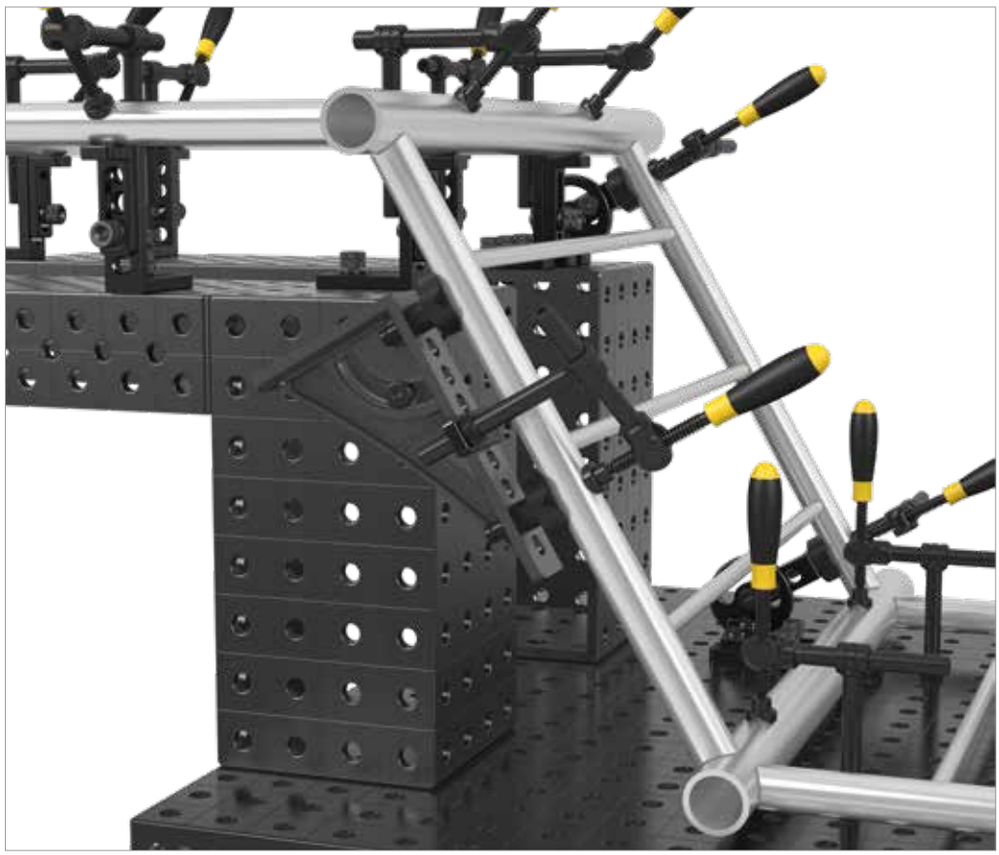

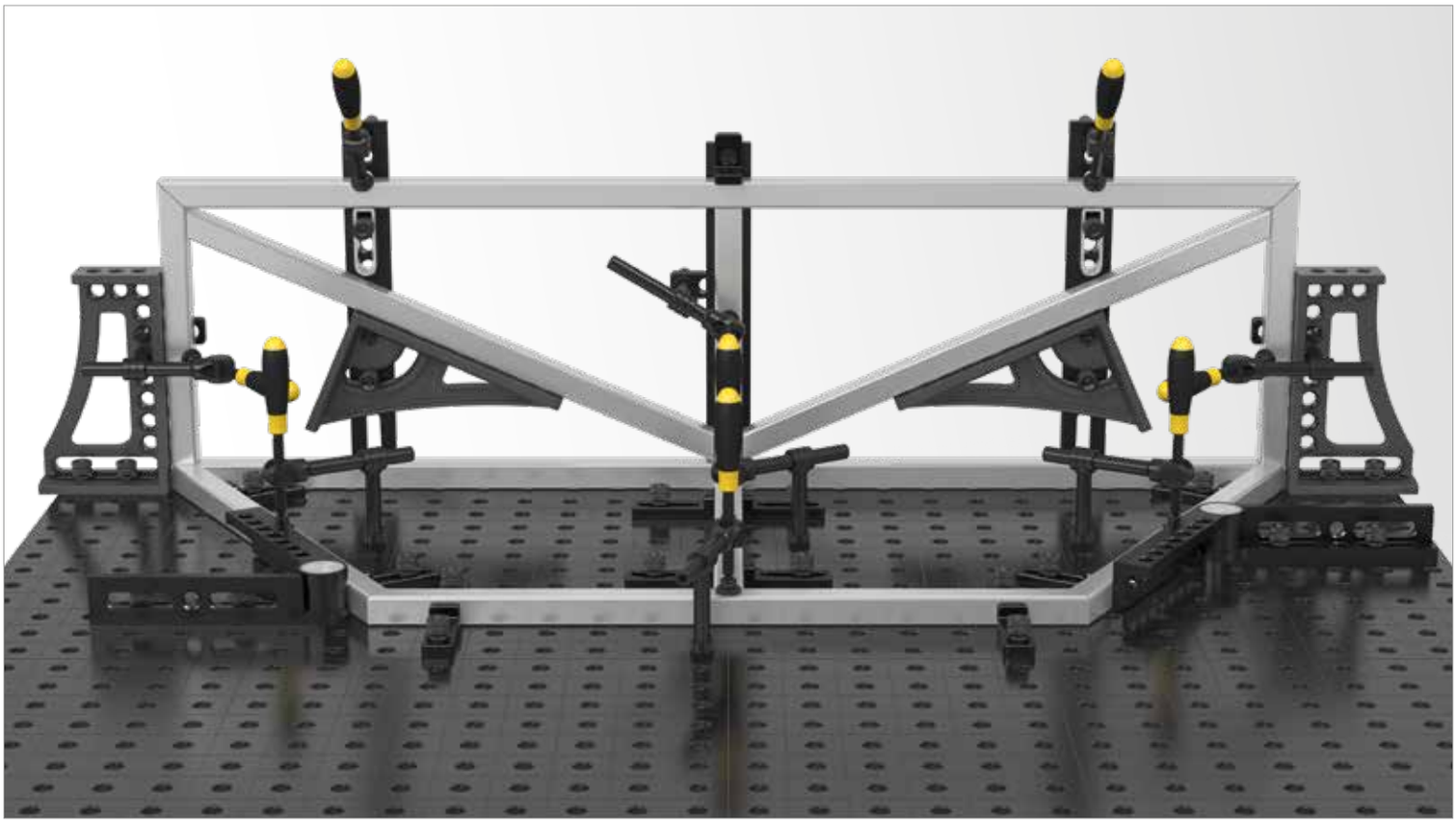

	Długość: (a)	Szerokość: (b)	Wysokość: (c)	MS: (d)	Waga:	Nr artykułu	
Kątownik montażowy i blokujący 250 G z kątownikiem obrotowym - stoper lewy - żeliwny / azotowany - seryjnie z miarką	145 mm	49 mm	250 mm	ok. 14 mm	2,16 kg	2-160161.N **459,-**	●
Kątownik montażowy i blokujący 250 G z kątownikiem obrotowym - stoper prawy - żeliwny / azotowany - seryjnie z miarką	145 mm	49 mm	250 mm	ok. 14 mm	2,16 kg	2-160163.N **459,-**	●

MS=Grubość materiału; ● = Produkt jest dostępny w magazynie ; ○ = Produkt jest dostępny na zamówienie; Wyjaśnienia na stronie 84

= Twardość i długowieczność = Miarka N = Ochrona przed przywieraniem odprysków spawalniczych BAR = Zabezpieczenie przez korozją

Kątownik montażowy i blokujący 750 GK

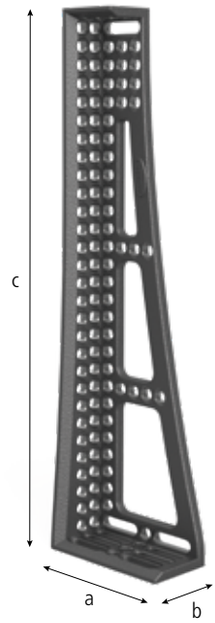



160146.N



160148.N

Opis:

Kątownik montażowy i blokujący 750 GK, zapewnia wiele możliwości mocowania dzięki swej trójwymiarowości. Wykonany jest z wysokiej jakości materiału GGG40 dzięki czemu znajduje zastosowanie w ekstremalnie ciężkich aplikacjach. Stosowany jako blokada, jak również przedłużenie stołu. Występuje w wersji lewej i prawej. Rekomendowane jest zamawianie parami.

Ze względu na podwójną ilość otworów kątownik może być umieszczony w siatce 25 mm. Tym samym ma dwa razy więcej możliwości mocowania.

Potrójne, rozszerzone otwory podłużne zwiększają stabilność i dokładność mocowania.

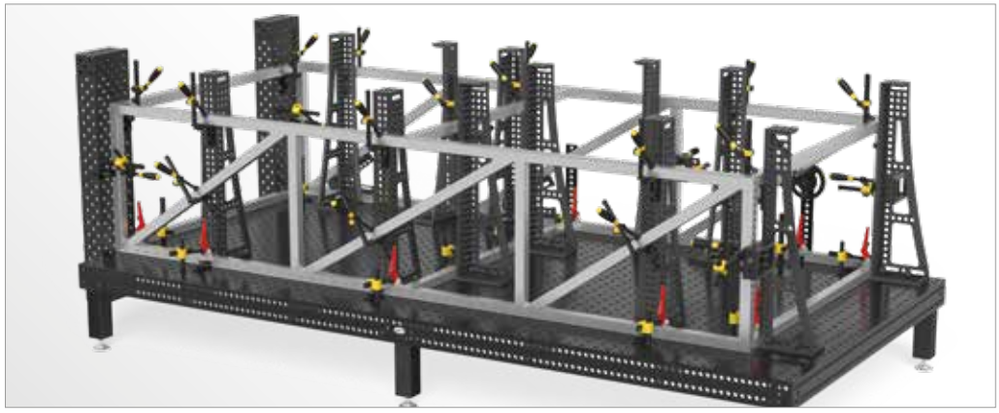





		Długość: (a)	Szerokość: (b)	Wysokość: (c)	MS: (d)	Waga:	Nr artykułu
Kątownik montażowy i blokujący 750 GK - stoper lewy - azotowany - seryjnie z miarką	100 N BAR	200 mm	100 mm	750 mm	ok. 14 mm	8,30 kg	2-160146.N **1.172,-** ●
Kątownik montażowy i blokujący 750 GK - stoper prawy - azotowany - seryjnie z miarką	100 N BAR	200 mm	100 mm	750 mm	ok. 14 mm	8,30 kg	2-160148.N **1.172,-** ●

MS=Grubość materiału; ● = Produkt jest dostępny w magazynie ; ○ = Produkt jest dostępny na zamówienie; Wyjaśnienia na stronie 84

= Twardość i długowieczność
100 = Miarka
N = Ochrona przed przywieraniem odprysków spawalniczych
BAR = Zabezpieczenie przez korozją

Kątownik montażowy i blokujący aluminiowo-tytanowy

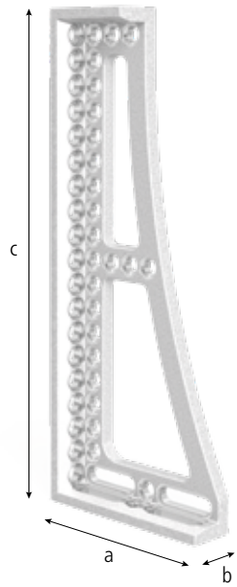



160120



160121



160138



160139

Opis:

Kątownik montażowy i blokujący GK aluminiowo-tytanowy dzięki zapewnia wiele możliwości mocowania dzięki swej trójwymiarowości. Zaprojektowany do zastosowania w ekstremalnie ciężkich aplikacjach. Stosowany jako blokada, jak również przedłużenie stołu. Wysoki stopień stabilności zapewnia aluminiowo-tytanowy materiał, opracowany specjalnie dla uzyskania najwyższej solidności.
Występuje w wersji lewej i prawej.
Rekomendowane jest zamawianie parami.

Aluminiowo-tytanowy: Używamy tego lekkiego ale bardzo wytrzymałego materiału z powodu małej wagi, co jest pożądane przy budowaniu dużych stanowisk. Należy jednak pamiętać o innych własnościach w porównaniu ze stalą azotowaną.

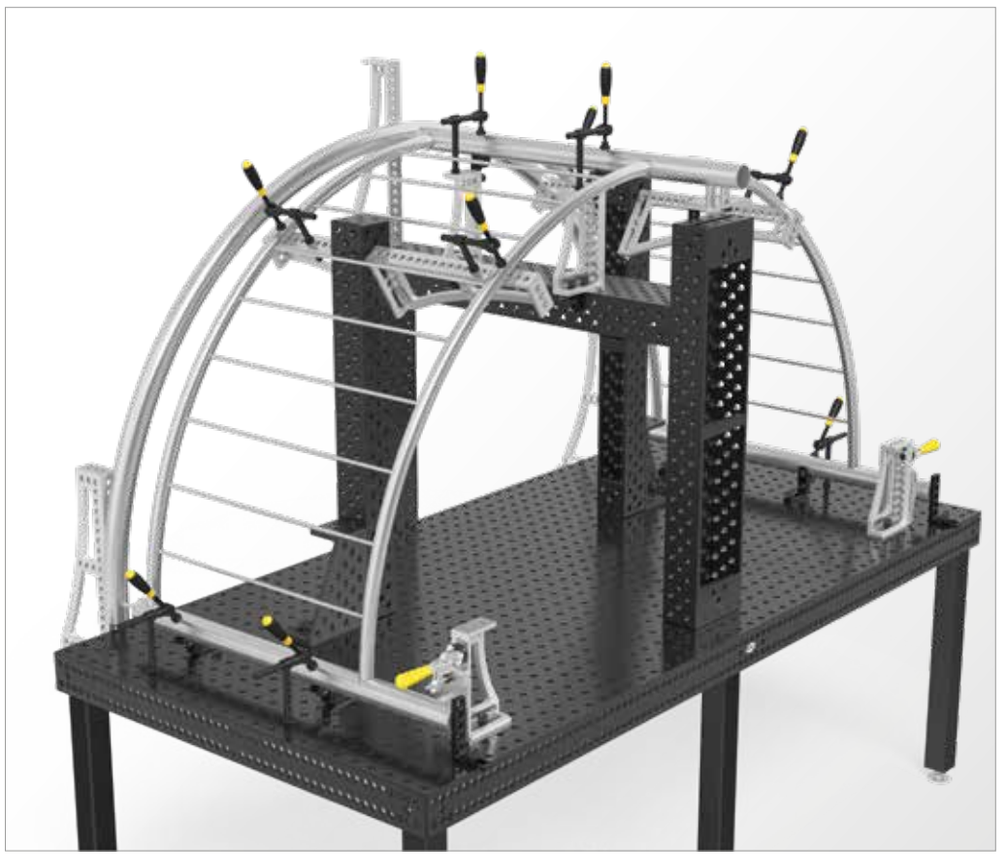

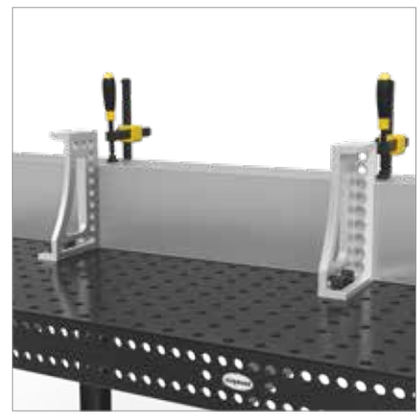

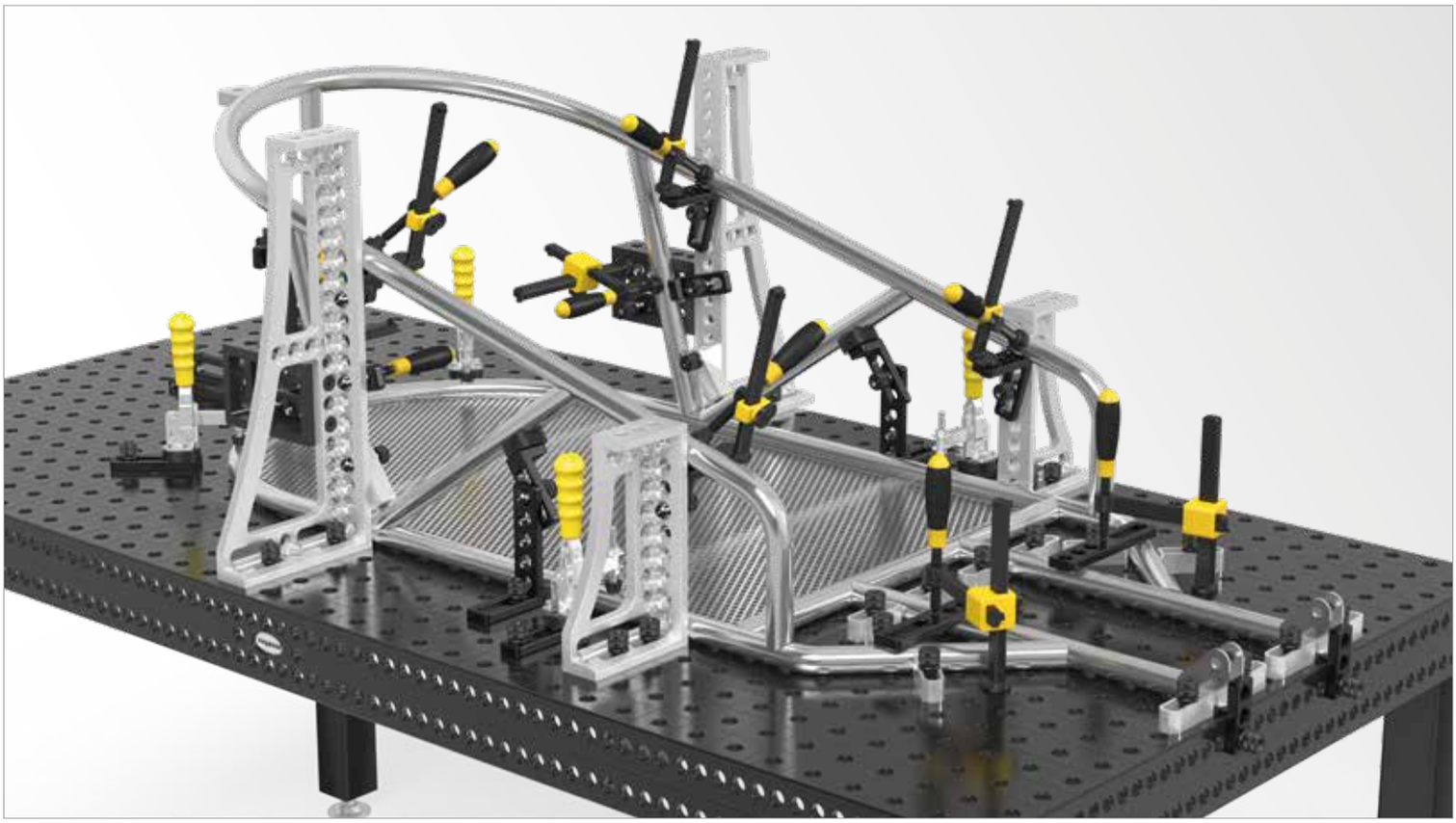

	Długość: (a)	Szerokość: (b)	Wysokość: (c)	MS: (d)	Waga:	Nr artykułu
Kątownik montażowy i blokujący 250 GK aluminiowo-tytanowy - stoper lewy - seryjnie z miarką	145 mm	49 mm	250 mm	ok. 14 mm	1,20 kg	2-160120 ● **684,-**
Kątownik montażowy i blokujący 250 GK aluminiowo-tytanowy - stoper prawy - seryjnie z miarką	145 mm	49 mm	250 mm	ok. 14 mm	1,20 kg	2-160121 ● **684,-**
Kątownik montażowy i blokujący 500 GK aluminiowo-tytanowy - stoper lewy - seryjnie z miarką	195 mm	49 mm	500 mm	ok. 14 mm	5,30 kg	2-160138 ● **904,-**
Kątownik montażowy i blokujący 500 GK aluminiowo-tytanowy - stoper prawy - seryjnie z miarką	195 mm	49 mm	500 mm	ok. 14 mm	5,30 kg	2-160139 ● **904,-**

MS=Grubość materiału; ● = Produkt jest dostępny w magazynie ; ○ = Produkt jest dostępny na zamówienie; Wyjaśnienia na stronie 84

100 = Miarka ALU = aluminiowy/-a Ti = Tytanowy

Kątownik montażowy i blokujący 250 D / 500 D / 750 D

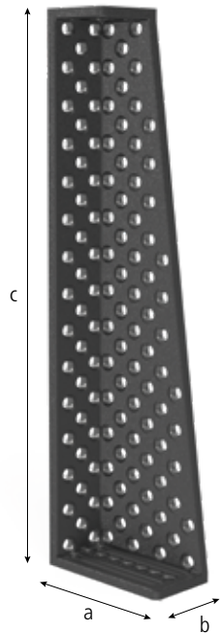



160140.N



160142.N



160144.N

Opis:

Kątownik montażowy i blokujący 250 D / 500 D / 750 D o rozszerzonych możliwościach montażowych, trójwymiarowy, z otworami w siatce ukośnej, idealny jako rozszerzenie stołów lub poziome rozbudowanie struktury w połączeniu z innymi kątownikami i stoperami. Wykonany jest z wysokiej jakości materiału GGG40 dzięki czemu znajduje zastosowanie w ekstremalnie ciężkich aplikacjach.

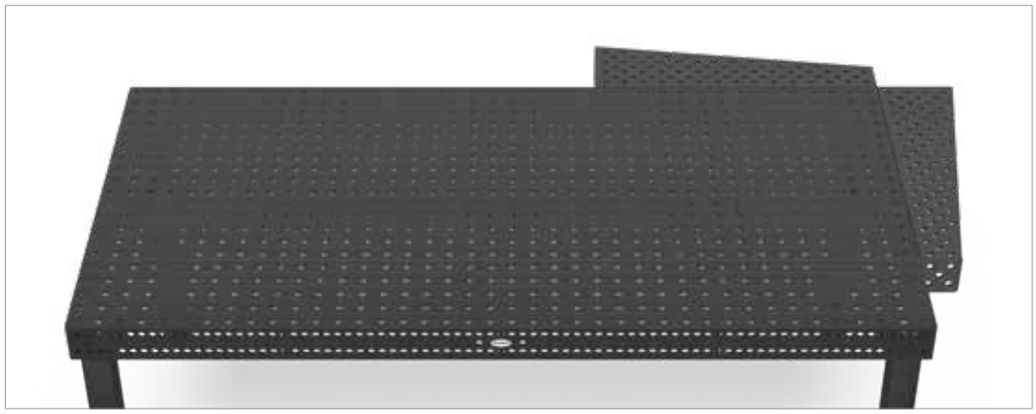



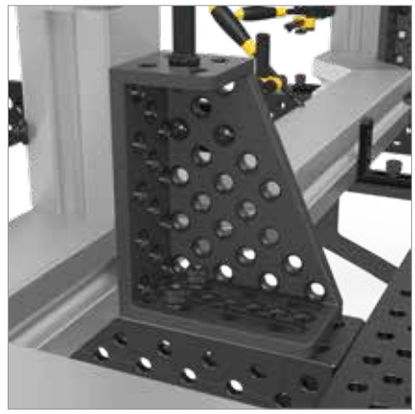





		Długość: (a)	Szerokość: (b)	Wysokość: (c)	MS: (d)	Waga:	Nr artykułu
Kątownik montażowy i blokujący 250 D - stoper prawy - azotowany	N BAR	200 mm	100 mm	250 mm	ok. 14 mm	6,60 kg	2-160140.N ● **924,-**
Kątownik montażowy i blokujący 500 D - stoper prawy - azotowany	N BAR	200 mm	100 mm	500 mm	ok. 14 mm	11,50 kg	2-160142.N ● **1.191,-**
Kątownik montażowy i blokujący 750 D - stoper prawy - azotowany	N BAR	200 mm	100 mm	750 mm	ok. 14 mm	16,40 kg	2-160144.N ● **1.541,-**

MS=Grubość materiału; ● = Produkt jest dostępny w magazynie ; ○ = Produkt jest dostępny na zamówienie; Wyjaśnienia na stronie 84

Uniwersalny kątownik nastawny z zaciskaniem mechanicznym



Opis:

Uniwersalny kątownik nastawny z mechanicznym mocowaniem znajduje zastosowanie w aplikacjach wymagających zablokowania pod odpowiednim kątem. Zakres regulacji wynosi od 10° do 150°. Kąt nachylenia ustawia się przy pomocy szablonu konfiguracji (zawartego w zestawie) oraz klucza sześciokątnego.



160170.N





		SL: (e)	Waga:	Nr artykułu
Uniwersalny kątownik nastawny z zaciskaniem mechanicznym - azotowany - zawiera szablon otworów	N BAR	260 mm	3,40 kg	2-160170.N **1.191,-** ●

SL=Długość boku; ● = Produkt jest dostępny w magazynie ; ○ = Produkt jest dostępny na zamówienie; Wyjaśnienia na stronie 84

Uniwersalny kątownik nastawny z zaciskaniem hydromechanicznym

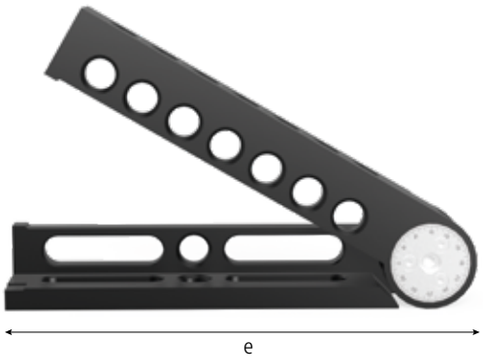

Opis:

Uniwersalny kątownik duży z hydromechanicznym mocowaniem znajduje zastosowanie w aplikacjach wymagających zablokowania pod odpowiednim kątem. Zakres regulacji wynosi 0° do 225°. Kąt nachylenia ustawia się przy użyciu cyfrowego kątomierza - nie zawartego w dostawie. Pasujący klucz sześciokątny nr 6 mm dostępny jest jako artykuł numer 280852.1.



160171



280852.1

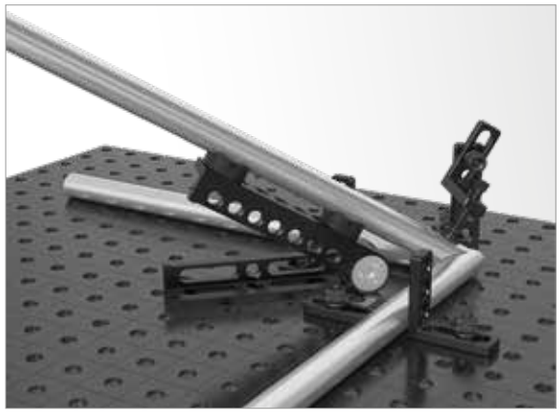

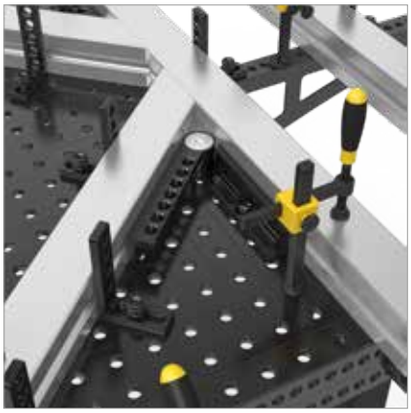



	SL: (e)	Waga:	Nr artykułu
Uniwersalny kątownik nastawny z zaciskaniem hydromechanicznym - oksydowany/-a	250 mm	2,80 kg	2-160171 ● **1.814,-**
Klucz sześciokątny 6 - żółty		0,09 kg	2-280852.1 ● **57,-**

SL=Długość boku; ● = Produkt jest dostępny w magazynie ; ○ = Produkt jest dostępny na zamówienie; Wyjaśnienia na stronie 84

Łącznik narożny żeliwny

Opis:

Łącznik narożny żeliwny Standard zapewnia większą przestrzeń roboczą poprzez rozszerzenie stołu pod kątem 45°. Posiada możliwość regulacji przy montażu i jest kompatybilny, jak pryzmy stopery i elementy łączące - z wszystkimi kątownikami. Łącznik narożny jest niezwykle wytrzymały, umożliwia łączenie, blokowanie i mocowanie z 5 stron.

Wykonany jest z wysokiej jakości materiału GGG40.

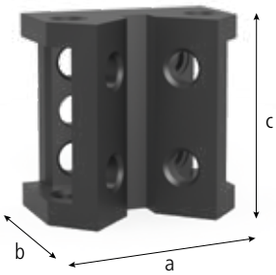



160190.N

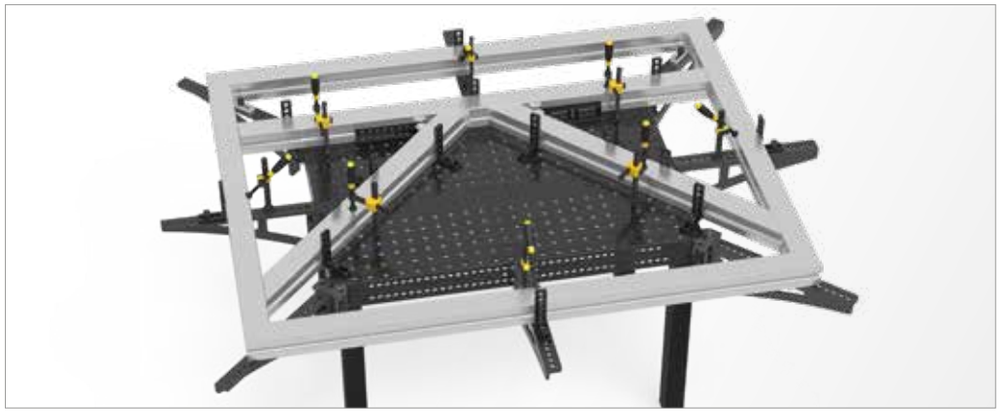



		Długość: (a)	Szerokość: (b)	Wysokość: (c)	Waga:	Nr artykułu
Łącznik narożny żeliwny - azotowany	N BAR	100 mm	65 mm	100 mm	1,70 kg	2-160190.N ● **612,-**

● = Produkt jest dostępny w magazynie ; ○ = Produkt jest dostępny na zamówienie; Wyjaśnienia na stronie 84

= Twardość i długowieczność

N = Ochrona przed przywieraniem odprysków spawalniczych

BAR = Zabezpieczenie przez korozją

Ramka podtrzymująca i mocująca

Opis:

Ramka podtrzymująca i mocująca zapewnia możliwość zastosowania różnych elementów przyłączeniowych. Może być stosowana jako przedłużenie stołu lub konsola. Otwory systemowe w siatce 50 mm na pięciu powierzchniach, zapewniają szeroki zakres kombinacji. Dzięki kombinacji otworów systemowych i podłużnych zapewnia możliwość stałego i regulowanego mocowania.

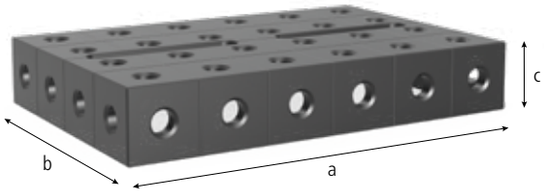



160300.N



160302.N







		Długość: (a)	Szerokość: (b)	Wysokość: (c)	Waga:	Nr artykułu	
Ramka mocująca i podtrzymująca mała - stoper prawy - azotowany	N BAR	150 mm	100 mm	50 mm	2,10 kg	2-160300.N **612,-**	●
Ramka mocująca i podtrzymująca mała - stoper lewy - azotowany	N BAR	150 mm	100 mm	50 mm	2,10 kg	2-160301.N **612,-**	●
Ramka wspomagająca i mocująca duża - azotowany	N BAR	300 mm	200 mm	50 mm	7,40 kg	2-160302.N **938,-**	●

● = Produkt jest dostępny w magazynie ; ○ = Produkt jest dostępny na zamówienie; Wyjaśnienia na stronie 84

= Twardość i długowieczność
N = Ochrona przed przywieraniem odprysków spawalniczych
BAR = Zabezpieczenie przez korozją

Blok mocujący

Opis:

Blok mocujący znajduje zastosowanie jako rozszerzenie stołu, pionowa blokada, a także element łączący dwa stoły spawalnicze. Połączenie kilku bloków mocujących pozwala uzyskać indywidualny rozmiar stołu.
Blok mocujący łączy się ze stołem za pomocą trzpieni łączących (Nr artykułu 160560.N).

Użyteczność bloku zapewniają otwory systemowe na powierzchni oraz otwory w siatce ukośnej na powierzchniach bocznych.

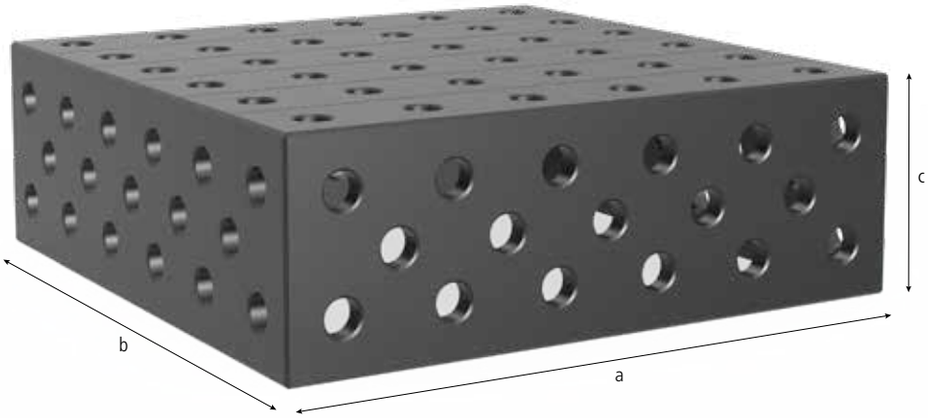

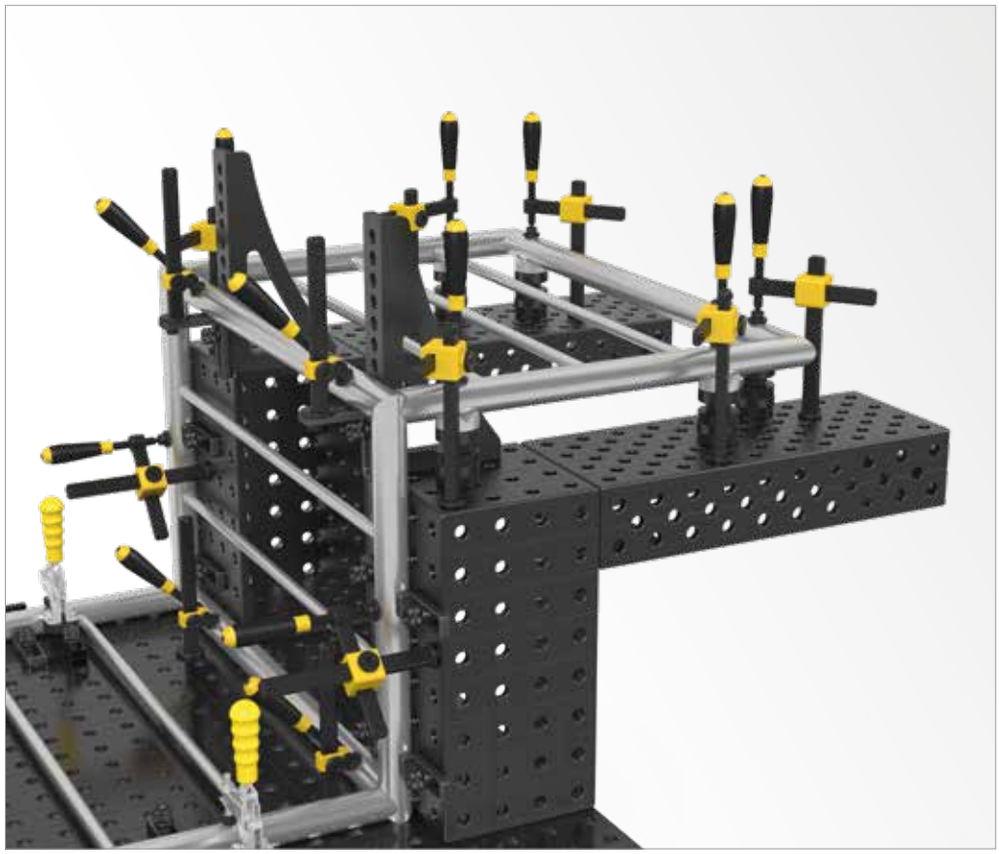

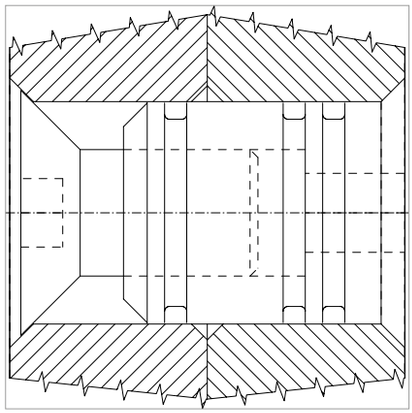



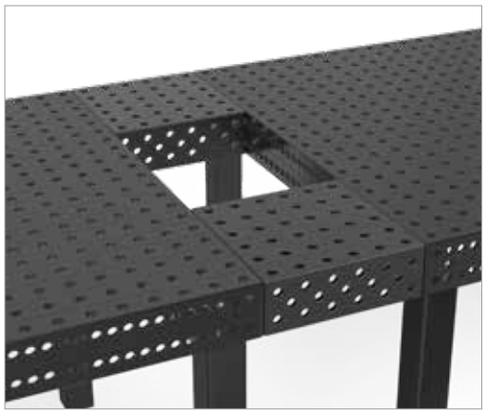

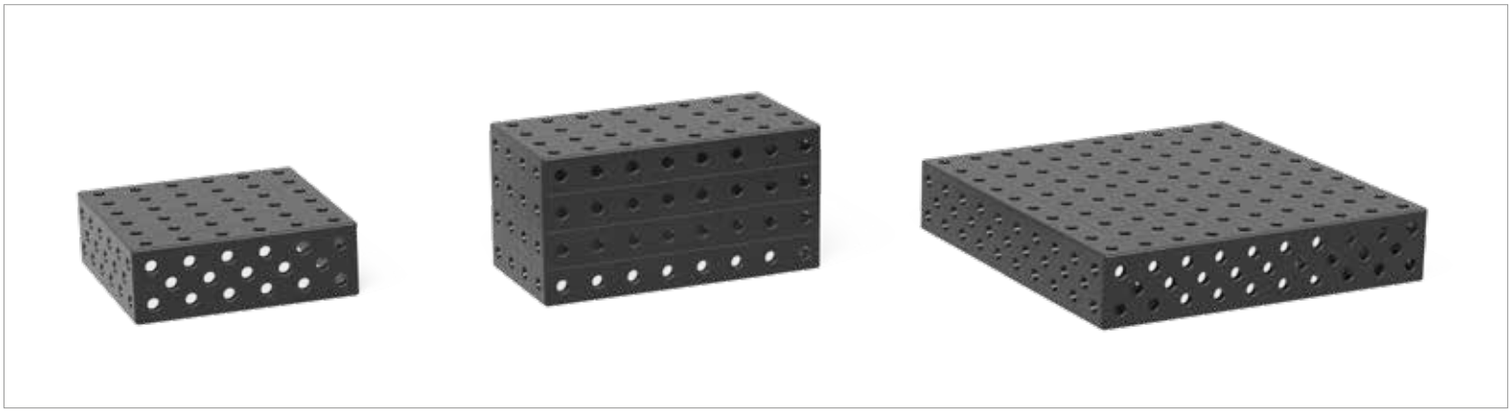

	Długość: (a)	Szerokość: (b)	Wysokość: (c)	MS: (d)	Waga:	azotowany plazmowo	
Blok mocujący 300x300x100 - 5 powierzchni mocowania - azotowany plazmowo	300 mm	300 mm	100 mm	12 mm	ok. 16 kg	2-160280.P **1.517,-**	●
Blok mocujący 400x200x200 - 5 powierzchni mocowania - azotowany plazmowo	400 mm	200 mm	200 mm	12 mm	ok. 25 kg	2-160272.P **2.311,-**	●
Blok mocujący 500x500x100 - 5 powierzchni mocowania - azotowany plazmowo	500 mm	500 mm	100 mm	12 mm	ok. 40 kg	2-160290.P **3.216,-**	●
Inne wymiary na zamówienie						.	○

MS=Grubość materiału; ● = Produkt jest dostępny w magazynie ; ○ = Produkt jest dostępny na zamówienie; Wyjaśnienia na stronie 84

Blok typu-U 100/100

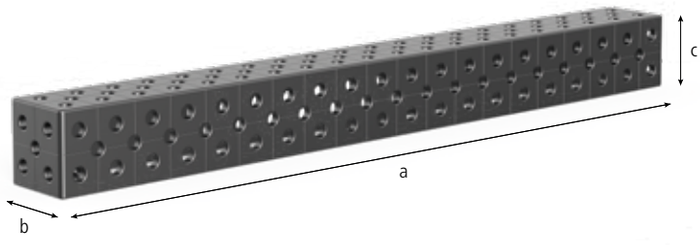

Opis:

Blok typu-U 100/100 stosowany jest jako przedłużenie stołu, do tworzenia konfiguracji pionowych, jak również jako masywne połączenie dwóch stołów spawalniczych. W tym celu skręcany jest na stałe ze stołem za pomocą trzpieni łączących (Nr artykułu 160560.N).

Od długości bloku 500 mm wszystkie bloki typu U mają otwory montażowe z tyłu, aby przymocować nogi stołu.

Przy przedłużeniu stołu kątownikiem dłuższym niż 1000 mm, kątownik musi być dodatkowo wsparty nogą do stołu.

Dzięki otworom po pięciu stronach oraz poprzecznemu ich ustawieniu powstaje wiele możliwości mocowania i łączenia z innymi kątownikami i stoperami.

Siatka 50x50 mm ułatwia orientację.

Zdjęcia wszystkich wymiarów dostępne są na stronie www.siegmund.com.

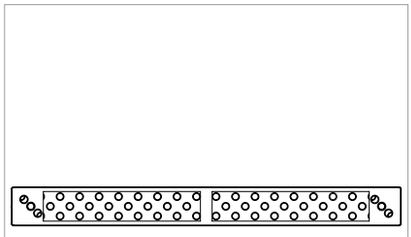





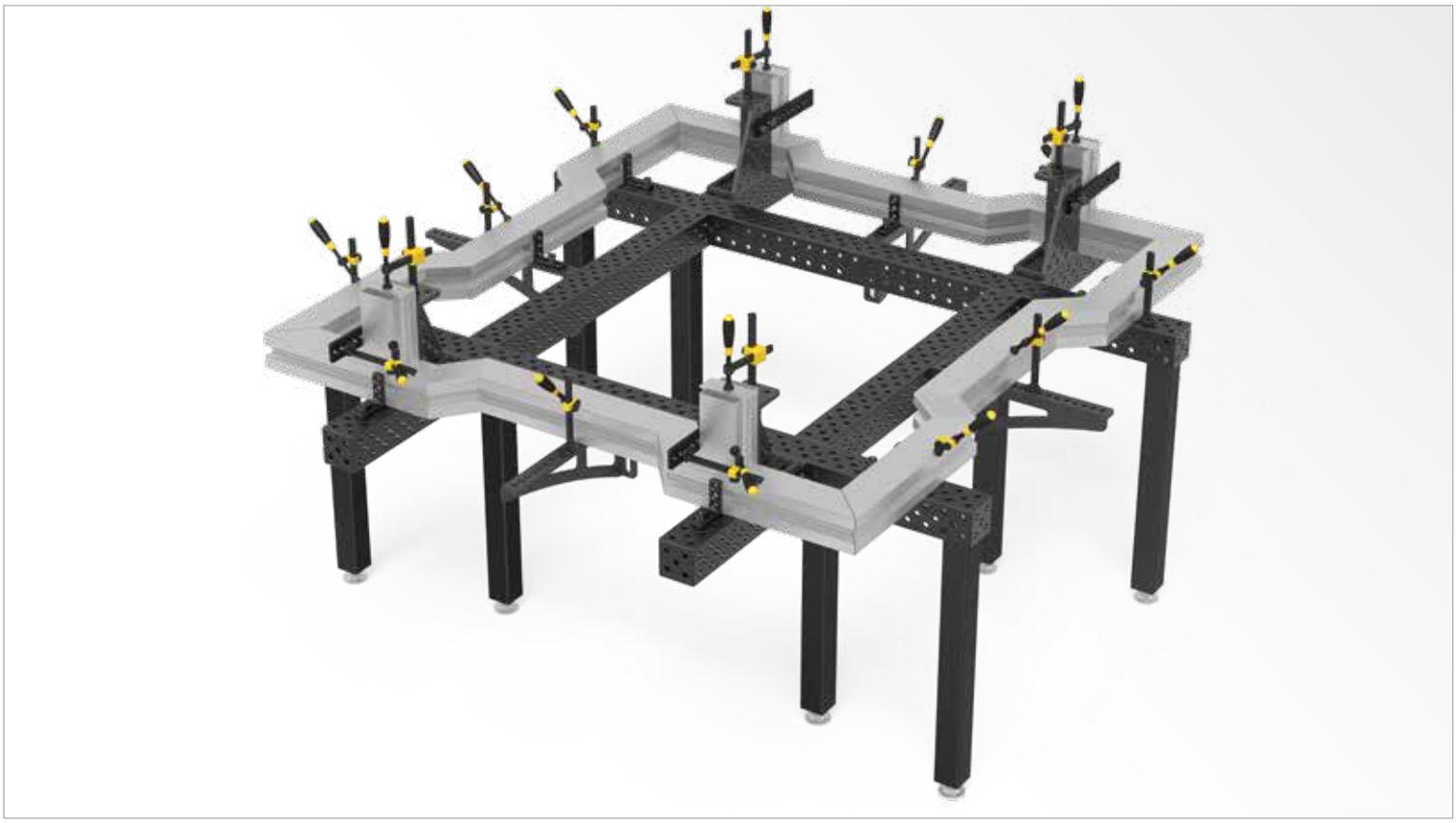

	Długość: (a)	Szerokość: (b)	Wysokość: (c)	MS: (d)	Waga:	azotowany plazmowo	
Blok typu-U 100x100x100 azotowany plazmowo	100 mm	100 mm	100 mm	12 mm	ok. 4,00 kg	2-160396.P **1.124,-**	●
Blok typu-U 500x100x100 azotowany plazmowo	500 mm	100 mm	100 mm	12 mm	ok. 15 kg	2-160360.P **1.579,-**	●
Blok typu-U 1000x100x100 azotowany plazmowo	1000 mm	100 mm	100 mm	12 mm	ok. 27 kg	2-160370.P **2.526,-**	●
Blok typu-U 1500x100x100 azotowany plazmowo	1500 mm	100 mm	100 mm	12 mm	ok. 39 kg	2-160380.P **3.072,-**	●
Blok typu-U 2000x100x100 azotowany plazmowo	2000 mm	100 mm	100 mm	12 mm	ok. 51 kg	2-160390.P **4.551,-**	●

MS=Grubość materiału; ● = Produkt jest dostępny w magazynie ; ○ = Produkt jest dostępny na zamówienie; Wyjaśnienia na stronie 84

Od zakupu 5 sztuk również dostępne bez azotowania. Produkt jest dostępny na zamówienie.

Blok typu-U 200/100

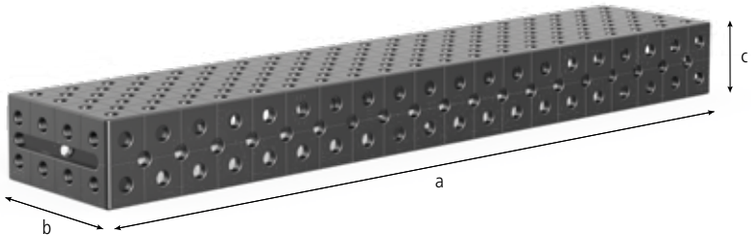

Opis:

Blok typu-U 200/100 (boki 200 mm) stosowany jest jako przedłużenie stołu, do tworzenia konfiguracji pionowych, jak również jako masywne połączenie dwóch stołów spawalniczych. W tym celu skręcany jest na stałe ze stołem za pomocą trzpieni łączących (Nr artykułu 160560.N).

Od długości bloku 500 mm wszystkie bloki typu U mają otwory montażowe z tyłu, aby przymocować nogi stołu.

Przy przedłużeniu stołu kątownikiem dłuższym niż 1000 mm, kątownik musi być dodatkowo wsparty nogą do stołu.

Dzięki otworom po pięciu stronach oraz poprzecznemu ich ustawieniu powstaje wiele możliwości mocowania i łączenia z innymi kątownikami i stoperami.

Siatka 50x50 mm ułatwia orientację.

Zdjęcia wszystkich wymiarów dostępne są na stronie www.siegmund.com.

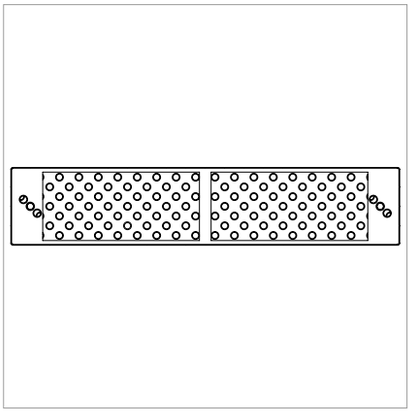







	Długość: (a)	Szerokość: (b)	Wysokość: (c)	MS: (d)	Waga:	azotowany plazmowo	
Blok typu-U 200x100x100 azotowany plazmowo	200 mm	100 mm	100 mm	12 mm	ok. 6,00 kg	2-160396.1.P **1.206,-**	●
Blok typu-U 500x200x100 azotowany plazmowo	500 mm	200 mm	100 mm	12 mm	ok. 22 kg	2-160360.1.P **2.000,-**	●
Blok typu-U 1000x200x100 azotowany plazmowo	1000 mm	200 mm	100 mm	12 mm	ok. 38 kg	2-160370.1.P **3.450,-**	●
Blok typu-U 1500x200x100 azotowany plazmowo	1500 mm	200 mm	100 mm	12 mm	ok. 55 kg	2-160380.1.P **4.555,-**	●
Blok typu-U 2000x200x100 azotowany plazmowo	2000 mm	200 mm	100 mm	12 mm	ok. 72 kg	2-160390.1.P **6.106,-**	●

MS=Grubość materiału; ● = Produkt jest dostępny w magazynie ; ○ = Produkt jest dostępny na zamówienie; Wyjaśnienia na stronie 84

Od zakupu 5 sztuk również dostępne bez azotowania. Produkt jest dostępny na zamówienie.

Blok typu-U 200/100 aluminiowo-tytanowy

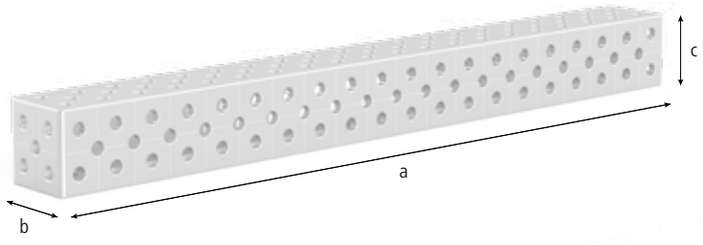

Opis:

Blok typu-U 100/100 stosowany jest jako przedłużenie stołu, do tworzenia konfiguracji pionowych, jak również jako masywne połączenie dwóch stołów spawalniczych. W tym celu skręcany jest na stałe ze stołem za pomocą trzpieni łączących (Nr artykułu 160560.N).

Od długości bloku 500 mm wszystkie bloki typu U mają otwory montażowe z tyłu, aby przymocować nogi stołu.

Przy przedłużeniu stołu kątownikiem dłuższym niż 1000 mm, kątownik musi być dodatkowo wsparty nogą do stołu.

Dzięki otworom po pięciu stronach oraz poprzecznemu ich ustawieniu powstaje wiele możliwości mocowania i łączenia z innymi kątownikami i stoperami.

Siatka 50x50 mm ułatwia orientację.

Aluminiowo-tytanowy: Używamy tego lekkiego ale bardzo wytrzymałego materiału z powodu małej wagi, co jest pożądane przy budowaniu dużych stanowisk. Należy jednak pamiętać o innych własnościach w porównaniu ze stalą azotowaną.

Zdjęcia wszystkich wymiarów dostępne są na stronie www.siegmund.com.

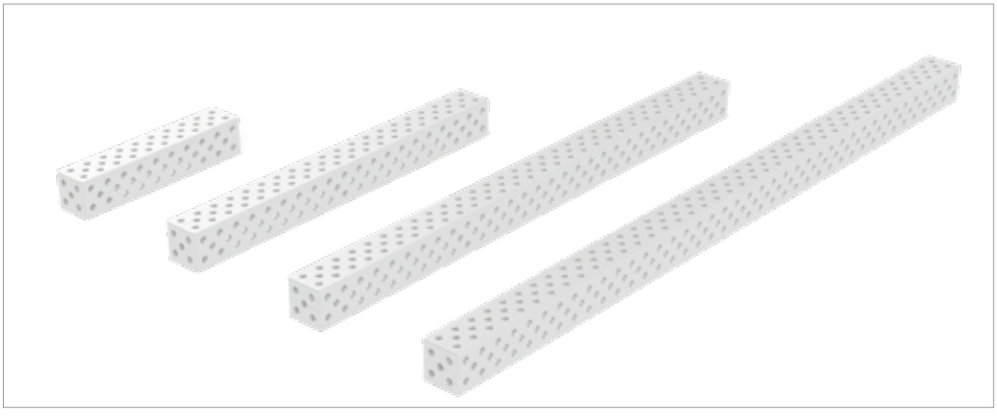



	Długość: (a)	Szerokość: (b)	Wysokość: (c)	MS: (d)	Waga:	aluminiowy/-a
Blok typu-U 500x100x100 aluminiowo-tytanowy	500 mm	100 mm	100 mm	12 mm	ok. 5,00 kg	3-160360.AT . ○
Blok typu-U 1000x100x100 aluminiowo-tytanowy	1000 mm	100 mm	100 mm	12 mm	ok. 9,00 kg	3-160370.AT . ○
Blok typu-U 1500x100x100 aluminiowo-tytanowy	1500 mm	100 mm	100 mm	12 mm	ok. 13 kg	3-160380.AT . ○
Blok typu-U 2000x100x100 aluminiowo-tytanowy	2000 mm	100 mm	100 mm	12 mm	ok. 18 kg	3-160390.AT . ○
Inne wymiary na zamówienie						. ○

MS=Grubość materiału; ● = Produkt jest dostępny w magazynie ; ○ = Produkt jest dostępny na zamówienie; Wyjaśnienia na stronie 84





Strona 684
Trzpień szybkomocujący krótki



Strona 684
Trzpień szybkomocujący długi



Strona 685
Trzpień uniwersalny krótki



Strona 685
Trzpień uniwersalny długi



Strona 686
Trzpień szybkomocujący płaski krótki



Strona 686
Trzpień szybkomocujący płaski długi



Strona 687
Trzpień wpuszczany krótki



Strona 687
Trzpień wpuszczany długi



Strona 688
Trzpień pozycjonujący



Strona 689
Trzpień łączący krótki



Strona 689
Trzpień łączący długi



Strona 690
Pierścień dystansowy dla trzpienia magnetycznego



Strona 692
Trzpień magnetyczny 34



Strona 692
Trzpień magnetyczny 46



Strona 692
Trzpień magnetyczny 58

Trzpienie

Błyskawiczne i zoptymalizowane

Dobrze skonstruowany mechanizm pozwala na mocowanie i zwalnianie w ciągu kilku sekund.



Szybsze mocowanie dzięki wzmocnionej sile docisku

Zoptymalizowana ergonomia uchwytu: łatwiejsza obsługa dzięki wystarczającej przestrzeni pomiędzy uchwytem a elementem obrabianym

Optymalna powierzchnia dla najlepszej przyczepności

Powierzchnia w otworach jest szlifowana po hartowaniu - dla maksymalnej dokładności

Korpus trzpienia wykonany jest z hartowanej stali wysokostopowej - dla maksymalnej wytrzymałości

Dzięki zminimalizowanemu tarciu wewnętrznemu nie potrzeba o-ringów, dzięki czemu w otworach nie zbiera się brud.
W razie potrzeby o-ringi mogą być zastosowane

Dzięki 4 kulom wewnątrz, zasadnicza siła zostaje zintensyfikowana przy minimalnym tarciu wewnętrznym. W wielu przypadkach wystarcza dokręcenie ręką.

Ø 6,7 mm kule; duża powierzchnia styku; centrum nacisku skierowane na zewnątrz

Podparcie 3 kul równoważy obciążenie, zgodnie z zasadą trójścienną. Niepotrzebne są o-ringi aby kule utrzymać w miejscu!

Skos pozwala na mocowanie poprzeczne

Opatentowany mechanizm zapobiega zablokowaniu kul



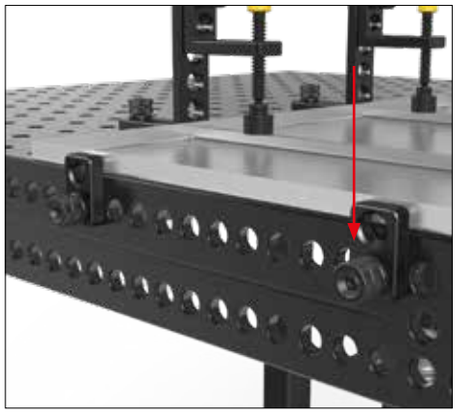

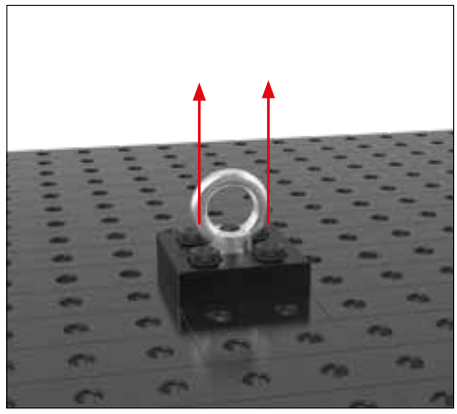

MOMENT DOKRĘCENIA (AM)

Moment dokręcenia to siła dokręcenia śruby za pomocą klucza dynamometrycznego. Aby uzyskać optymalną siłę docisku, moment dokręcania powinien odpowiadać zalecanej wartości.

Trzpień został tak zaprojektowany by przy niskim momencie obrotowym osiągnąć maksymalną siłę docisku, co umożliwia proste mocowanie ręczne.

Max. AM 160510: ≤ 10 Nm

SIŁA ŚCINANIA (SK)

Siła ścinania to siła, która reaguje poprzecznie do pola powierzchni przekroju poprzecznego trzpienia.

Max. SK 160510: ≤ 55 kN

SIŁA ROZCIĄGANIA (ZK)

Siła rozciągania objawia się przy ciągnięciu umocowanego trzpienia.

Max. ZK 160510: ≤ 10 kN

Video produktu znajdziesz na:

www.siegmund.com/V160510

Trzpień szybkomocujący



Opis:

Oksydowany trzpień szybkomocujący z wkrętowym mechanizmem blokującym jest idealnym elementem łączącym elementy Siegmund. Trzpienie szybkomocujące odznaczają się szczególnie dużymi kulami, które chronią skosy w otworach dzięki niewielkiemu naciskowi powierzchniowemu. Czwarta kula na środku redukuje tarcie wewnętrze i wzmacnia siłę pokrętła. Nowa wersja trzpienia pozbawiona jest o-ringów, dzięki czemu łatwiej go oczyścić. Trzpień został jeszcze bardziej zoptymalizowany.

Niedozwolone jest łączenie za pomocą tego trzpienia stołów i bloków typu-U!



160510



160512





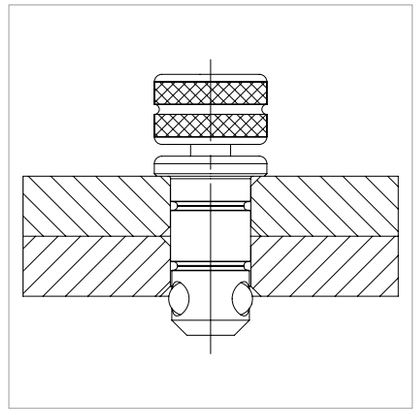

	Długość: (a)	Ø: (o)	Waga:	SK:	AM:	ZK:	Nr artykułu
Trzpień szybkomocujący krótki - do łączenia 2 elementów - oksydowany/-a - dokręcany	53 mm	16 mm	0,08 kg	55,00 kN	10,00 Nm	10,00 kN	2-160510 ● **139,-**
Trzpień szybkomocujący długi - do łączenia 3 elementów - oksydowany/-a - dokręcany	65 mm	16 mm	0,10 kg	55,00 kN	10,00 Nm	10,00 kN	2-160512 ● **167,-**

SK=Siła ścinania; AM=Moment dokręcenia; ZK=Siła rozciągania; ● = Produkt jest dostępny w magazynie ; ○ = Produkt jest dostępny na zamówienie; Wyjaśnienia na stronie 84

Trzpień uniwersalny



Opis:

Oksydowany trzpień uniwersalny jest idealnym elementem łączącym elementy Siegmund. Stosuje się go przy łączeniu elementów o różnej grubości materiału. Strefa zaciskowa krótkiego trzpienia wynosi 22-28 mm, a długiego 34-40 mm. Samocentrowanie w otworach zapewniają O-ringi. Duże kule przemieszczają się od środka na zewnątrz i zapobiegają przemieszczaniu się materiału na skutek niskiego ciśnienia powierzchniowego przy dużej sile nacisku w otworze systemowym.

Trzpień uniwersalny jest mocowany za pomocą zintegrowanego pokrętła lub klucza sześciokątnego nr 6 (Nr artykułu 280852.1).

Niedozwolone jest łączenie za pomocą tego trzpienia stołów i bloków typu-U!



160532



160533



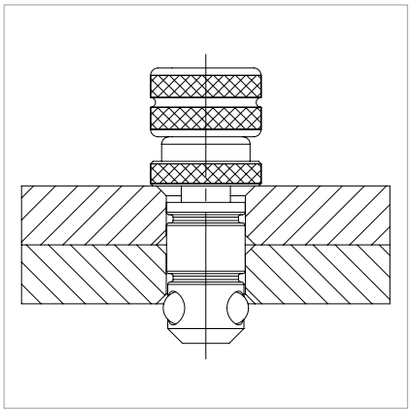

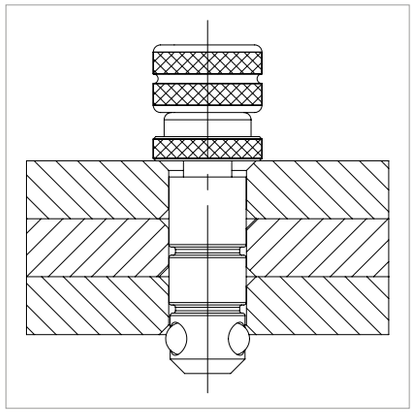

	Długość: (a)	Ø: (o)	Waga:	SK:	AM:	ZK:	Nr artykułu
Trzpień uniwersalny krótki - do łączenia 2 elementów - oksydowany/-a	59 mm	16 mm	0,11 kg	50,00 kN	10,00 Nm	10,00 kN	2-160532 ● **144,-**
Trzpień uniwersalny długi - do łączenia 3 elementów - oksydowany/-a	71 mm	16 mm	0,12 kg	50,00 kN	10,00 Nm	10,00 kN	2-160533 ● **177,-**

SK=Siła ścinania; AM=Moment dokręcenia; ZK=Siła rozciągania; ● = Produkt jest dostępny w magazynie ; ○ = Produkt jest dostępny na zamówienie; Wyjaśnienia na stronie 84

Trzpień szybkomocujący płaski



Opis:

Oksydowany trzpień mocujący płaski przeznaczony jest do mocowania w otworach podłużnych. Jego celem jest, jak w przypadku trzpieni wpuszczanych - redukcja wysokości roboczej.

Idealny do wkrętarek akumulatorowych o momencie obrotowym do 10 Nm.

Niedozwolone jest łączenie za pomocą tego trzpienia stołów i bloków typu-U!



160522



160523

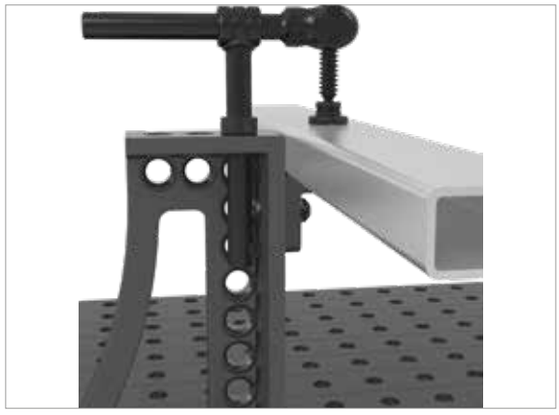

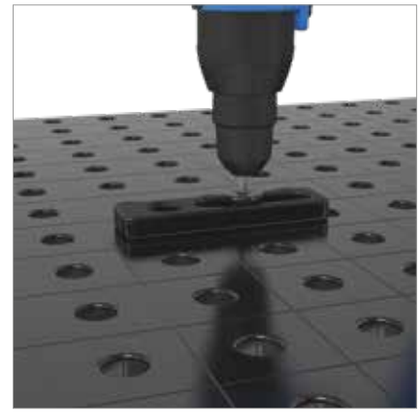

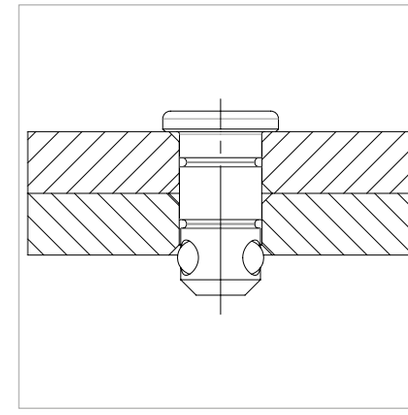

	Długość: (a)	Ø: (o)	Waga:	SK:	AM:	ZK:	Nr artykułu
Trzpień szybkomocujący płaski krótki - do łączenia 2 elementów - oksydowany/-a	36 mm	16 mm	0,05 kg	55,00 kN	10,00 Nm	10,00 kN	2-160522 **120,-** ●
Trzpień szybkomocujący płaski długi - do łączenia 3 elementów - oksydowany/-a	48 mm	16 mm	0,08 kg	55,00 kN	10,00 Nm	10,00 kN	2-160523 **148,-** ●
Śruba nastawczych dla 160522 - 10 szt. / op.							2-169085 **53,-** ●
Śruba nastawczych dla 160523 - 10 szt. / op.							2-169075 **53,-** ●

SK=Siła ścinania; AM=Moment dokręcenia; ZK=Siła rozciągania; ● = Produkt jest dostępny w magazynie ; ○ = Produkt jest dostępny na zamówienie; Wyjaśnienia na stronie 84

Trzpień wpuszczany

Opis:

Trzpień wpuszczany jest stosowany jako ukryte połączenie komponentów Siegmund. W swojej konstrukcji odpowiada innym trzpieniom z czterema kulami. Jego głowica znika w obniżeniu otworów, tak że nic nie wystaje ponad mocowanym elementem. Trzpień wpuszczany nie nadaje się do stosowania w otworach podłużnych.

Niedozwolone jest łączenie za pomocą tego trzpienia stołów i bloków typu-U!







160528 160529





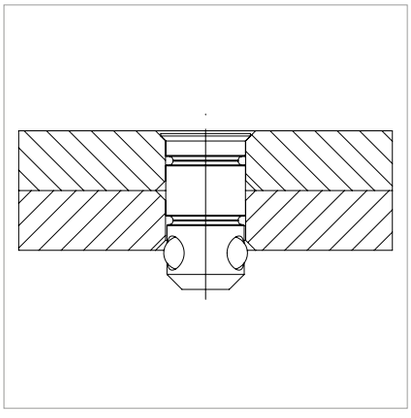

	Długość: (a)	Ø: (o)	Waga:	SK:	AM:	ZK:	Nr artykułu
Trzpień wpuszczany krótki - do łączenia 2 elementów - oksydowany/-a	31 mm	16 mm	0,04 kg	55,00 kN	10,00 Nm	3,00 kN	2-160528 ● **115,-**
Trzpień wpuszczany długi - do łączenia 3 elementów - oksydowany/-a	43 mm	16 mm	0,05 kg	55,00 kN	10,00 Nm	3,00 kN	2-160529 ● **139,-**

SK=Siła ścinania; AM=Moment dokręcenia; ZK=Siła rozciągania; ● = Produkt jest dostępny w magazynie ; ○ = Produkt jest dostępny na zamówienie; Wyjaśnienia na stronie 84

Trzpień pozycjonujący





160540

Opis:

Trzpienie pozycjonujące przeznaczone są do regulacji kątowników, które mogą być umocowane w miejscu przy pomocy jednego trzpienia. Jest to niedrogi sposób zastąpienia trzpienia mocującego. Dodatkowo pozwala tworzyć różne układy blokad np. 90° lub 45°.

Na zdjęciu przykład zastosowania przy użyciu szablonów klienta.

Niedozwolone jest łączenie za pomocą tego trzpienia stołów i bloków typu-U!

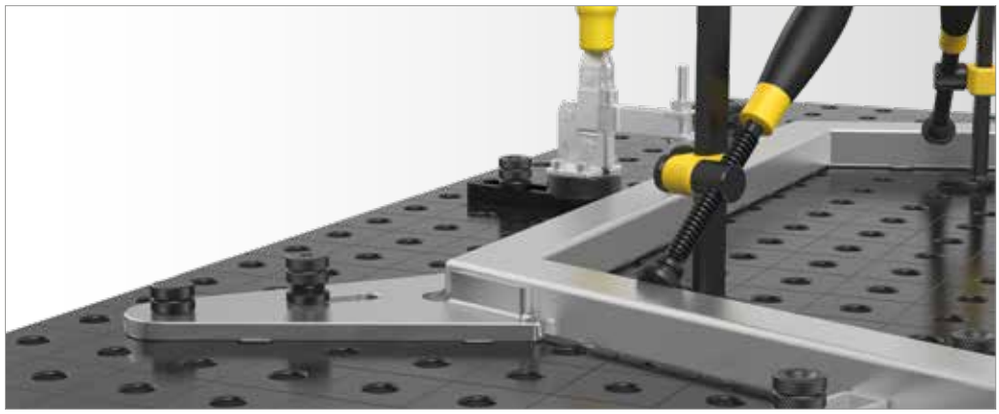



	Długość: (a)	Ø: (o)	Waga:	Nr artykułu	
Trzpień pozycjonujący - oksydowany/-a	38 mm	16 mm	0,07 kg	2-160540 **43,-**	●

● = Produkt jest dostępny w magazynie ; ○ = Produkt jest dostępny na zamówienie; Wyjaśnienia na stronie 84

Trzpień łączący

Opis:

Trzpień łączący wpuszczany jest przeznaczony do łączenia długotrwałego elementów systemu Siegmund np. stołów czy bloków typu-U.

Łatwy montaż zapewnia samocentrujące mocowanie przy użyciu klucza sześciokątnego. Głowica trzpienia posiada gniazdo sześciokątne 6 nr do klucza.

Trzpienie mogą być wykorzystywane do mocnego skręcenia ze sobą elementów, bez uciążliwego wystawania - są całkowicie schowane. Są także odpowiednie do stosowania w otworach podłużnych.







160560.N 160561



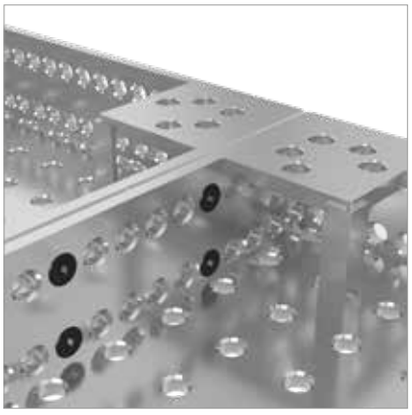

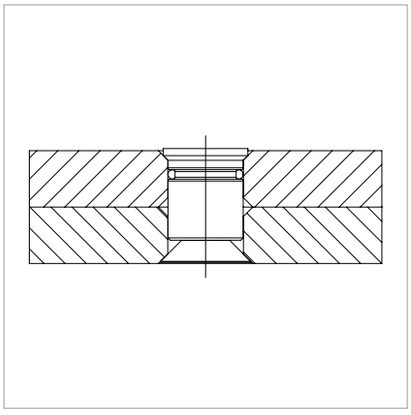

		Długość: (a)	Ø: (o)	Waga:	SK:	AM:	ZK:	Nr artykułu
Trzpień łączący krótki - do łączenia 2 elementów - azotowany - z gniazdem sześciokątnym	N BAR	25 mm	16 mm	0,03 kg	50,00 kN	15,00 Nm	4,00 kN	2-160560.N **72,-** ●
Trzpień łączący długi - do łączenia 3 elementów - oksydowany/-a - z gniazdem sześciokątnym		37 mm	16 mm	0,05 kg	50,00 kN	15,00 Nm	4,00 kN	2-160561 **86,-** ●

SK=Siła ścinania; AM=Moment dokręcenia; ZK=Siła rozciągania; ● = Produkt jest dostępny w magazynie ; ○ = Produkt jest dostępny na zamówienie; Wyjaśnienia na stronie 84

części zapasowe do trzpieni starego typu

Opis:

Tuleja dystansowa stosowany jest w aplikacjach, w których konieczne jest zapewnienie żądanej odległości między łączonymi elementami. Pozwala np. użyć długiego trzpienia zamiast krótkiego.





160539



169103



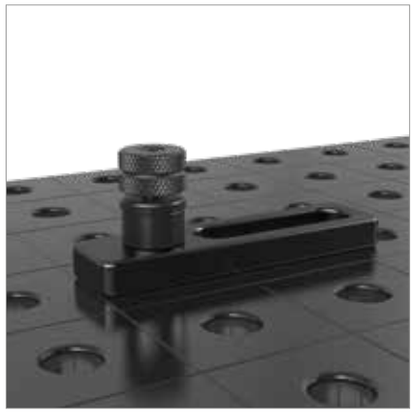

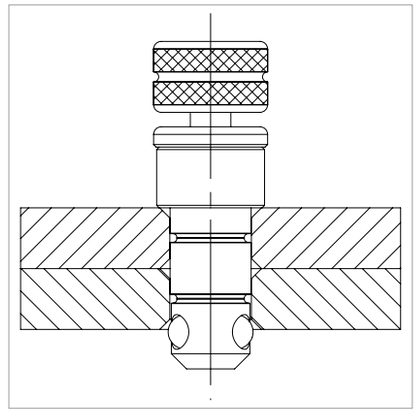

	Wysokość: (c)	Ø: (o)	Waga:	Nr artykułu
Pierścień dystansowy dla trzpienia magnetycznego - oksydowany/-a	12 mm	21 mm	0,02 kg	2-160539 **10,-** ●
części zapasowe do trzpieni starego typu - 10x 169008, 10x 169009, 5x 169074			0,02 kg	2-169103 **10,-** ●

● = Produkt jest dostępny w magazynie ; ○ = Produkt jest dostępny na zamówienie; Wyjaśnienia na stronie 84



Trzpień magnetyczny

Opis:

Magnetyczny trzpień mocujący umożliwia szybkie mocowanie bez wkręcania lub użycia narzędzi. Zalecany do mocowania elementów szczególnie wrażliwych na nacisk, jak cienkie arkusze blachy, a także w przypadku, gdy mocowanie po przeciwnej stronie jest niemożliwe np. zamknięte profile.





160740



160740.1



160740.2



160539

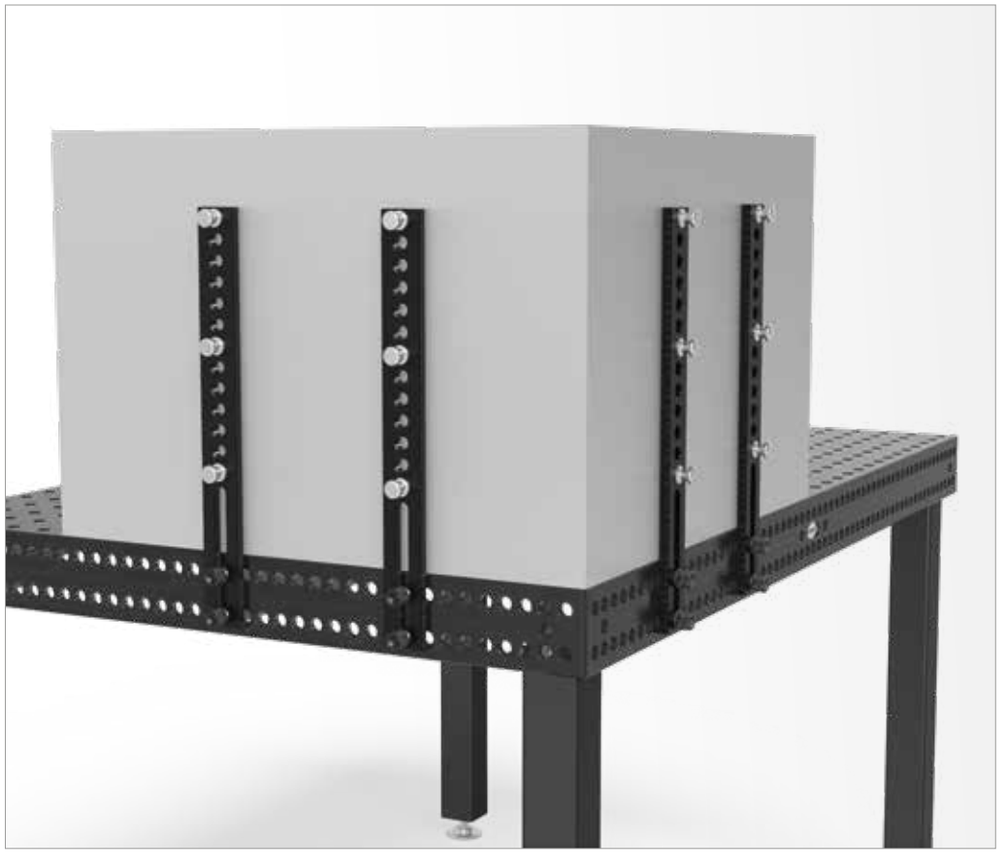



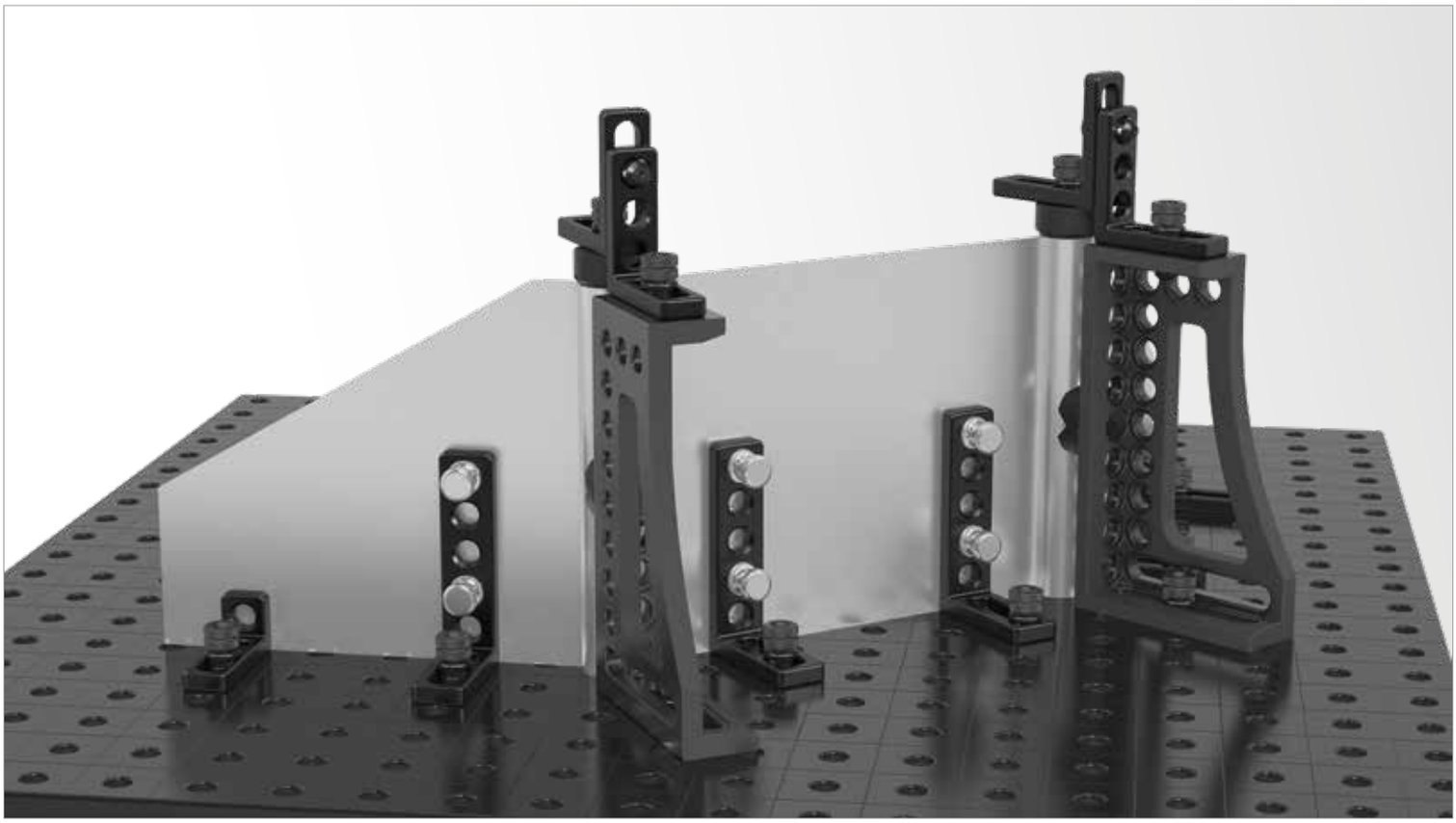

		Długość: (a)	Wysokość: (c)	Ø: (o)	Waga:	Nr artykułu	
Trzpień magnetyczny 34 - Długość trzpienia 25 mm - aluminiowy/-a	ALU	34 mm		16 mm	0,02 kg	2-160740 **57,-**	●
Trzpień magnetyczny 46 - Długość trzpienia 50 mm - aluminiowy/-a	ALU	46 mm		16 mm	0,03 kg	2-160740.1 **67,-**	●
Trzpień magnetyczny 58 - Długość trzpienia 75 mm - aluminiowy/-a	ALU	58 mm		16 mm	0,04 kg	2-160740.2 **77,-**	●
Pierścień dystansowy dla trzpienia magnetycznego - oksydowany/-a			12 mm	21 mm	0,02 kg	2-160539 **10,-**	●

● = Produkt jest dostępny w magazynie ; ○ = Produkt jest dostępny na zamówienie; Wyjaśnienia na stronie 84

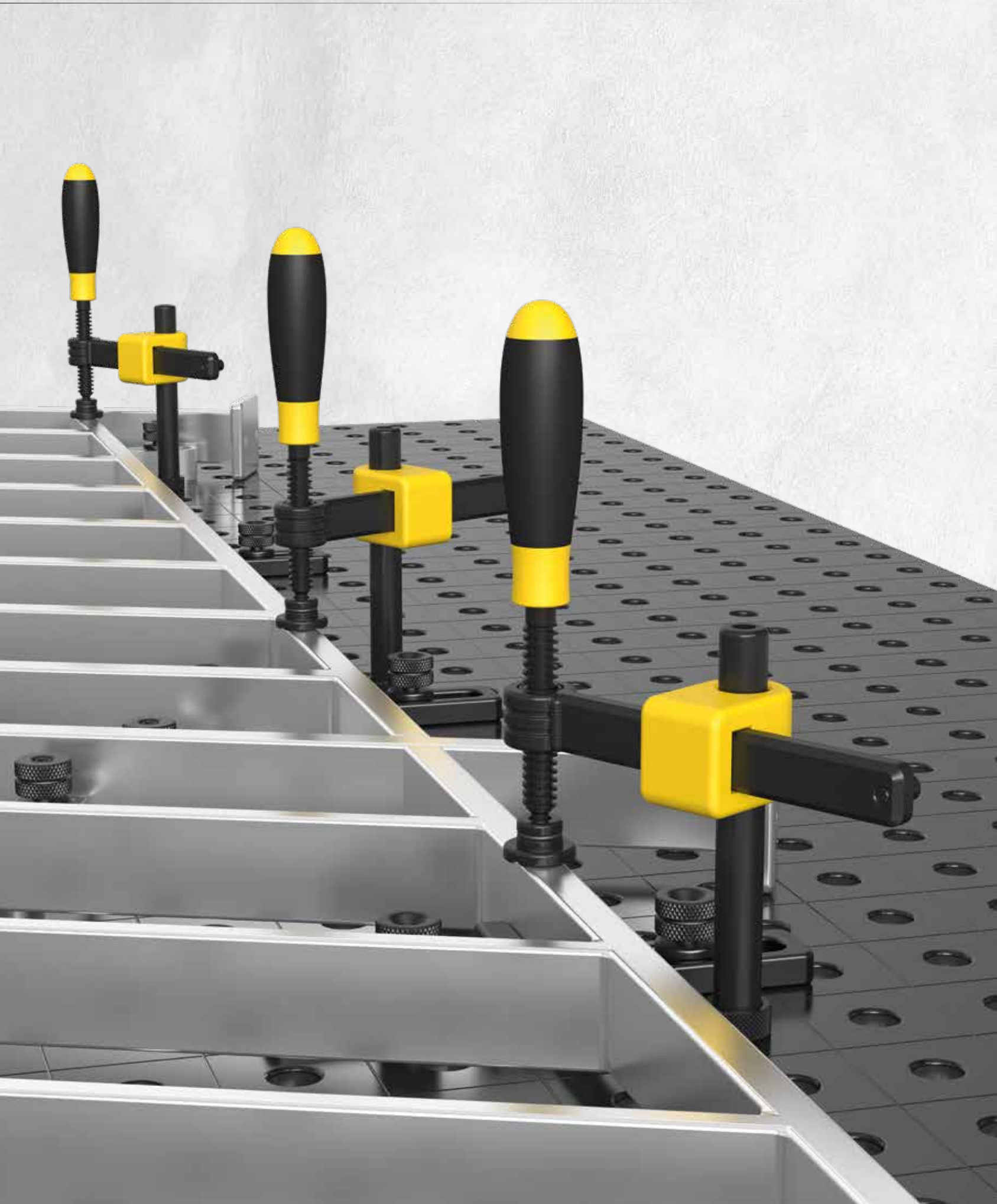



Strona 698
Professional Zacisk śrubowy



Strona 700
Professional Zacisk śrubowy 45°/90°



Strona 702
Szybkościsk Profesjonalny



Strona 704
Zacisk śrubowy z prętem okrągłym



Strona 706
Zacisk na rurze uniwersalny



Strona 708
Zacisk śrubowy Basic



Strona 709
Krótki sztyft gwintowy z tuleją i pryzmą



Strona 710
Pryzma do zacisków śrubowych



Strona 710
Pryzma do zacisków śrubowych



Strona 710
Pryzma do zacisków śrubowych



Strona 711
Pryzma Duo Ø 25



Strona 711
Pryzma Duo Ø 25



Strona 711
Pryzma Duo Ø 25



Strona 712
Adapter okrągły dla zacisków śrubowych



Strona 712
Adapter okrągły dla zacisków śrubowych



Strona 712
Adapter okrągły dla zacisków śrubowych



Strona 712
Adapter próżniowy dla zacisków śrubowych

Zaciski & Akcesoria

Video produktu znajdziesz na:

www.siegmund.com/V160610

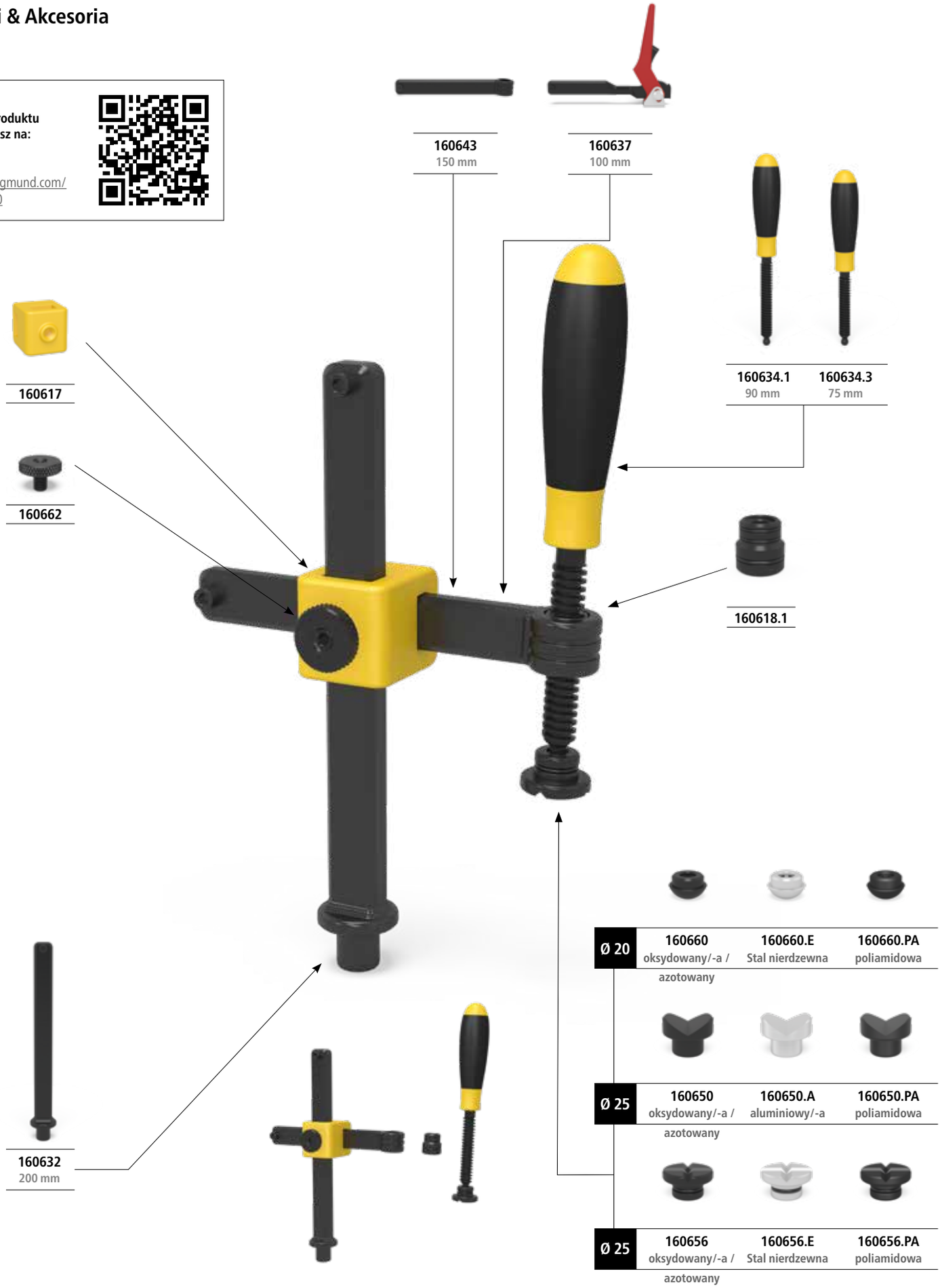

160643
150 mm

160637
100 mm

160634.1
90 mm

160634.3
75 mm

160617

160662

160618.1

160632
200 mm

Ø 20	**160660** oksydowany/-a / azotowany	**160660.E** Stal nierdzewna	**160660.PA** poliamidowa
Ø 25	**160650** oksydowany/-a / azotowany	**160650.A** aluminiowy/-a	**160650.PA** poliamidowa
Ø 25	**160656** oksydowany/-a / azotowany	**160656.E** Stal nierdzewna	**160656.PA** poliamidowa

Akcesoria dla 160610 znajdziesz na stronie 699. Pryzmy do zacisków śrubowych na stronie 710; 711; 712.

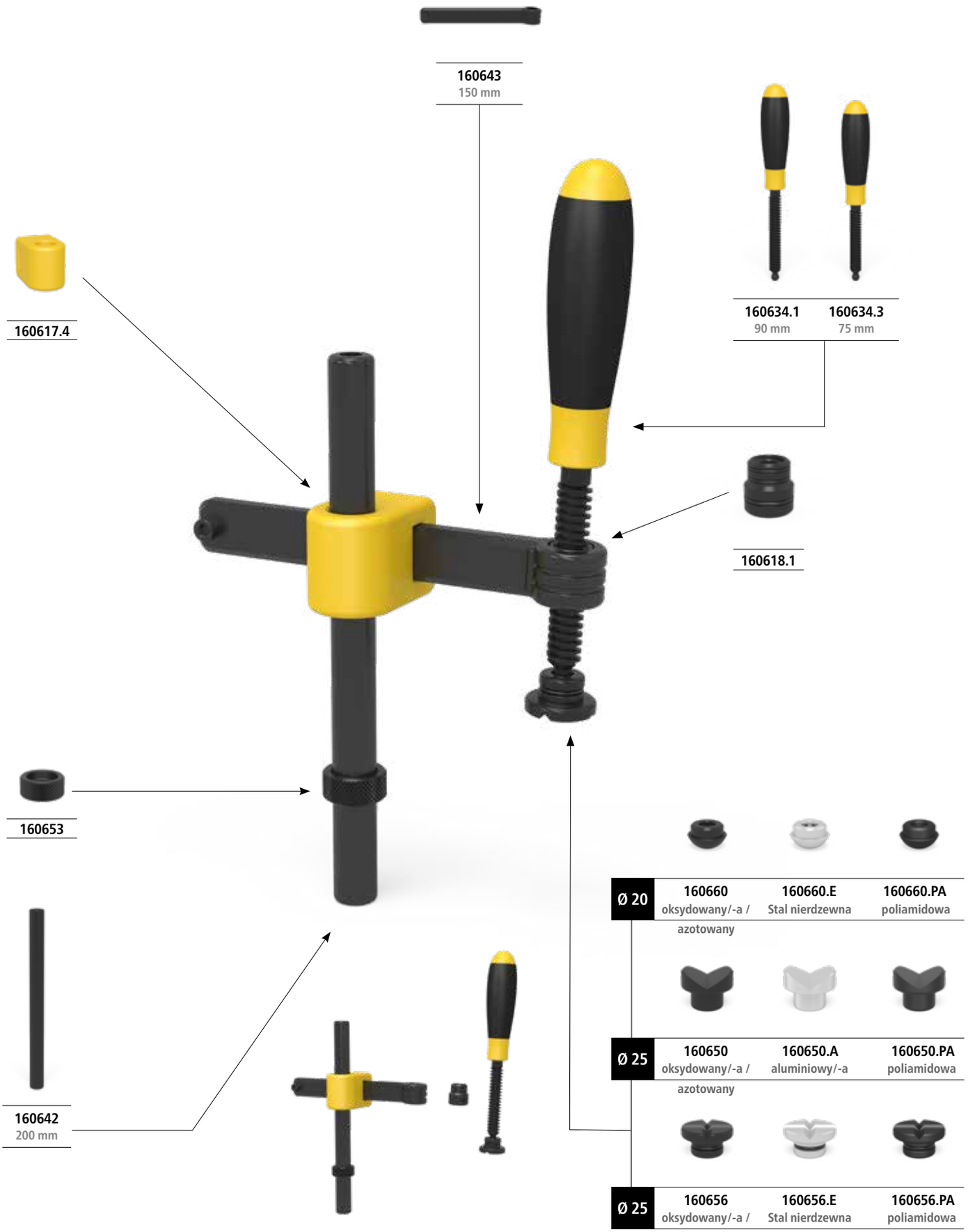

160643
150 mm

160617.4

160634.1
90 mm

160634.3
75 mm

160618.1

160653

160642
200 mm

Ø 20	**160660** oksydowany/-a / azotowany	**160660.E** Stal nierdzewna	**160660.PA** poliamidowa
Ø 25	**160650** oksydowany/-a / azotowany	**160650.A** aluminiowy/-a	**160650.PA** poliamidowa
Ø 25	**160656** oksydowany/-a / azotowany	**160656.E** Stal nierdzewna	**160656.PA** poliamidowa

Akcesoria dla 160601 znajdziesz na stronie 705. Pryzmy do zacisków śrubowych na stronie 710; 711; 712.

Professional Zacisk śrubowy

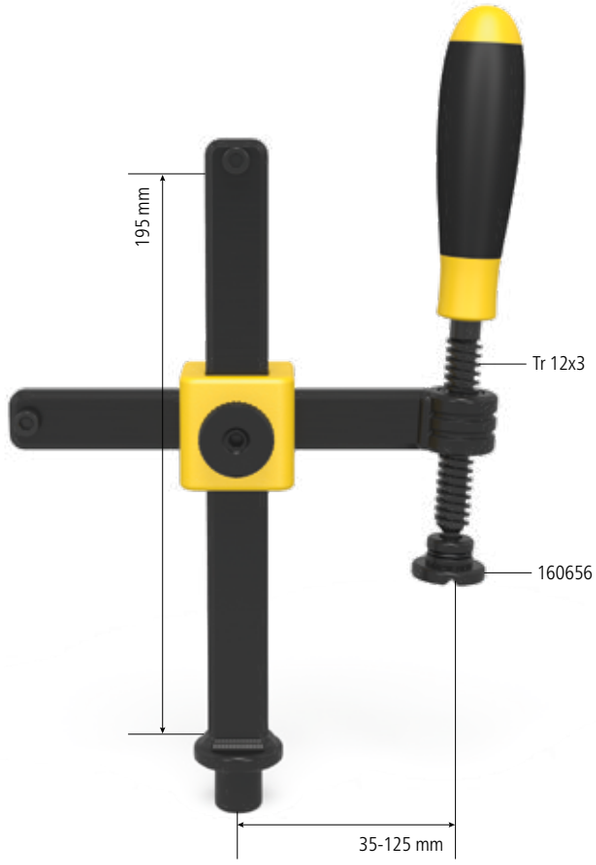

Opis:

Professional Zacisk śrubowy jest narzędziem, które oferuje szybkie, mocne i dokładne mocowanie najróżniejszych elementów.
Efektywność tego zacisku jest wynikiem oszczędności czasu, szybkiej regulacji oraz łatwego demontażu. By sprostać indywidualnym potrzebom, oferujemy różne długości poziomych i pionowych prętów. Wymiar zastosowanego pręta poziomego wynosi 20x10 mm, a pręta pionowego – 20x13 mm. Pręt pionowy jest hartowany.

Aby docisnąć każdy rodzaj spawanego materiału - pryzmy są wymienialne. Odpowiednie pryzmy znajdziesz na stronie 710.

Długą żywotność gwarantuje oksydowany materiał, a możliwość oddzielnego zamawiania poszczególnych elementów zacisku zapewnia komfort użytkowania.

Dzięki nowemu pokrętłu znajdującemu się bezpośrednio na krzyżaku, regulacja wysokości zajmuje zdecydowanie mniej czasu.



160610



160610.S

Model standardowy	maks. nośność:	Waga:	Nr artykułu	
Professional Zacisk śrubowy	2,5 kN	1,20 kg	2-160610 **249,-**	●
Professional Zacisk śrubowy wymiar specjalny			2-160610.S .	○

● = Produkt jest dostępny w magazynie ; ○ = Produkt jest dostępny na zamówienie; Wyjaśnienia na stronie 84

Model standardowy 160610:
zawiera 1x 160634.3, 1x 160643, 1x 160632, 1x 160618.1, 1x 160617, 1x 160662, 1x 160656


160634.3


160643


160632


160618.1


160617


160662

Części zapasowe, wymiary specjalne i elementy do indywidualnej konfiguracji		
Uchwyt gwintowany - dla 160610, 160630, 160620, 160601, 160604 - gwint 12 x 3 mm	75 mm 2-160634.3 ● **43,-**	90 mm 2-160634.1 ● **53,-**
Pręt poziomy - dla 160610, 160601 - bez tulei 160618.1, prosimy zamawiać osobno		150 mm 2-160643 ● **43,-**
Pręt pionowy - dla 160610, 160620		200 mm 2-160632 ● **62,-**
Tuleja gwintowana - dla 160610, 160601 - tuleja gwintowana 12 x 3 mm dla sztyftów zacisków śrubowych systemu 16 - oksydowany/-a		15 mm 2-160618.1 ● **24,-**
Krzyżak żeliwny - dla 160606, 160610 - bez pokrętła		42 mm 2-160617 ● **81,-**
Pokrętło dla krzyżak żeliwny - dla 160606, 160610, 160630		17 mm 2-160662 ● **29,-**

● = Produkt jest dostępny w magazynie ; ○ = Produkt jest dostępny na zamówienie; Wyjaśnienia na stronie 84

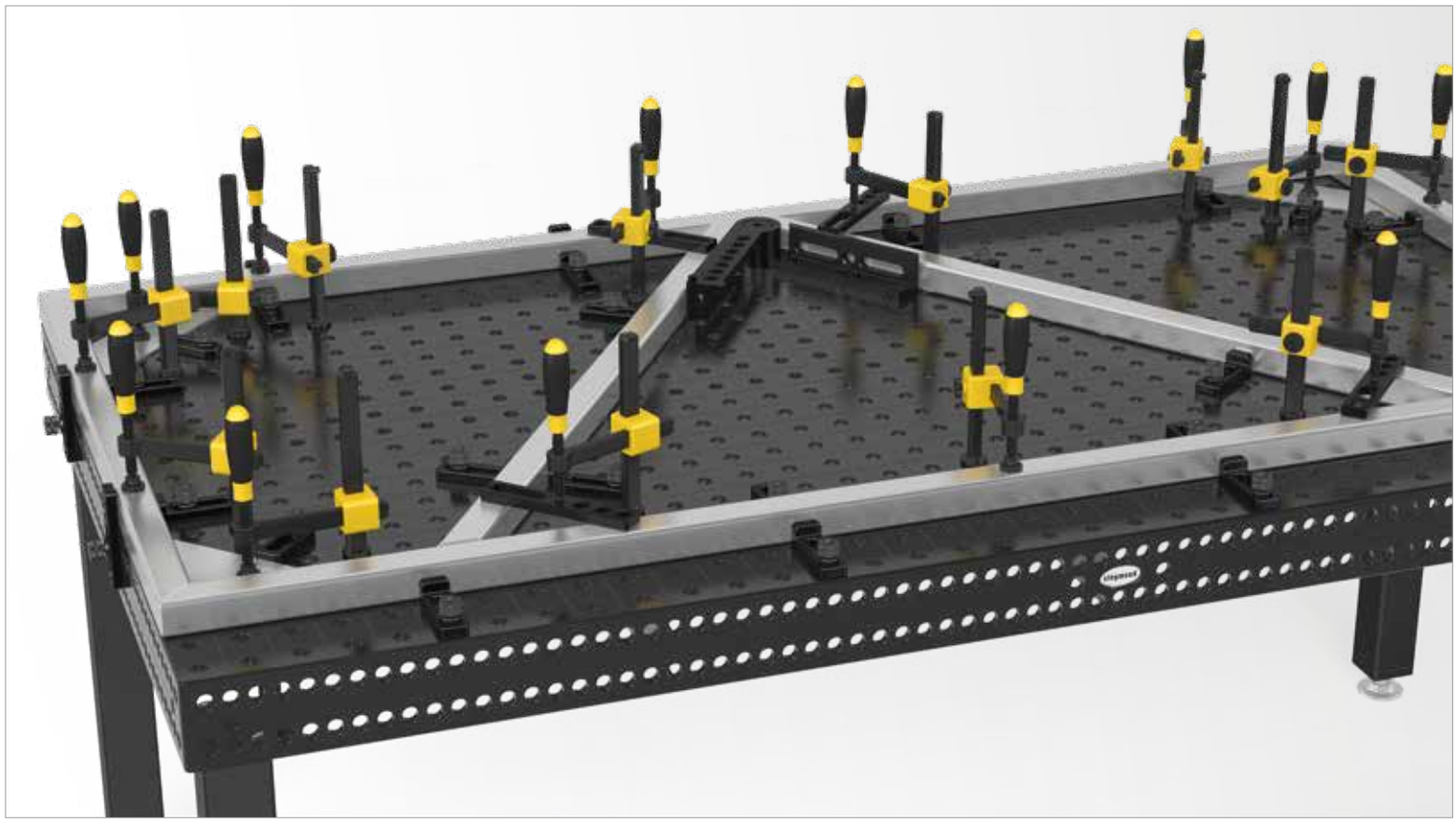

Professional Zacisk śrubowy 45°/90°

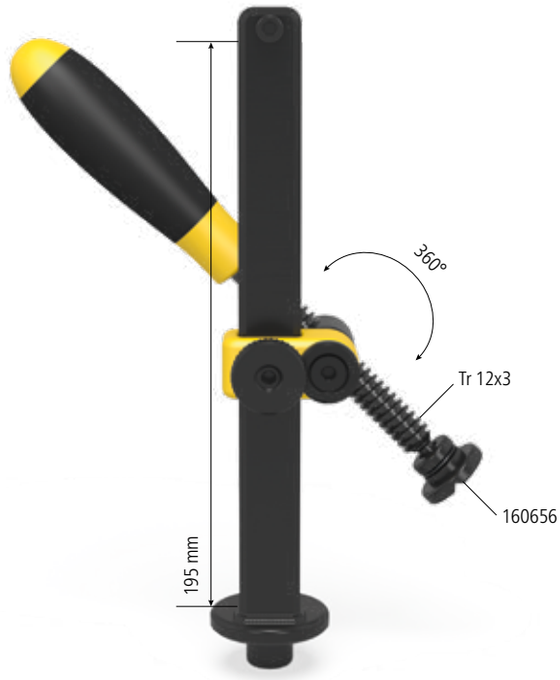

Opis:

Zacisk śrubowy Professional 45°/90° zastępuje standardowe zaciski 45° i 90°. Wyznacza on nowe standardy montażu ze względu na mozliwość obrotu w zakresie 0°-360°.

Dla bezpiecznego mocowania każdego typu spawanych elementów stosuje się pryzmy wymienne. Pryzmy do tego zacisku znajdziesz na stronie 710.

Przekrój zastosowanego pręta płaskiego wynosi 20x13 mm.

Dzięki nowemu pokrętłu znajdującemu się bezpośrednio na krzyżaku, regulacja wysokości jest bardzo szybka.



160630



160630.S

Model standardowy	maks. nośność:	Waga:	Nr artykułu	
Professional Zacisk śrubowy	2,5 kN	0,75 kg	2-160630 **234,-**	●
Professional Zacisk śrubowy wymiar specjalny			2-160630.S .	○

● = Produkt jest dostępny w magazynie ; ○ = Produkt jest dostępny na zamówienie; Wyjaśnienia na stronie 84

Model standardowy 160630:
zawiera 1x 160634.1, 1x 160633, 1x 169108, 1x 160617.2, 1x 160662, 1x 169109, 1x 160656


160634.1


160633


169108


160617.2


160662


169109

Części zapasowe, wymiary specjalne i elementy do indywidualnej konfiguracji		
Uchwyt gwintowany - dla 160610, 160630, 160620, 160601, 160604 - gwint 12 x 3 mm	75 mm 2-160634.3 ● **43,-**	90 mm 2-160634.1 ● **53,-**
Pręt pionowy - dla 160630		200 mm 2-160633 ● **67,-**
Sztyft gwintowany prowadzący - dla 160630		36 mm 2-169108 ● **10,-**
Krzyżak żeliwny - dla 160630 - bez pokrętła		44 mm 2-160617.2 ● **81,-**
Pokrętło dla krzyżak żeliwny - dla 160606, 160610, 160630		17 mm 2-160662 ● **29,-**
Płyta dla krzyżak żeliwny - dla 160630 - ze śrubą wpuszczaną M6x20		10 mm 2-169109 ● **14,-**

● = Produkt jest dostępny w magazynie ; ○ = Produkt jest dostępny na zamówienie; Wyjaśnienia na stronie 84



Szybkościsk Profesjonalny

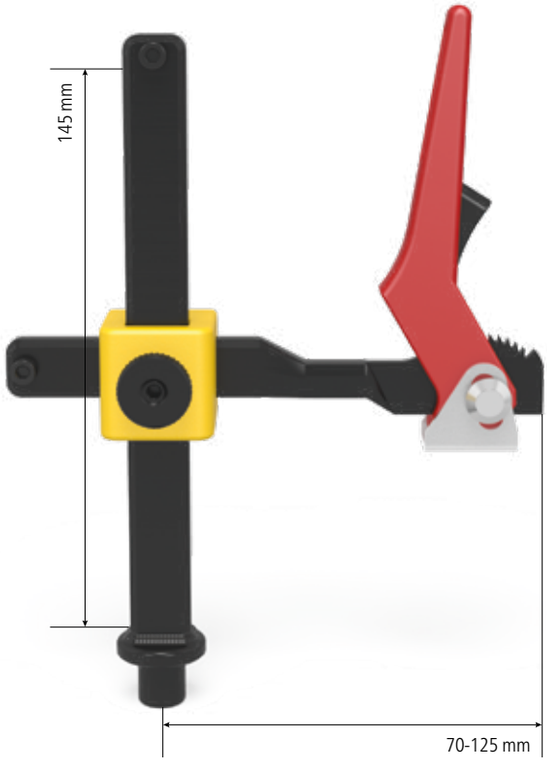

Opis:

Szybkościsk Professional pozwala na szybsze i silniejsze mocowanie spawanych elementów. Umożliwia indywidualne dopasowanie siły docisku. Dzięki nowemu pokrętłu znajdującemu się bezpośrednio na krzyżaku, regulacja wysokości jest bardzo szybka. Przekrój zastosowanego pręta płaskiego wynosi 20x10 mm i 20x13 mm. Dodatkowo pręt pionowy został wzmocniony

Szybkościsk zalecany jest wyłącznie dla stołów systemu 16 azotowanych plazmowo.



160606



160606.S

Model standardowy	maks. nośność:	Waga:	Nr artykułu	
Szybkościsk Profesjonalny	2,5 kN	0,90 kg	2-160606 **321,-**	●
Szybkościsk Profesjonalny wymiar specjalny			2-160606.S .	○

● = Produkt jest dostępny w magazynie ; ○ = Produkt jest dostępny na zamówienie; Wyjaśnienia na stronie 84

Model standardowy 160606:
zawiera 1x 160637, 1x 160632.1, 1x 160617, 1x 160662



160637



160632.1



160617



160662

Części zapasowe, wymiary specjalne i elementy do indywidualnej konfiguracji		
Pręt poziomy z klamrą szybkomocującą - dla 160606	100 mm 2-160637 **211,-**	●
Pręt pionowy - dla 160606	150 mm 2-160632.1 **57,-**	●
Krzyżak żeliwny - dla 160606, 160610 - bez pokrętła	42 mm 2-160617 **81,-**	●
Pokrętło dla krzyżak żeliwny - dla 160606, 160610, 160630	17 mm 2-160662 **29,-**	●

● = Produkt jest dostępny w magazynie ; ○ = Produkt jest dostępny na zamówienie; Wyjaśnienia na stronie 84

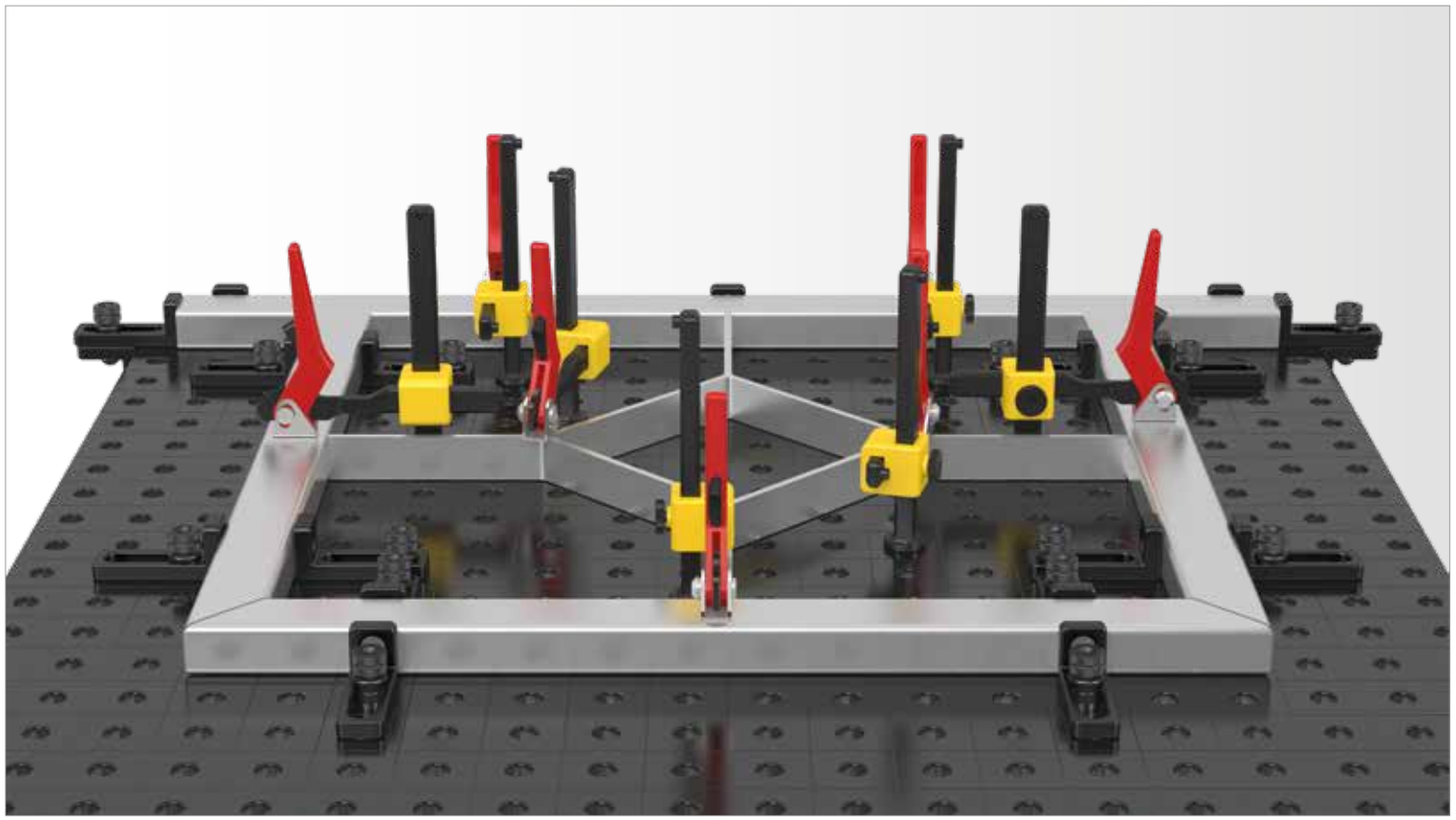

Zacisk śrubowy z prętem okrągłym

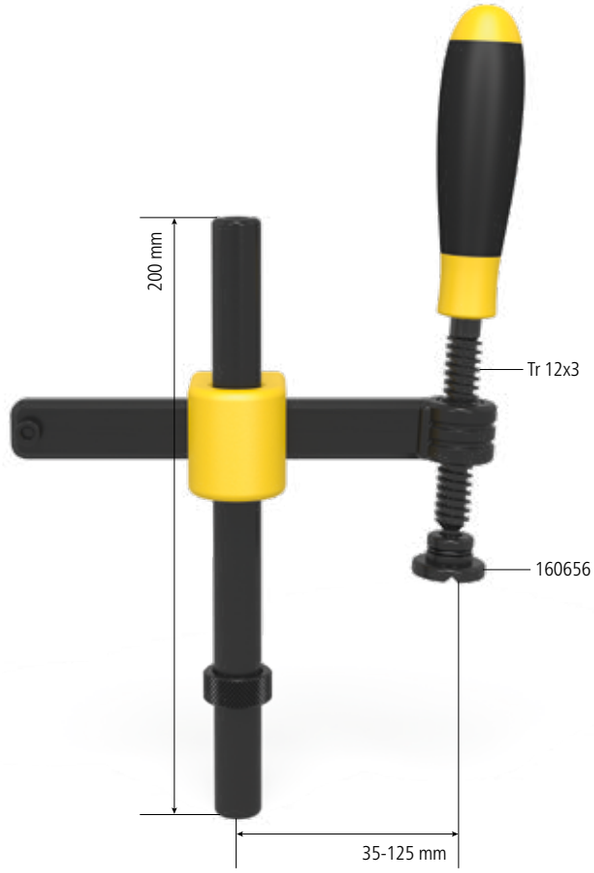

Opis:

Zacisk z pionowym prętem okrągłym jest narzędziem umożliwiającym szybkie, silnie napinanie z dokładnym umiejscowieniem najróżniejszych części. Efektywność osiągana jest przez oszczędność czasu, szybką regulację i prosty demontaż. By sprostać indywidualnym potrzebom dostępne są pionowe i poziome pręty różnej długości. Dla bezpiecznego mocowania każdego typu spawanych elementów stosuje się pryzmy wymienne. Pryzmy do tego zacisku znajdziesz na stronie 710.

Długą żywotność gwarantuje oksydowany materiał, a możliwość oddzielnego zamawiania poszczególnych elementów zacisku zapewnia komfort użytkowania.

Nadaje się do prostego i szybkiego mocowania (patrz maksymalne obciążenie).



160601



160601.S

Model standardowy	maks. nośność:	Waga:	Nr artykułu	
Zacisk śrubowy z prętem okrągłym	1,5 kN	1,00 kg	2-160601 **234,-**	●
Zacisk śrubowy z prętem okrągłym wymiar specjalny			2-160601.S .	○

● = Produkt jest dostępny w magazynie ; ○ = Produkt jest dostępny na zamówienie; Wyjaśnienia na stronie 84

Model standardowy 160601:
zawiera 1x 160634.3, 1x 160643, 1x 160642, 1x 160618.1, 1x 160617.4, 1x 160653, 1x 160656


160634.3


160643


160642


160618.1


160617.4


160653

Części zapasowe, wymiary specjalne i elementy do indywidualnej konfiguracji		
Uchwyt gwintowany - dla 160610, 160630, 160620, 160601, 160604 - gwint 12 x 3 mm	75 mm 2-160634.3 ● **43,-**	90 mm 2-160634.1 ● **53,-**
Pręt poziomy - dla 160610, 160601 - bez tulei 160618.1, prosimy zamawiać osobno		150 mm 2-160643 ● **43,-**
Pręt pionowy okrągły - dla 160601		200 mm 2-160642 ● **24,-**
Tuleja gwintowana - dla 160610, 160601 - tuleja gwintowana 12 x 3 mm dla sztyftów zacisków śrubowych systemu 16 - oksydowany/-a		15 mm 2-160618.1 ● **24,-**
Krzyżak żeliwny - dla 160601 - bez pokrętła		50 mm 2-160617.4 ● **81,-**
Pierścień dystansowy - dla 160601, 160604		2-160653 ● **14,-**

● = Produkt jest dostępny w magazynie ; ○ = Produkt jest dostępny na zamówienie; Wyjaśnienia na stronie 84

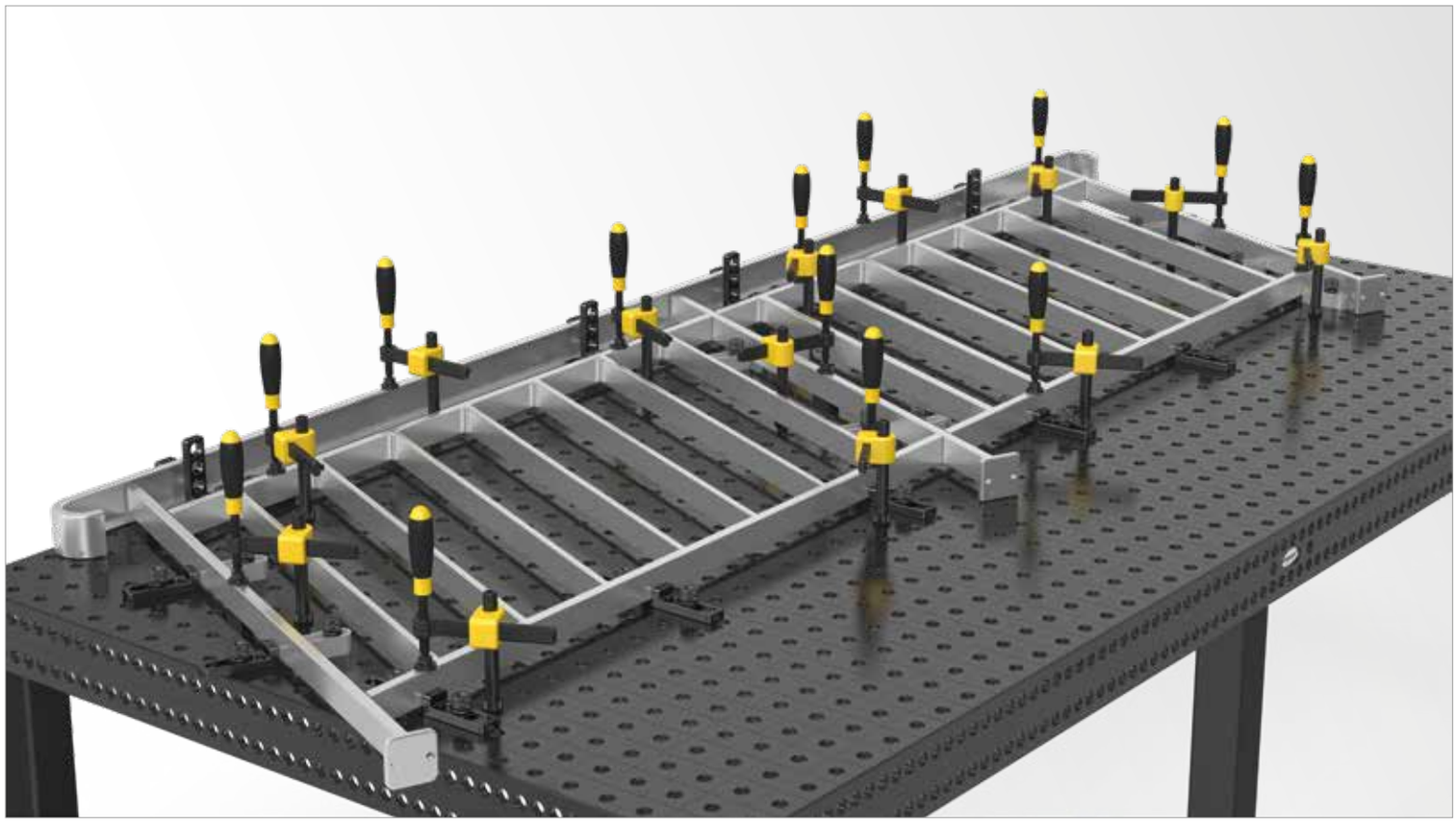

Zacisk z prętem okrągłym Basic uniwersalny

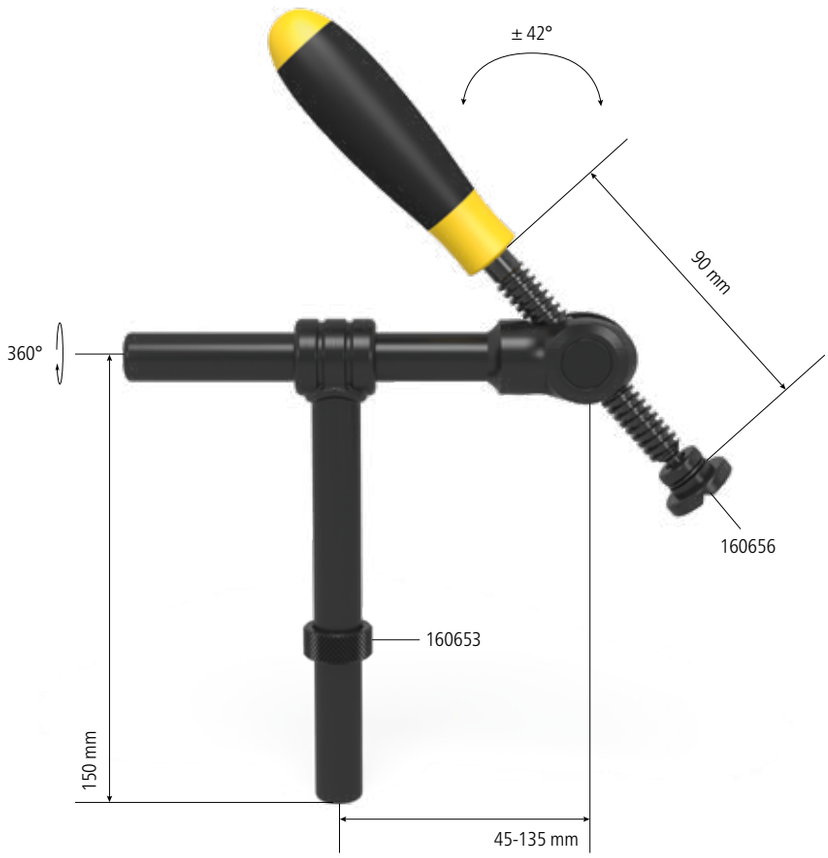

Opis:

Zacisk uniwersalny z prętem okrągłym o kącie + / - 42° pozwala na elastyczne mocowanie ze względu na zastosowanie nasuwanego sztyftu. Zacisk ten łączy w sobie możliwości jakie dają zaciski 45° i 90°. Może być zamocowany pod kątem, jak i prosto. W rezultacie oferuje wiele nowych i bardziej różnorodnych możliwości mocowania.

Poziomy pręt okrągły jest regulowany bezstopniowo, ma długość 150 mm. W połączeniu z nasuwanym sztyftem tworzy zmienny zakres mocowania. Długość pręta pionowego wynosi 150 mm.

Dla bezpiecznego mocowania każdego typu spawanych elementów stosuje się pryzmy wymienne. Pryzmy do tego zacisku znajdziesz na stronie 710.

Długą żywotność gwarantuje oksydowany materiał, a możliwość oddzielnego zamawiania poszczególnych elementów zacisku zapewnia komfort użytkowania. Aby umieścić okrągły pręt pionowy w otworze systemowym, stosuje się pierścień pozycjonujący (Nr artykułu 160653).



160604



160604.S

Model standardowy	maks. nośność:	Waga:	Nr artykułu	
Zacisk na rurze uniwersalny	0,6 kN	0,80 kg	2-160604 **249,-**	●
Zacisk na rurze uniwersalny wymiar specjalny			2-160604.S .	○

● = Produkt jest dostępny w magazynie ; ○ = Produkt jest dostępny na zamówienie; Wyjaśnienia na stronie 84

Model standardowy 160604:
zawiera 1x 160634.1, 1x 160678, 1x 160677, 1x 160679, 1x 160653, 1x 160656


160634.1


160678


160677


160679


160653

Części zapasowe, wymiary specjalne i elementy do indywidualnej konfiguracji				
Uchwyt gwintowany - dla 160610, 160630, 160620, 160601, 160604 - gwint 12 x 3 mm	75 mm 2-160634.3 **43,-**	●	90 mm 2-160634.1 **53,-**	●
Pręt poziomy okrągły - dla 160604	150 mm 2-160678 **91,-**	●	wymiar specjalny 2-160678.S ·	○
Pręt pionowy okrągły - dla 160604 - zastosowanie także jako pręt poziomy	150 mm 2-160677 **62,-**	●	wymiar specjalny 2-160677.S ·	○
Gniazdo sztyftu - dla 160604			28 mm 2-160679 **24,-**	●
Pierścień dystansowy - dla 160601, 160604			2-160653 **14,-**	●

● = Produkt jest dostępny w magazynie ; ○ = Produkt jest dostępny na zamówienie; Wyjaśnienia na stronie 84

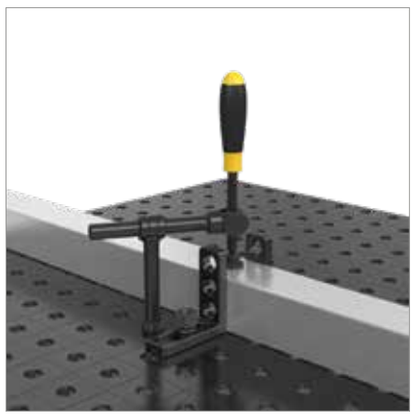





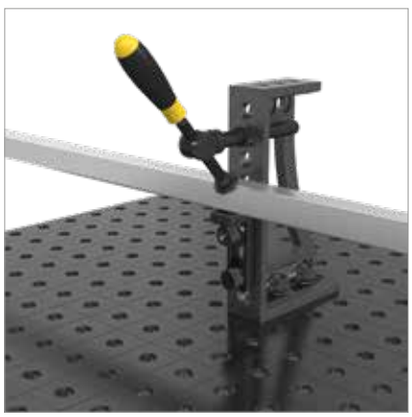

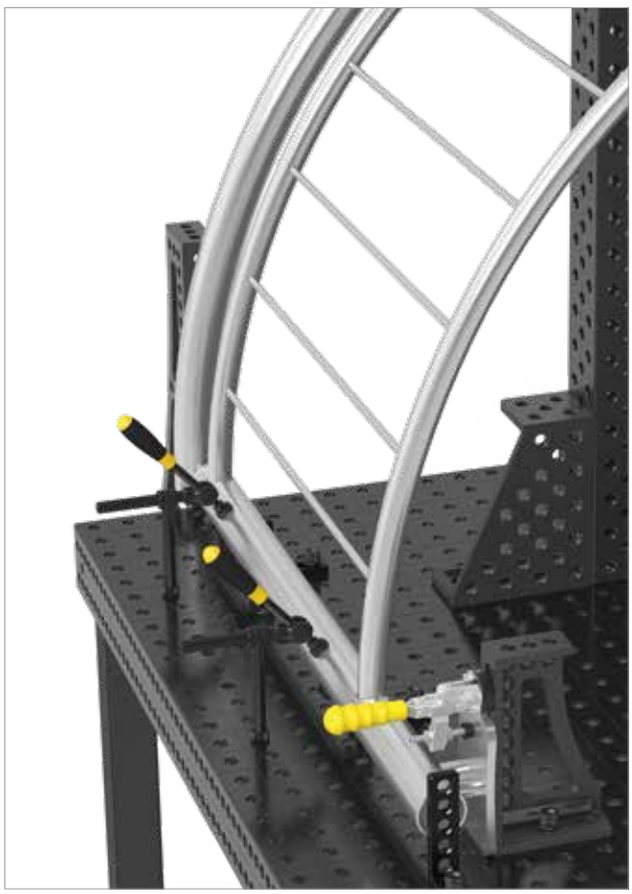

Zacisk śrubowy Basic

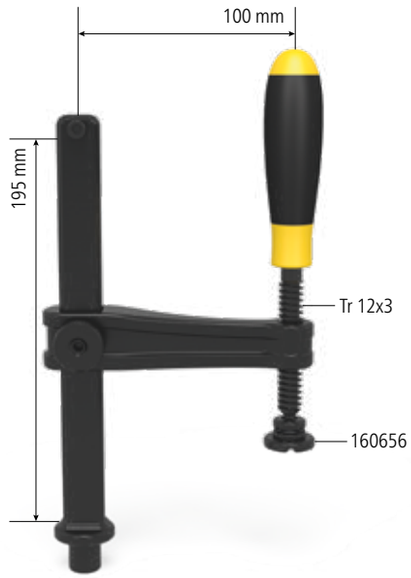



160620

Opis:

Zacisk śrubowy jest prostym i solidnym narzędziem mocującym. Odległość między zaciskiem a elementem spawanym jest regulowana obrotowo. Dla bezpiecznego mocowania każdego typu spawanych elementów stosuje się pryzmy wymienne.
Pryzmy do tego zacisku znajdziesz na stronie 710.

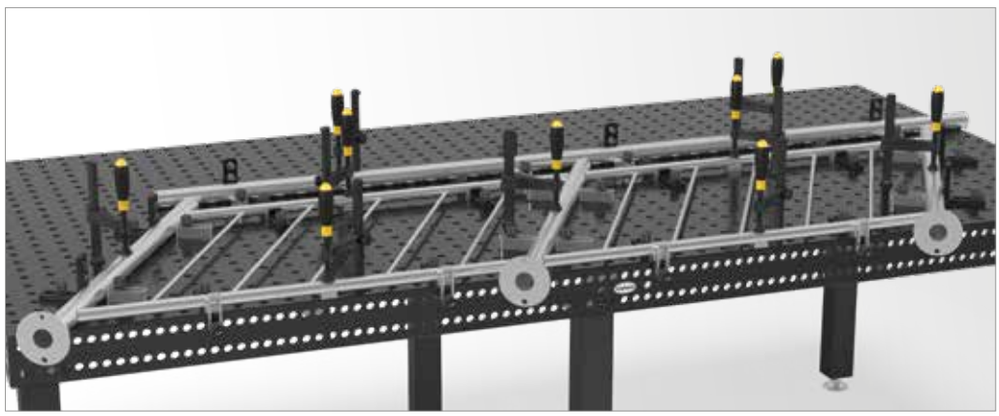



	Szerokość: (b)	Wysokość: (c)	maks. nośność	Waga:	Nr artykułu	
Zacisk śrubowy Basic - oksydowany/-a	128 mm	200 mm	2,5 kN	0,95 kg	2-160620 **196,-**	●

● = Produkt jest dostępny w magazynie ; ○ = Produkt jest dostępny na zamówienie; Wyjaśnienia na stronie 84

Krótki sztyft gwintowy

Opis:

Sztyft gwintowany z tuleją i pryzmą stosowany jest do mocowania poprzez osadzenie tulei w otworze kątownika lub innego komponentu Siegmund. Pryzma zapewnia pewne i dopasowane mocowanie. Regulacja dystansu za pomocą klucza sześciokątnego lub nastawnego.





160666



160618



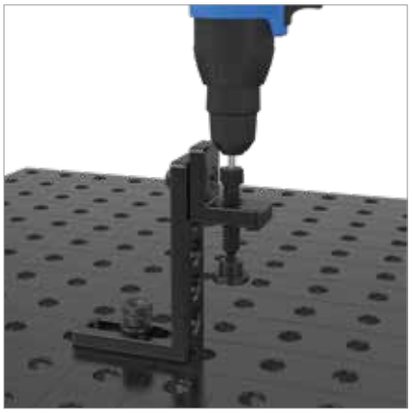

	Wysokość: (c)	Ø: (o)	Waga:	Nr artykułu
Krótki sztyft gwintowy z tuleją i pryzmą - oksydowany/-a - gwint 12 x 3 mm	75 mm		0,10 kg	2-160666 **96,-** ●
Tuleja gwintowana - oksydowany/-a - gwint 12 x 3 mm	10 mm	19 mm	0,01 kg	2-160618 **48,-** ●

● = Produkt jest dostępny w magazynie ; ○ = Produkt jest dostępny na zamówienie; Wyjaśnienia na stronie 84

Pryzma do zacisków śrubowych





160656



160656.E



160656.PA

Opis:

Pryzma do zacisków śrubowych jest odpowiednia zarówno do prętów okrągłych jak i prostokątnych. Zapinając ją do okrągłego zakończenia sztyftu gwintowanego staje się bardziej elastyczna i pozwala na precyzyjne mocowanie dowolnych elementów. Nakładana i zdejmowana bez użycia dodatkowych narzędzi.

Dostępne różne rodzaje wykończenia.
Pryzma poliamidowa do zabezpieczenia przed zarysowaniem powierzchni.
Pryzma ze stali nierdzewnej do zastosowania w materiałach delikatnych oraz wymagających zabezpieczenia antykorozyjnego.

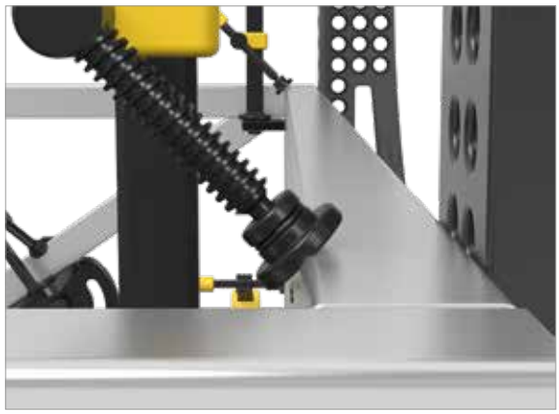



		Wysokość: (c)	Ø: (o)	Waga:	Nr artykułu	
Pryzma do zacisków śrubowych - oksydowany/-a / azotowany - Do wałka z gwintem trapezowym 12 x 3 mm		14 mm	25 mm	0,02 kg	2-160656 **33,-**	●
Pryzma do zacisków śrubowych - Stal nierdzewna - Do wałka z gwintem trapezowym 12 x 3 mm		14 mm	25 mm	0,02 kg	2-160656.E **48,-**	●
Pryzma do zacisków śrubowych - poliamidowa - Do wałka z gwintem trapezowym 12 x 3 mm	PA	14 mm	25 mm	0,01 kg	2-160656.PA **33,-**	●

● = Produkt jest dostępny w magazynie ; ○ = Produkt jest dostępny na zamówienie; Wyjaśnienia na stronie 84

Pryzma Duo Ø 25 dla zacisków śrubowych

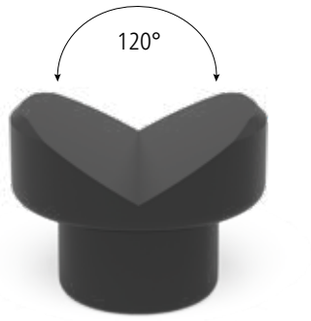



160650



160650.PA



160650.A

Opis:

Pryzma Duo charakteryzuje się dwoma funkcjami - jedną z nich jest kompatybilność z całym systemem 16 mm oraz ze wszystkimi zaciskami śrubowymi. Kąt dwuścienny 120° tworzy solidne wsparcie dla wszystkich profili okrągłych. Dzięki spłaszczonym narożnikom może być również stosowana do spawania elementów płaskich.

Pryzma poliamidowa wykorzystywana jest przy materiałach wrażliwych na zarysowania.

Pryzma z poliamidu jest odpowiednia wyłącznie dla zacisków.





		Wysokość: (c)	Ø: (o)	Waga:	Nr artykułu	
Pryzma Duo Ø 25 - oksydowany/-a / azotowany - Do wałka z gwintem trapezowym 12 x 3 mm - bez O-ring		19 mm	25 mm	0,04 kg	2-160650 **48,-**	●
Pryzma Duo Ø 25 - poliamidowa - Do wałka z gwintem trapezowym 12 x 3 mm - bez O-ring	PA	19 mm	25 mm	0,01 kg	2-160650.PA **48,-**	●
Pryzma Duo Ø 25 - aluminiowy/-a - Do wałka z gwintem trapezowym 12 x 3 mm - bez O-ring	ALU	19 mm	25 mm	0,01 kg	2-160650.A **57,-**	●

● = Produkt jest dostępny w magazynie ; ○ = Produkt jest dostępny na zamówienie; Wyjaśnienia na stronie 84

PA = poliamidowa ALU = aluminiowy/-a

Adapter okrągły dla zacisków śrubowych





160660



160660.E



160660.PA



160661

Opis:

Okrągły adapter do zacisków śrubowych został specjalnie zaprojektowany do mocowania w narożnikach lub rowkach. Dołączony do kulistego zakończenia sztyftu, stanowi ruchome zakończenie zacisku zapewniając precyzyjne pozycjonowanie.

Nakładany i zdejmowany bez użycia dodatkowych narzędzi.

Dostępne wykonanie z różnych materiałów.
Wersja poliamidowa wykorzystywana jest przy materiałach wrażliwych na zarysowania.
Wersja ze stali nierdzewnej stosowana jest przy materiałach delikatnych oraz wymagających zabezpieczenia antykorozyjnego.





		Wysokość: (c)	Ø: (o)	Waga:	Nr artykułu	
Adapter okrągły dla zacisków śrubowych - oksydowany/-a - Do wałka z gwintem trapezowym 12 x 3 mm		13 mm	20 mm	0,02 kg	2-160660 **33,-**	●
Adapter okrągły dla zacisków śrubowych - Stal nierdzewna - Do wałka z gwintem trapezowym 12 x 3 mm		13 mm	20 mm	0,02 kg	2-160660.E **48,-**	●
Adapter okrągły dla zacisków śrubowych - poliamidowa - Do wałka z gwintem trapezowym 12 x 3 mm	PA	13 mm	20 mm	0,01 kg	2-160660.PA **38,-**	●
Adapter próżniowy dla zacisków śrubowych - oksydowany/-a - gwint 12 x 3 mm - na zamówienie		25 mm	25 mm	0,07 kg	2-160661 **57,-**	●

● = Produkt jest dostępny w magazynie ; ○ = Produkt jest dostępny na zamówienie; Wyjaśnienia na stronie 84

PA = poliamidowa





Strona 718
Pryzma Vario Ø 50 90°/120° z wkręconym paskiem



Strona 718
Pryzma Vario Ø 50 90°/120° z wkręconym paskiem



Strona 718
Pryzma Vario Ø 50 90°/120° z wkręconym paskiem



Strona 719
Pryzma Ø 80 120° z wkręconym paskiem



Strona 719
Pryzma Ø 80 120° z wkręconym paskiem



Strona 719
Pryzma Ø 80 120° z wkręconym paskiem



Strona 720
Wspornik pryzmy 50



Strona 720
Wspornik pryzmy 100



Strona 720
Pasek do pryzmy wkręcany



Strona 720
Śruba specjalna



Strona 721
Śruba podpierająca Ø 50



Strona 722
Zestaw wsporników 7 elementów



Strona 723
Stożek mocujący



Strona 724
Wspornik regulowany z miarką

Pryzmy & Wsporniki

Wszystkie pryzmy systemu 16 posiadają wkręcany kołnierz, który w razie potrzeby można usunąć.

Wkręcany kołnierz i śruba specjalna dołączone są do dostawy każdej pryzmy.

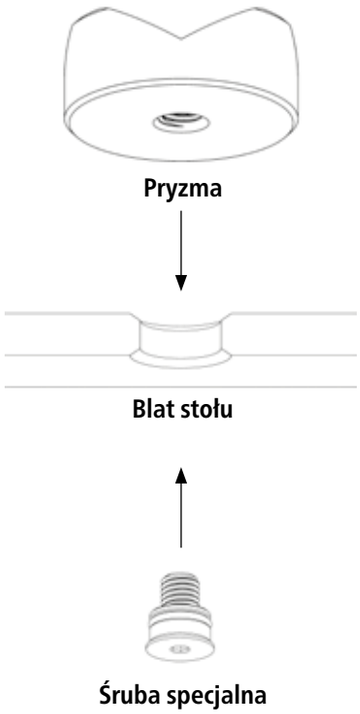

LUB:

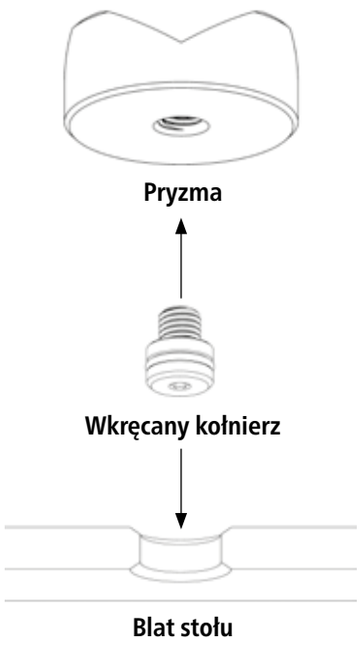

PRYZMA VARIO Ø 50 90° / 120°

Strona 718

WERSJE

oksydowany/-a
aluminiowy/-a
poliamidowa



160645.1

PRYZMA Ø 80 120°

Strona 719

WERSJE

oksydowany/-a / azotowany
aluminiowy/-a
poliamidowa

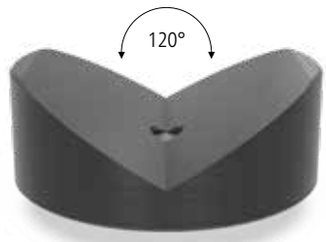

160652.1

WSPORNIK PRYZMY

Strona 720

Może być szybko i bezpiecznie wkręcony do każdej pryzmy.

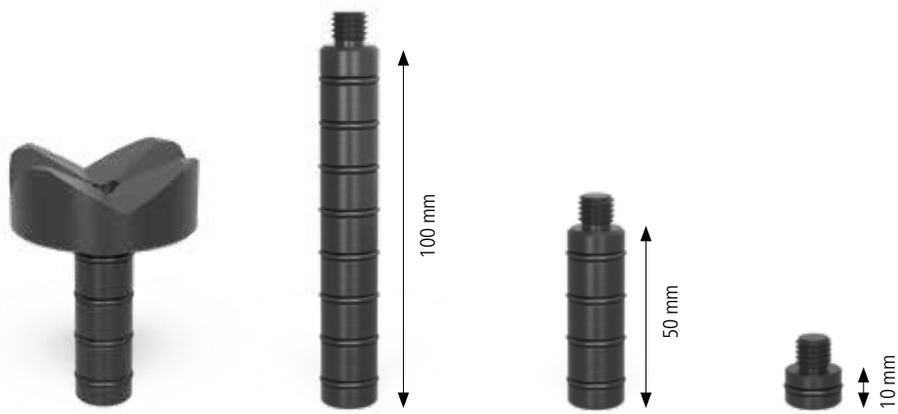

Zastosowanie | 160649.2 | 160649.1 | 160649

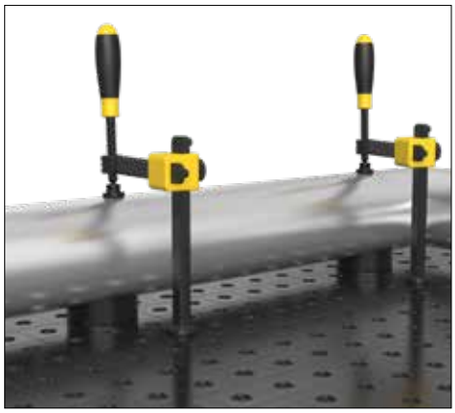

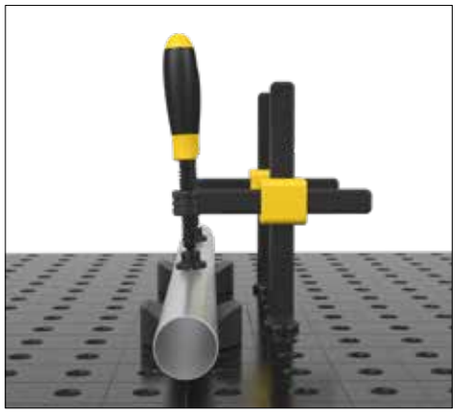

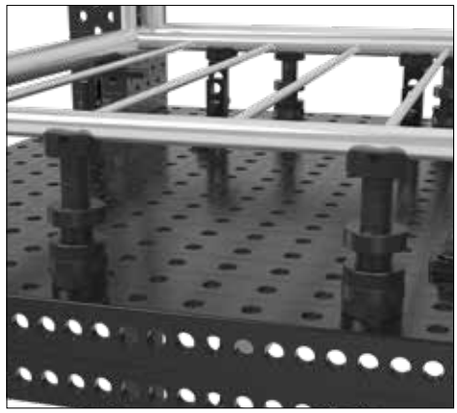

Z KOŁNIERZEM W OTWORZE SYSTEMOWYM

Pryzma z wkręcanym kołnierzem może być stosowana we wszystkich otworach systemu 16, oferując stabilną podporę dla rur.

BEZ WKRĘCANEGO KOŁNIERZA NA STOLE

Wszystkie pryzmy systemu 16 mogę być także używane bez wkręcanego kołnierza i pozycjonowane na stole niezależnie od układu otworów.

Z ROZSZERZENIEM PRYZMY

Jeśli jest to konieczne, rozszerzenie pryzmy może być wkręcone. Pozwala to na pozycjonowanie różnych wysokości przy użyciu dystansera lub dysków podtrzymujących.
W połączeniu ze wspornikiem możliwe jest bezstopniowe pozycjonowanie.

Zobacz podkładki (Nr artykułu 160821) lub śrubę pomocniczą (Nr artykułu 160822).

Video produktu znajdziesz na:

www.siegmund.com/V160645

Pryzma Vario Ø 50 90°/120° z wkręconym paskiem





160645.1



160645.1.A



160645.1.PA



160641

Opis:

Pryzma Vario Ø 50 dzięki połączeniu kątów 90° i 120° pozwala na mocowanie profili okrągłych jak również skręconych pod kątem 45° profili prostokątnych o średnicy 80 mm. Dodatkowo pryzma stanowi uniwersalną podstawę dla całego systemu 16 mm.

Pryzma z wkręcanym kołnierzem może być zamocowana. Aby pozycjonować pryzmę niezależnie od otworów, można w łatwy sposób odkręcić kołnierz. Jeśli to konieczne, wysokość robocza pryzmy może być zmieniona przez zastosowanie rozszerzenia pryzmy.

Pryzma poliamidowa wykorzystywana jest przy materiałach wrażliwych na zarysowania.

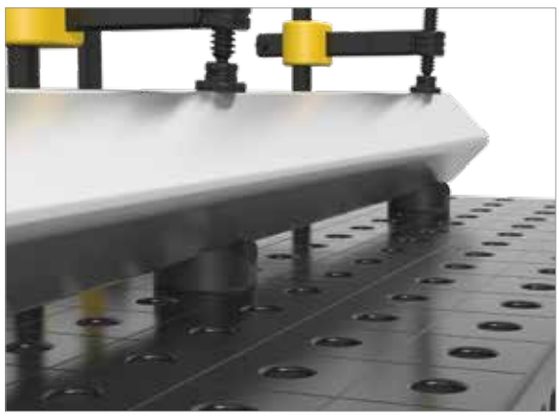





		Wysokość: (c)	Ø: (o)	Waga:	Nr artykułu
Pryzma Vario Ø 50 90°/120° z wkręconym paskiem - oksydowany/-a - gwint M10 np. jako rozszerzenie pryzmy (Nr artykułu 160649)		20 mm	50 mm	0,21 kg	2-160645.1 **148,-** ●
Pryzma Vario Ø 50 90°/120° z wkręconym paskiem - aluminiowy/-a - gwint M10 np. jako rozszerzenie pryzmy (Nr artykułu 160649)	ALU	20 mm	50 mm	0,07 kg	2-160645.1.A **201,-** ●
Pryzma Vario Ø 50 90°/120° z wkręconym paskiem - poliamidowa - gwint M10 np. jako rozszerzenie pryzmy (Nr artykułu 160649)	PA	20 mm	50 mm	0,03 kg	2-160645.1.PA **191,-** ●
Pryzma Vario Ø 50 90°/120° bez paska - oksydowany/-a - Pryzma może być mocowana za pomocą trzpienia		35 mm	50 mm	0,39 kg	2-160641 **153,-** ●

● = Produkt jest dostępny w magazynie ; ○ = Produkt jest dostępny na zamówienie; Wyjaśnienia na stronie 84

Pryzma Ø 80 120° z wkręconym paskiem

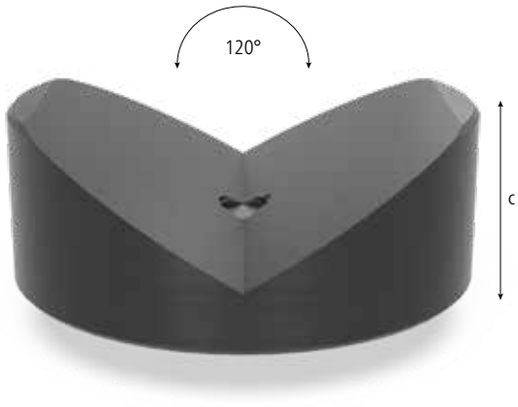



160652.1

160652.1.A



160652.1.PA

Opis:

Pryzma Ø 80 z kątem dwuściennym 120° tworzy solidne wsparcie dla rur i innych profili okrągłych o średnicy 120 mm. Dzięki ergonomicznej konstrukcji i wykonaniu stanowi uniwersalną podstawę dla całego systemu 16 mm.

Pryzma z wkręcanym kołnierzem może być zamocowana. Aby pozycjonować pryzmę niezależnie od otworów, można w łatwy sposób odkręcić kołnierz. Jeśli to konieczne, wysokość robocza pryzmy może być zmieniona przez zastosowanie rozszerzenia pryzmy.

Pryzma poliamidowa wykorzystywana jest przy materiałach wrażliwych na zarysowania.

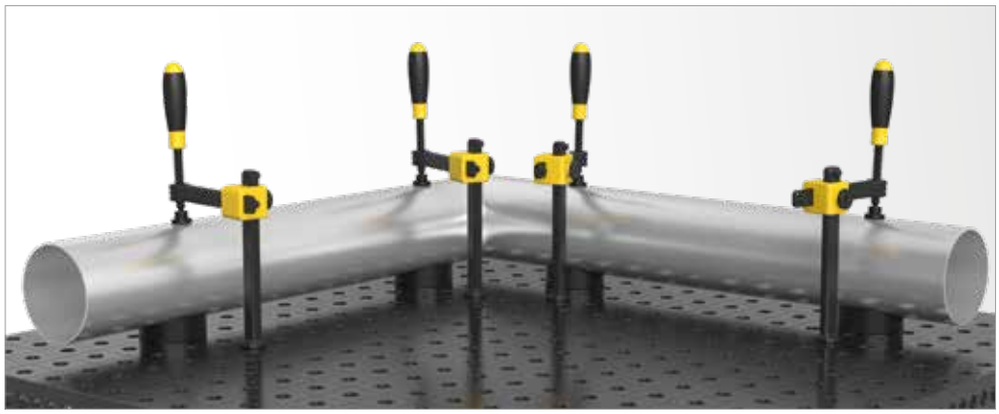



		Wysokość: (c)	Ø: (o)	Waga:	Nr artykułu
Pryzma Ø 80 120° z wkręconym paskiem - oksydowany/-a / azotowany - gwint M10 np. jako rozszerzenie pryzmy (Nr artykułu 160649)		30 mm	80 mm	0,77 kg	2-160652.1 **163,-** ●
Pryzma Ø 80 120° z wkręconym paskiem - aluminiowy/-a - gwint M10 np. jako rozszerzenie pryzmy (Nr artykułu 160649)	ALU	30 mm	80 mm	0,77 kg	2-160652.1.A **249,-** ●
Pryzma Ø 80 120° z wkręconym paskiem - poliamidowa - gwint M10 np. jako rozszerzenie pryzmy (Nr artykułu 160649)	PA	30 mm	80 mm	0,77 kg	2-160652.1.PA **249,-** ●

● = Produkt jest dostępny w magazynie ; ○ = Produkt jest dostępny na zamówienie; Wyjaśnienia na stronie 84

ALU = aluminiowy/-a PA = poliamidowa

Wspornik pryzmy

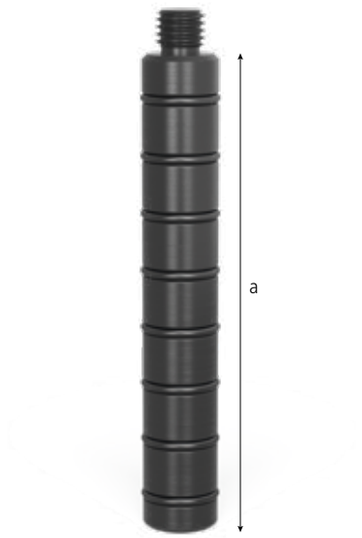



160649.1

160649.2



160649

160649.0

Opis:

Wspornik pryzmy można szybko i bezpiecznie przykręcić do każdej pryzmy, umożliwiając pozycjonowanie pryzmy na różnych wysokościach w kombinacji ze wspornikami (Nr artykułu 160821).

Zastosowanie śruby podtrzymującej (Nr artykułu 160822) pozwala na bezstopniowe pozycjonowanie.

Ze względu na gwint, Rozszerzenie Pryzmy przykręcić do innych przedłużek lub przymocować do niestandardowej konstrukcji.

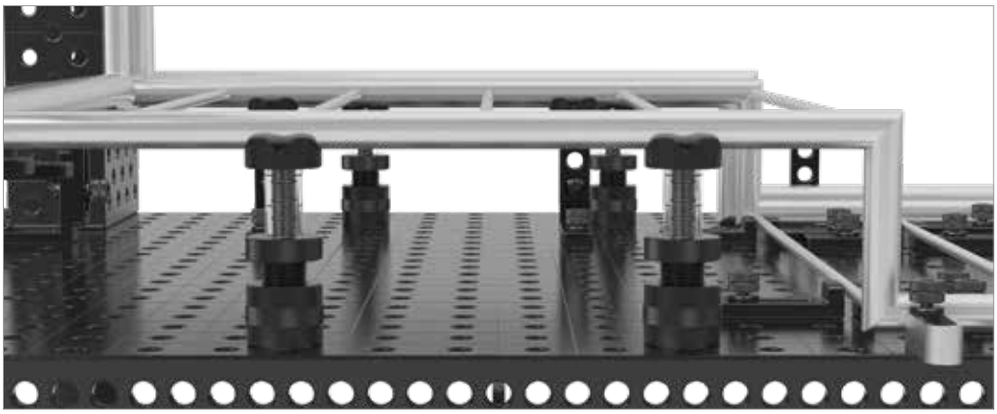



	Długość: (a)	Ø: (o)	Waga:	Nr artykułu
Wspornik pryzmy 50 - oksydowany/-a	50 mm	16 mm	0,08 kg	2-160649.1 **72,-** ●
Wspornik pryzmy 100 - oksydowany/-a	100 mm	16 mm	0,15 kg	2-160649.2 **91,-** ●
Pasek do pryzmy wkręcany - oksydowany/-a	10 mm	16 mm	0,02 kg	2-160649 **29,-** ●
Śruba specjalna - dla pryzm systemu 16	10 mm	16 mm	0,02 kg	2-160649.0 **29,-** ●

● = Produkt jest dostępny w magazynie ; ○ = Produkt jest dostępny na zamówienie; Wyjaśnienia na stronie 84

Na zamówienie wszystkie artykuły dostępne są w wersji aluminiowej lub poliamidowej.

Śruba podpierająca

Opis:

Śruba podpierająca pozwala na precyzyjną regulację wysokości w zakresie 55-75 mm. Wysokość można znacznie zwiększyć przy użyciu rozszerzenia pryzmy lub zestawu wsporników.





160822

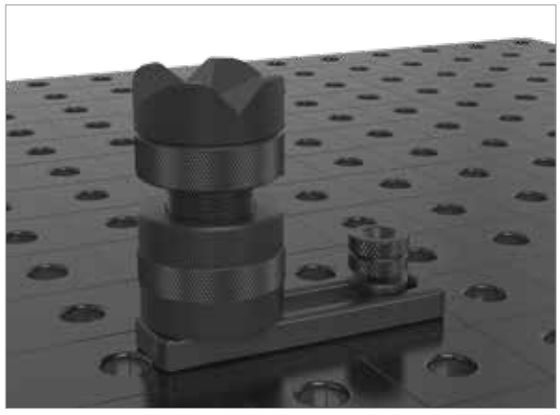



	Wysokość: (c)	Ø: (o)	Waga:	Nr artykułu
Śruba podpierająca Ø 50 - oksydowany/-a	55-75 mm	50 mm	0,71 kg	2-160822 ● **134,-**

● = Produkt jest dostępny w magazynie ; ○ = Produkt jest dostępny na zamówienie; Wyjaśnienia na stronie 84

Zestaw wsporników 7 elementów





160821



160821.1



160821.2

Opis:

Zestaw wsporników, składający się z 7 elementów, pozwala na tworzenie powierzchni nośnych o różnych wysokościach. Poszczególne wsporniki mogą być stosowane w celu skompensowania różnic wysokości w zakresie 1-60 mm.
Najmniejszy element ma wysokość 1 mm, co pozwala na precyzyjne osiągnięcie żądanej wysokości. Odległość określana jest prze użycie poszczególnych podpór.
Wsporniki mogą być łatwo i precyzyjnie regulowane za pomocą O-ringów. Zestaw może powszechnie stosowany we wszystkich otworach 16 mm. Gwint M10 wewnątrz wsporników pozwala na umieszczenie specyficznych komponentów klienta lub pryzm.

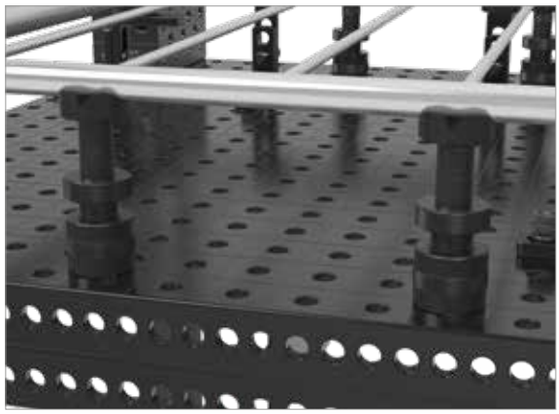





	Wysokość: (c)	Ø: (o)	Waga:	Nr artykułu	
Zestaw wsporników 7 elementów - oksydowany/-a	65 mm	25 mm	0,17 kg	2-160821 **153,-**	●
Kolumna do wsporników - oksydowany/-a	65 mm	25 mm	0,09 kg	2-160821.1 **77,-**	●
Zestaw dysków - gradacja dysków: 1 / 2 / 3 / 5 mm 10 / 20 mm		25 mm	0,08 kg	2-160821.2 **77,-**	●

● = Produkt jest dostępny w magazynie ; ○ = Produkt jest dostępny na zamówienie; Wyjaśnienia na stronie 84

Stożek mocujący



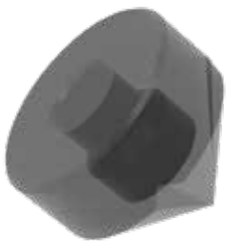



160670

Opis:

Dzięki prostemu dołączeniu stożka zaciskowego, można szybko i łatwo mocować pręty okrągłe i prostokątne o średnicy do < 45 mm. Stożek zaciskowy jest mocowany za pomocą śrub.





	Wysokość: (c)	Ø: (o)	Waga:	Nr artykułu
Stożek mocujący - oksydowany/-a / azotowany	40 mm	45 mm	0,26 kg	2-160670 ● **62,-**

● = Produkt jest dostępny w magazynie ; ○ = Produkt jest dostępny na zamówienie; Wyjaśnienia na stronie 84

Na zamówienie wszystkie artykuły dostępne są w wersji aluminiowej lub poliamidowej.

Wspornik regulowany z miarką



160824

Opis:

Regulowana wysokość wspornika ze skalą zapewnia solidną powierzchnię podparcia i może być stosowana we wszystkich otworach systemu.

Wysokość regulowana bezstopniowo w zakresie od 20 do 105 mm, poprzez pierścień regulacyjny i nakrętkę blokującą z dokładnością do 1 mm.

Dostępny od 01.04.2019.

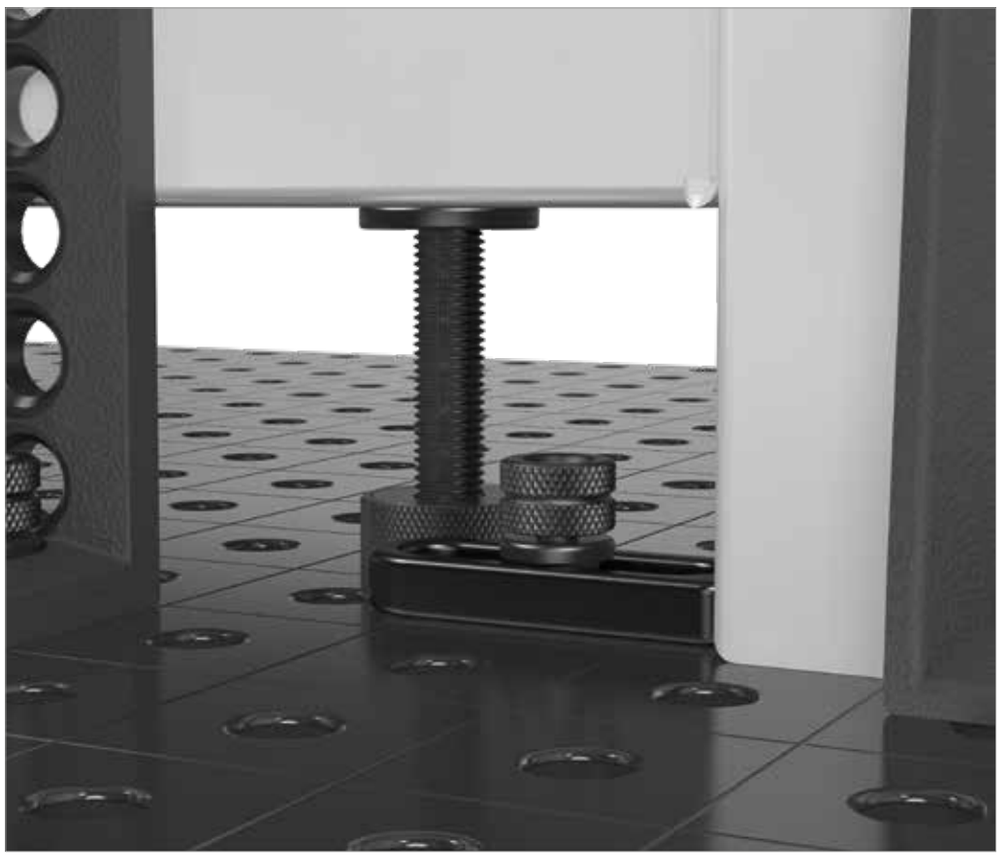



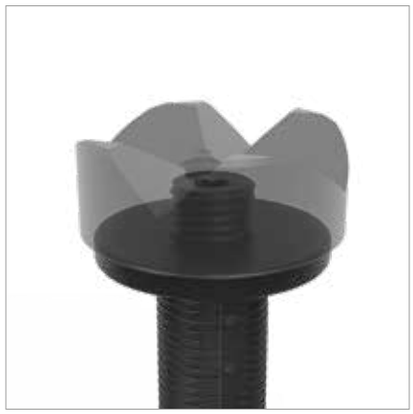



	Długość: (a)	Ø: (o)	Waga:	Nr artykułu	
Wspornik regulowany z miarką - zawiera Śruba nastawczych	125 mm	40 mm	0,33 kg	2-160824 **167,-**	●

● = Produkt jest dostępny w magazynie ; ○ = Produkt jest dostępny na zamówienie; Wyjaśnienia na stronie 84



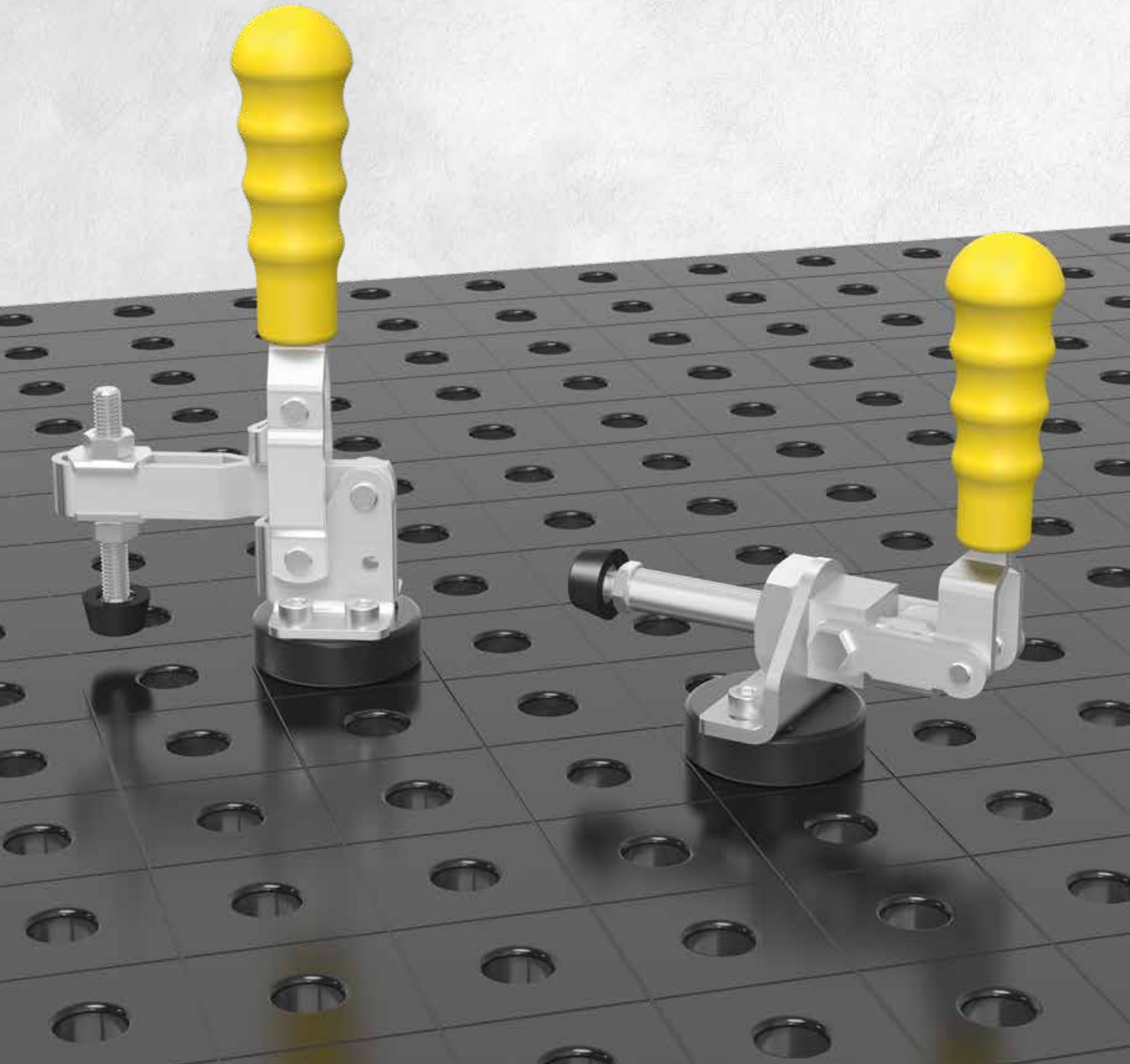



Strona 728

Zacisk pionowy z adapterem



Strona 729

Zacisk liniowy z adapterem



Strona 730

Adapter z otworami Ø 48 / 15 dla szybkościsków



Strona 730

Adapter bez otworów Ø 48 / 15 dla szybkościsków

Zacisk pionowy z adapterem

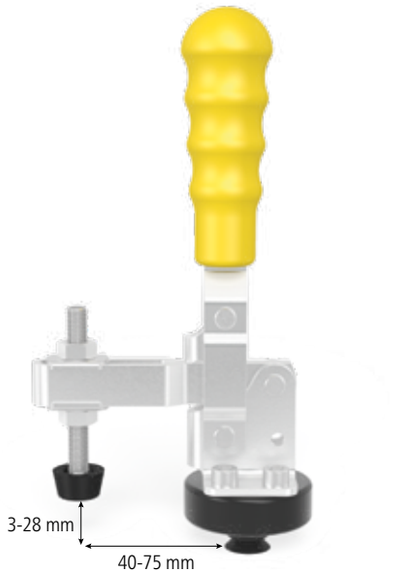



160705



009082

Opis:

Zacisk pionowy z adapterem może być stosowany uniwersalnie we wszystkich otworach 16 mm. Najwyższą funkcjonalność uzyskuje przez połączenie ze stoperem uniwersalnym (Nr artykułu 160420.N).

Adapter może być wymieniony. Inne wymiary na stronie 730.

Pozostałe zaciski z dźwignią kolankową można znaleźć w Internecie na stronie www.siegmund.com



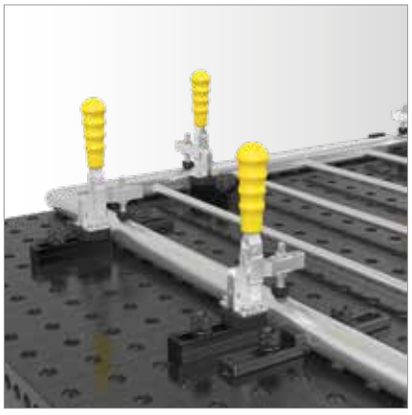

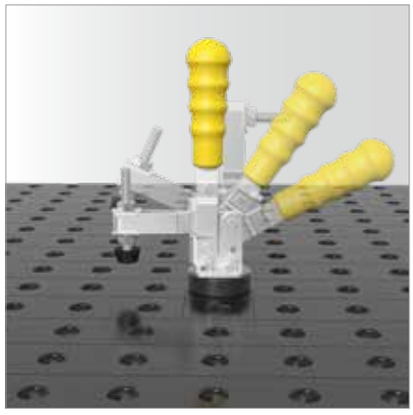

	Waga:	Nr artykułu
Zacisk pionowy z adapterem - adapterem 160715	0,95 kg	2-160705 ● **163,-**
Zacisk pionowy	0,39 kg	2-009082 ● **105,-**

● = Produkt jest dostępny w magazynie ; ○ = Produkt jest dostępny na zamówienie; Wyjaśnienia na stronie 84

Zacisk liniowy z adapterem

Opis:

Zacisk liniowy z adapterem może być stosowany uniwersalnie we wszystkich otworach 16 mm. Najwyższą funkcjonalność uzyskuje przez połączenie ze stoperem uniwersalnym (Nr artykułu 160420.N).

Adapter może być wymieniony. Inne wymiary na stronie 730.

Pozostałe zaciski z dźwignią kolankową można znaleźć w Internecie na stronie www.siegmund.com

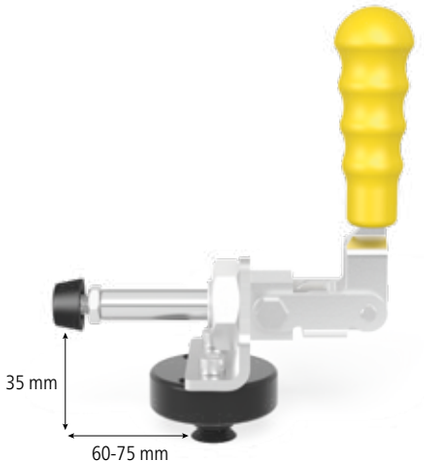



160710



009083

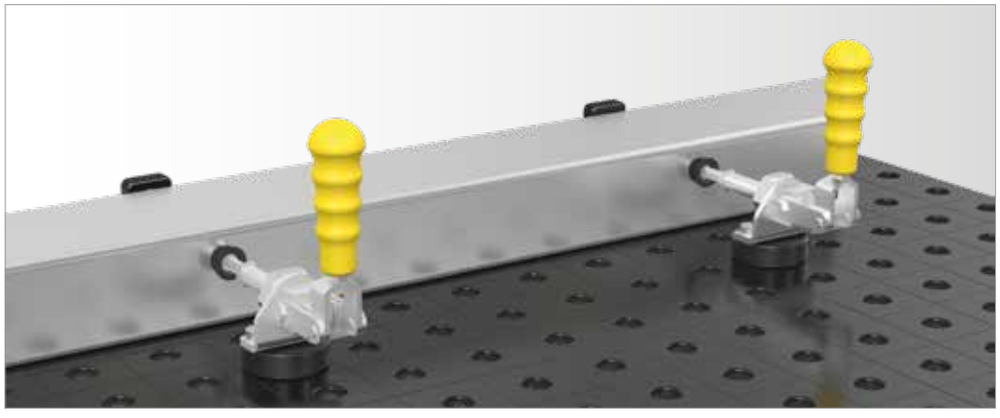

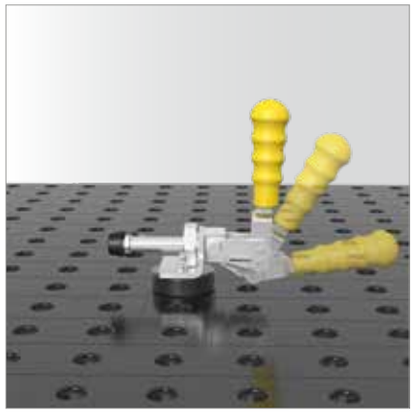

	Waga:	Nr artykułu
Zacisk liniowy z adapterem - adapterem 160715	0,91 kg	2-160710 ● **177,-**
Zacisk liniowy	0,40 kg	2-009083 ● **120,-**

● = Produkt jest dostępny w magazynie ; ○ = Produkt jest dostępny na zamówienie; Wyjaśnienia na stronie 84

Adapter z otworami / Adapter bez otworów

Opis:

Adapter z otworami może być stosowany uniwersalnie we wszystkich otworach 16 mm. Maksymalne dopasowanie zawdzięcza O-ringowi. Służy do montażu zacisków szybkozmiennych lub innych urządzeń klienta.





160715



160720





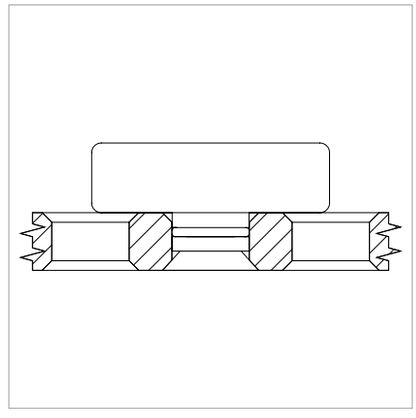

	Wysokość: (c)	Ø: (o)	MS: (d)	Waga:	Nr artykułu
Adapter z otworami Ø 48 / 15 - dla szybkościsków - oksydowany/-a	22 mm	48 mm	15 mm	0,20 kg	2-160715 **57,-** ●
Adapter bez otworów Ø 48 / 15 - dla szybkościsków - oksydowany/-a	22 mm	48 mm	15 mm	0,25 kg	2-160720 **57,-** ●

MS=Grubość materiału; ● = Produkt jest dostępny w magazynie ; ○ = Produkt jest dostępny na zamówienie; Wyjaśnienia na stronie 84

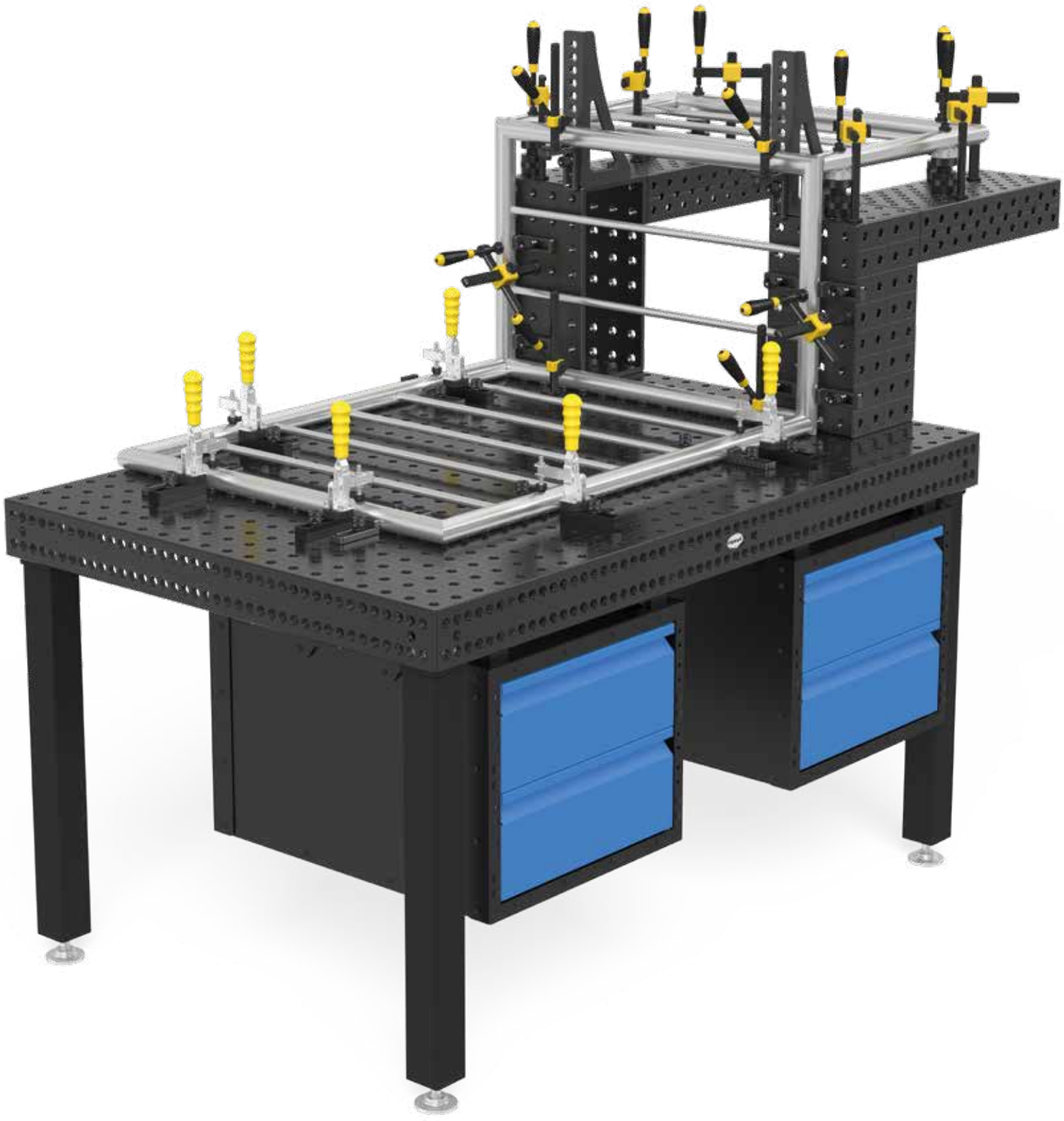

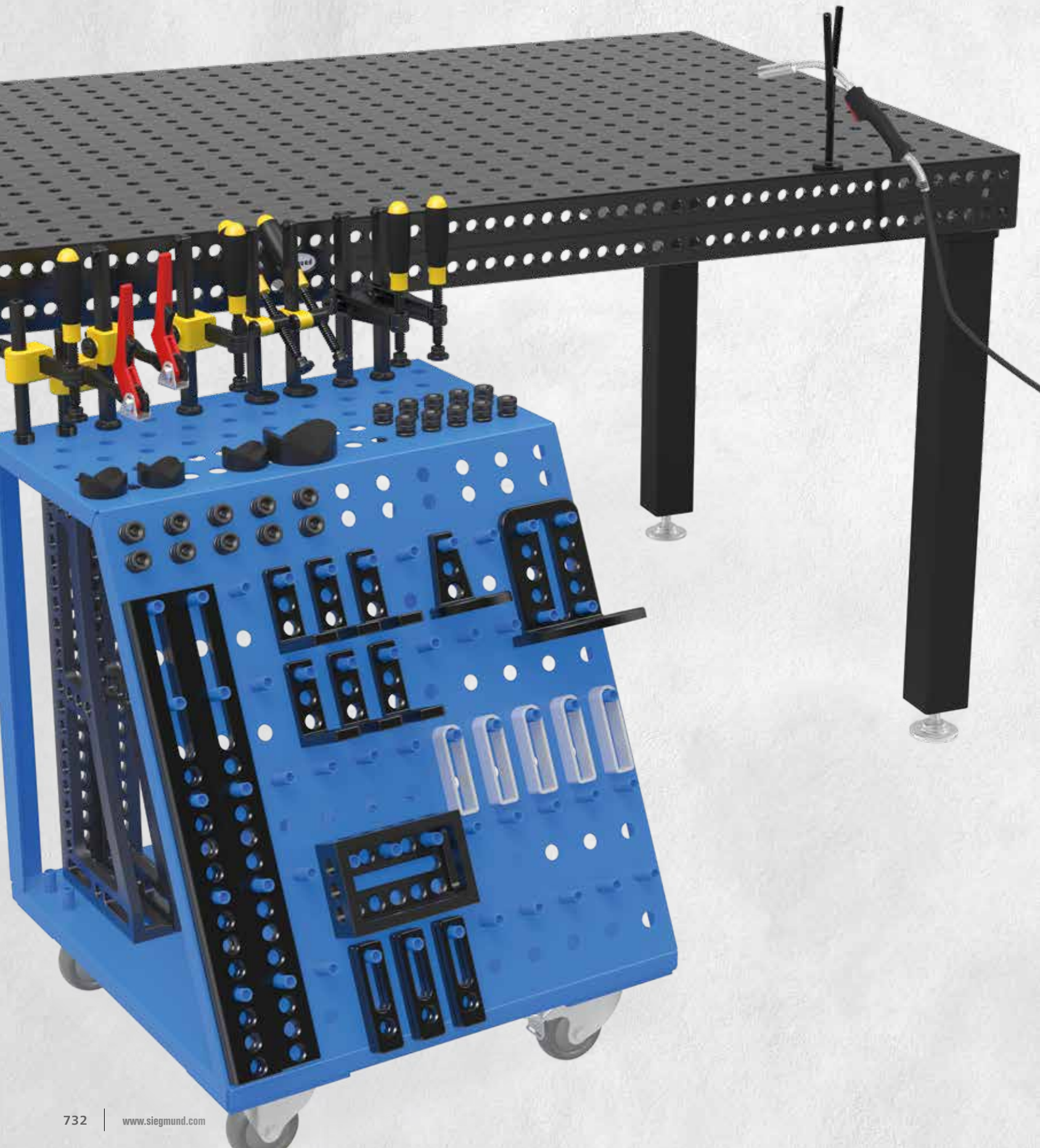



Strona 734
Sub Table Box do systemu 16



Strona 736
Wózek na narzędzia



Strona 737
Ścianka narzędziowa

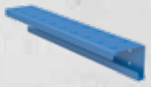

Strona 738
Moduł do ścianki narzędziowej z rękawami



Strona 739
Ochronna ścianka spawalnicza



Strona 740
Szczotka Ø 17 z ochronną nasadką



Strona 741
Uchwyt do palnika



Strona 742
Klucz sześciokątny 4



Strona 743
Podłączenie uziemienia Komfort



Strona 744
Imadło standardowe 100 do systemu 16



Strona 744
Imadło szczękowe 100 do systemu 16 / 22 / 28



Strona 744
Imadło standardowe 125 do systemu 16 / 22 / 28



Strona 744
Imadło szczękowe 125 do systemu 16 / 22 / 28



Strona 746
Uchwyt transportowy z płytą mocującą nośność 700 kg



Strona 746
Uchwyt transportowy azotowany

Sub Table Box

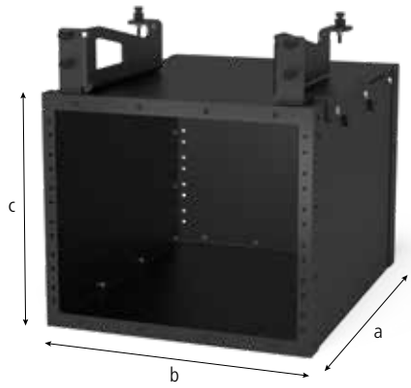


160900


161900


004200


004205


004210


004215

Opis:

Zawsze masz pod ręką swoje narzędzia podczas pracy z Siegmund ST Box. Utwórz swoją przestrzeń do przechowywania i organizacji przy stole spawalniczym.

ST Box może być załadowany maksymalnie do ok. 100 kg. Każda szuflada ma maksymalne obciążenie ok. 50 kg.

Całkowite zamknięcie chroni zawartość szuflad przed zabrudzeniem i spryskaniem spoiny.

Niezależnie od wielkości stołu lub ożebrowania, ST Box może być przymocowany do każdego stołu spawalniczego Siegmund.

Przy dostawie otrzymasz również instrukcję do samodzielnego montażu. Potem można łatwo przymocować ST Box do stołu spawalniczego.





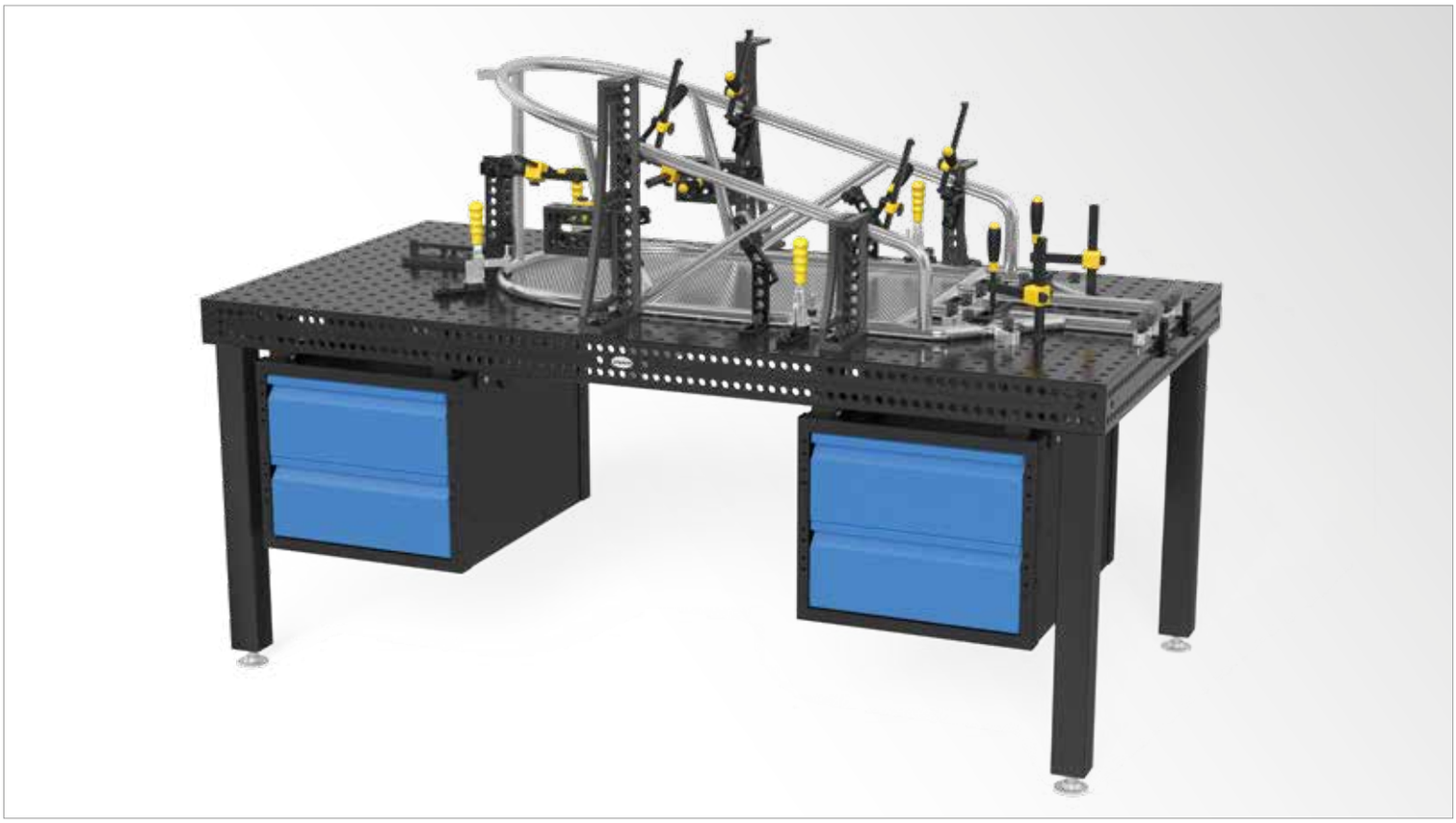

	Długość: (a)	Szerokość: (b)	Wysokość: (c)	Waga:	Nr artykułu	
Sub Table Box do systemu 16 - lakierowany /-e	630 mm	510 mm	420 mm	34,76 kg	2-160900 **1.278,-**	●
Sub Table Box dla System 16 Basic - lakierowany /-e	630 mm	510 mm	420 mm	34,53 kg	2-161900 **1.278,-**	●
Szuflada 60 mm	590 mm	400 mm	60 mm	7,10 kg	2-004200 **517,-**	●
Szuflada 120 mm	590 mm	400 mm	120 mm	8,70 kg	2-004205 **593,-**	●
Szuflada 180 mm	590 mm	400 mm	180 mm	9,10 kg	2-004210 **636,-**	●
Szuflada 240 mm	590 mm	400 mm	240 mm	9,50 kg	2-004215 **679,-**	●

● = Produkt jest dostępny w magazynie ; ○ = Produkt jest dostępny na zamówienie; Wyjaśnienia na stronie 84

Wózek na narzędzia

Opis:

Wózek narzędziowy oferuje wystarczającą przestrzeń, idealny przegląd i łatwy dostęp do akcesoriów Siegmund. Duże kątowniki mogą być bezpiecznie przechowywane we wnęce wózka. Narzędzia mogą być szybko transportowane do różnych stanowisk pracy, dzięki kółkom.

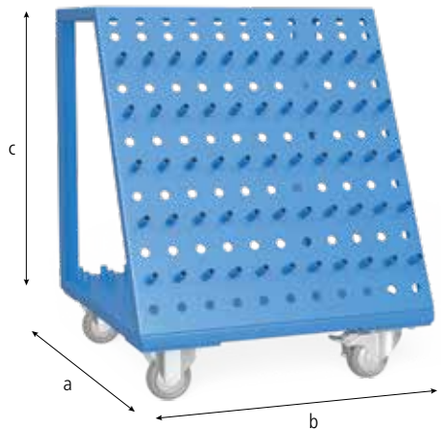



160910





	Długość: (a)	Szerokość: (b)	Wysokość: (c)	Waga:	Nr artykułu
Wózek na narzędzia - lakierowany /-e - Max. całkowite ociążenie 240 kg	555 mm	560 mm	680 mm	30,00 kg	2-160910 **2.196,-** ●

● = Produkt jest dostępny w magazynie ; ○ = Produkt jest dostępny na zamówienie; Wyjaśnienia na stronie 84

Ścianka narzędziowa

Opis:

Dzięki ściance na narzędzia akcesoria firmy Siegmund zawsze są pod ręką. Można ją łatwo przymocować do stołu za pomocą trzpieni lub do ściany za pomocą śrub.

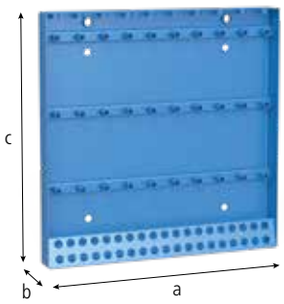



160912





	Długość: (a)	Szerokość: (b)	Wysokość: (c)	Waga:	Nr artykułu
Ścianka narzędziowa - lakierowany /-e	500 mm	50 mm	500 mm	7,40 kg	2-160912 **900,-** ●

● = Produkt jest dostępny w magazynie ; ○ = Produkt jest dostępny na zamówienie; Wyjaśnienia na stronie 84

Modułowa ścianka narzędziowa

Opis:

Dzięki modułowej ściance narzędziowej możesz stworzyć indywidualne miejsce do przechowywania swoich akcesoriów i komponentów.
Moduł 160930 (z uchwytem typu 16) jest odpowiedni dla zacisków śrubowych, pryzm i trzpieni. Moduł 160931 (bez uchwytu) jest odpowiedni tylko dla pryzm i trzpieni.
Za pomocą wieszaka 160936 można zawiesić na ściance wszystkie elementy z otworami systemowymi typu 16.

Niezbędna tylna płyta ścianki nie jest zawarta w dostawie. Naszym zdaniem najlepiej nadaje się do tego sklejka o grubości min. 5 cm.

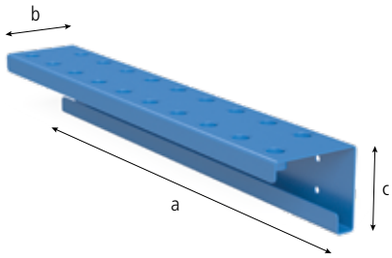



160930



160931



160936

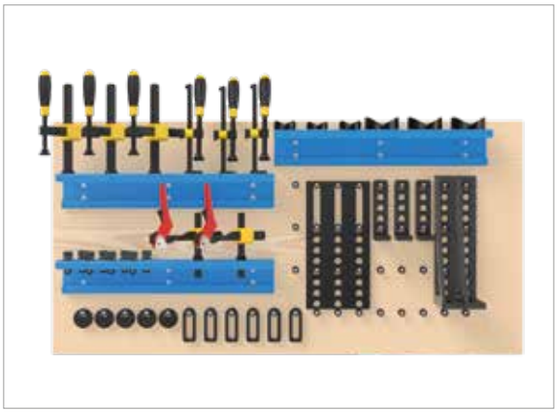



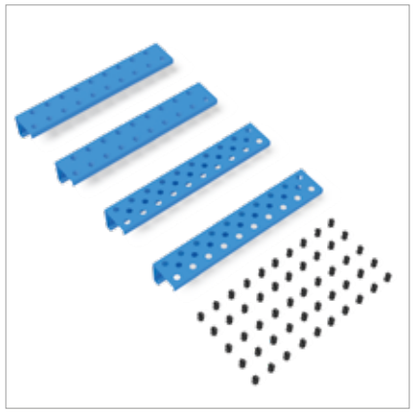

	Długość: (a)	Szerokość: (b)	Wysokość: (c)	Ø: (o)	Waga:	Nr artykułu
Moduł do ścianki narzędziowej z rękawami - lakierowany /-e	500 mm	80 mm	90 mm	16 mm	1,90 kg	2-160930 **263,-** ●
Moduł do ścianki narzędziowej bez rękawów - lakierowany /-e	500 mm	80 mm	90 mm	16 mm	1,60 kg	2-160931 **187,-** ●
Wieszak do ścianki narzędziowej - oksydowany/-a - 10 szt. / op.	22 mm			16 mm	0,01 kg	2-160936.10 **53,-** ●
Zestaw Moduł do ścianki narzędziowej - zawiera 2x 160930, 2x 160931, 5x 160936.10						2-160930.Set **952,-** ●

● = Produkt jest dostępny w magazynie ; ○ = Produkt jest dostępny na zamówienie; Wyjaśnienia na stronie 84

Ochronna ścianka spawalnicza

Opis:

Za pomocą ochronnej ścianki spawalniczej można podzielić stół na dwa obszary pracy. Pozycja i wielkość obszarów pracy ustalana jest zgodnie z zapotrzebowaniem. Ścianka chroni oba obszary przez odpryskami z sąsiedniego miejsca pracy. Wykonana jest z aluminium i mocowana za pomocą dwóch trzpieni.
(Ochronna ścianka spawalnicza może ulec zarysowaniom w procesie produkcyjnym).

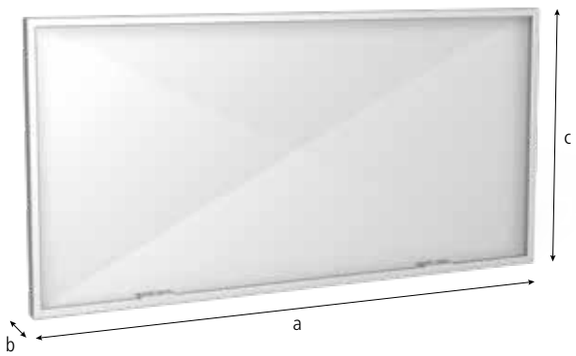



280980



000520

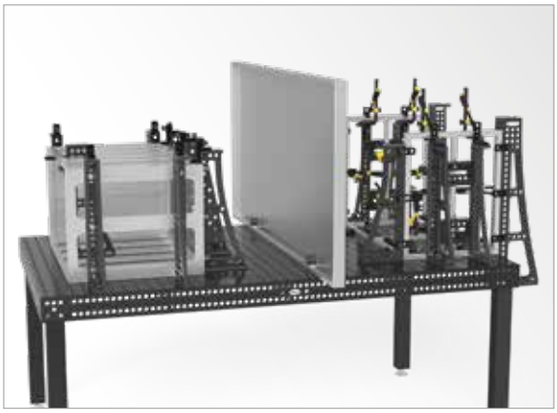





	Długość: (a)	Szerokość: (b)	Wysokość: (c)	Ø: (o)	Waga:	SK:	AM:	ZK:	Nr artykułu	
Ochronna ścianka spawalnicza - lakierowanie kolorowe za dopłatą na specjalne zamówienie	1600 mm	50 mm	800 mm		23,00 kg				2-280980 **689,-**	●
Trzpień szybkomocujący kombinowany krótki 28 -> 16 - oksydowany/-a	75 mm			40 mm	0,32 kg	55,00 kN	10,00 Nm	10,00 kN	2-000520 **201,-**	●

SK=Siła ścinania; AM=Moment dokręcenia; ZK=Siła rozciągania; ● = Produkt jest dostępny w magazynie ; ○ = Produkt jest dostępny na zamówienie; Wyjaśnienia na stronie 84

Szczotka

Opis:

Szczotka o średnicy 17 mm pozwala na dokładne czyszczenie wszelkiego rodzaju otworów systemu 16 mm. Zgromadzone w nich zabrudzenia można przy jej użyciu usunąć bez wysiłku.





160820 160820.10







	Ø: (o)	Waga:	Nr artykułu	
Szczotka Ø 17 z ochronną nasadką - z ochronną nasadką	17 mm	0,05 kg	2-160820 **62,-**	●
Szczotka Ø 17 do wiertarek / op. 10 szt.	17 mm	0,05 kg	2-160820.10 **230,-**	●

● = Produkt jest dostępny w magazynie ; ○ = Produkt jest dostępny na zamówienie; Wyjaśnienia na stronie 84

Uchwyt do palnika

Opis:

Uchwyt do palnika może być umieszczony w każdym otworze systemowym, stanowiąc podporę do palnika spawalniczego.





160920

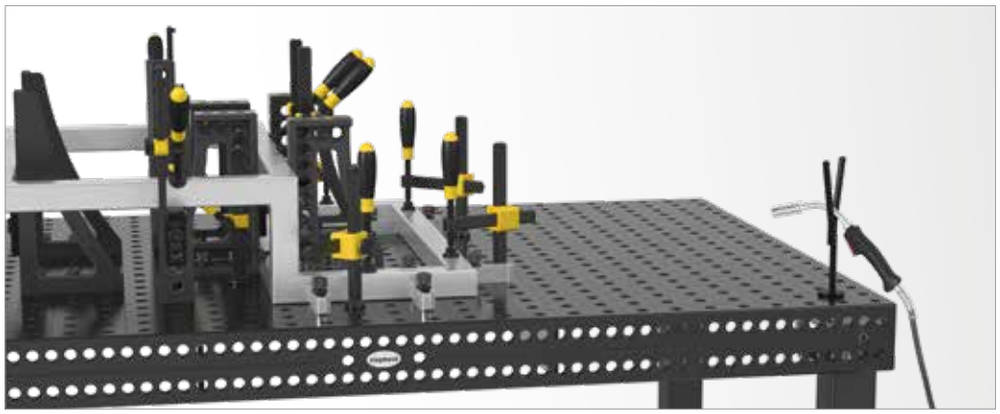



	Wysokość: (c)	Waga:	Nr artykułu	
Uchwyt do palnika - oksydowany/-a	200 mm	0,27 kg	2-160920 **86,-**	●

● = Produkt jest dostępny w magazynie ; ○ = Produkt jest dostępny na zamówienie; Wyjaśnienia na stronie 84

Klucz sześciokątny

Opis:

Klucz sześciokątny nr 4 stosowany jest do szybkiego i łatwego dokręcania trzpieni mocujących oraz zacisków śrubowych.



160852



	Waga:	Nr artykułu
Klucz sześciokątny 4 - żółty	0,06 kg	2-160852 **43,-** ●

● = Produkt jest dostępny w magazynie ; ○ = Produkt jest dostępny na zamówienie; Wyjaśnienia na stronie 84

Podłączenie uziemienia

Opis:

Połączenie uziemienia zapewnia 100% kontakt do stołu spawalniczego. Tak więc nie wystepuje ryzyko przegrzania. Szybki i pewny montaż poprzez otwór systemowy.

Ładowanie do 500 Amper,
Przekrój kabla 70-95 mm².





000810







	Waga:	Nr artykułu
Podłączenie uziemienia Komfort	0,66 kg	2-000810 ● **177,-**

● = Produkt jest dostępny w magazynie ; ○ = Produkt jest dostępny na zamówienie; Wyjaśnienia na stronie 84

Imadło

Opis:

Podstawowym wyposażeniem każdego warsztatu jest niezawodne imadło szczękowe. Nasze imadło stołowe Siegmund zapewnia lepszą produktywność.

Do zamocowania imadła potrzebne są trzpienie szybkomocujące, a w razie potrzeby - redukujące tuleje.





164301



004300



004303



004302

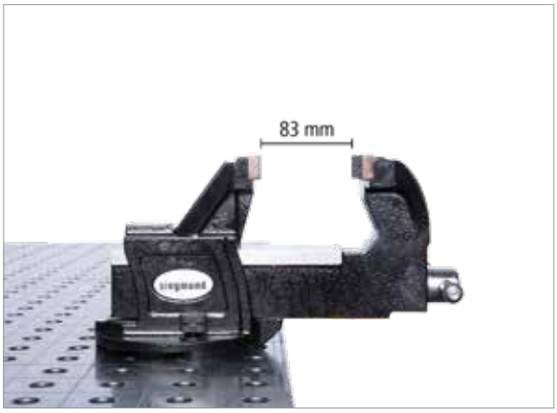



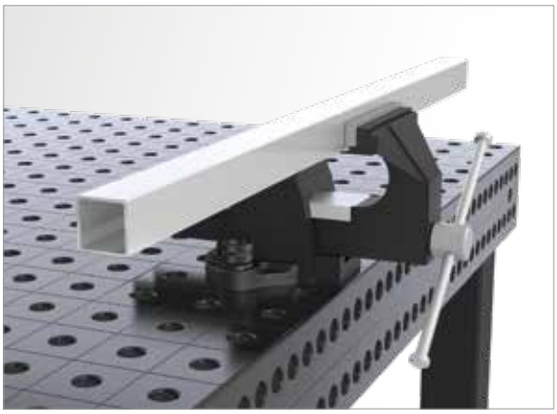



	Długość: (a)	Ø: (o)	Waga:	SK:	AM:	ZK:	Nr artykułu	
Imadło standardowe 100 do systemu 16 - z otworami 16 mm - szerokość zakresu 120 mm			5,00 kg				2-164301 **483,-**	●
Imadło szczękowe 100 do systemu 16 / 22 / 28 - z otworami 28 mm - szerokość zakresu 83 mm			14,00 kg				2-004300 **632,-**	●
Imadło standardowe 125 do systemu 16 / 22 / 28 - z otworami 28 mm - szerokość zakresu 150 mm			14,00 kg				2-004303 **766,-**	●
Imadło szczękowe 125 do systemu 16 / 22 / 28 - z otworami 28 mm - szerokość zakresu 150 mm			19,40 kg				2-004302 **990,-**	●
Trzpień szybkomocujący krótki - do łączenia 2 elementów - oksydowany/-a - dokręcany	53 mm	16 mm	0,08 kg	55,00 kN	10,00 Nm	10,00 kN	2-160510 **139,-**	●
Pierścień redukcyjny 28 -> 16 - oksydowany/-a	29 mm	36 mm	0,07 kg				2-000546 **53,-**	●

SK=Siła ścinania; AM=Moment dokręcenia; ZK=Siła rozciągania; ● = Produkt jest dostępny w magazynie ; ○ = Produkt jest dostępny na zamówienie; Wyjaśnienia na stronie 84

Uchwyt transportowy

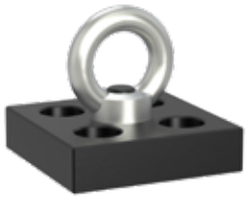



160830



000835.N

Opis:

Uchwyt transportowy z płytą mocującą mogący unieść ładunek o wadze 700 kg. Przeznaczony do łatwego i bezpiecznego przenoszenia stołów spawalniczych oraz innych ciężkich elementów Siegmund. Szybkie i proste zapięcie następuje przy użyciu czterech trzpieni mocujących.

Podczas korzystania z uchwytu należy przestrzegać generalnych wymagań odnośnie transportu. Nośność może być znacznie zmniejszona, w zależności od sposobu jego użycia. Podczas transportu, stół nie może być podniesiony na wysokość ponad 100 mm i nikt nie może znajdować się pod stołem.

Dodatkowo wspornik może być stosowany do szybkiego zapięcia pasów transportowych.

Dla własnego bezpieczeństwa, należy przestrzegać następujących rad:
Nakrętki pierścienia powinny być całkowicie dokręcone. Nakrętki pierścienia powinny być ułożone w poziomie i pokrywać się z powierzchnią nośną. Długość gwintu musi być wystarczająca. Unikać ciągnięcia na boki.



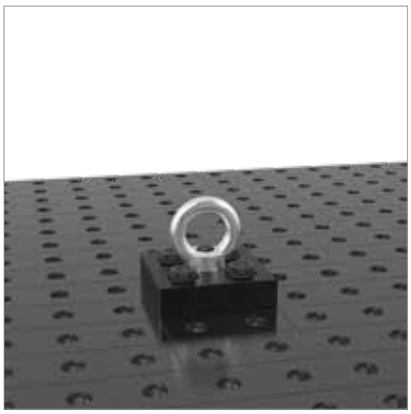

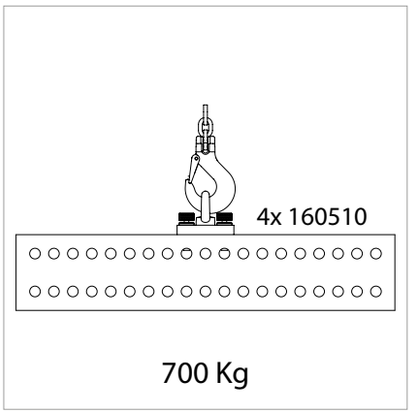



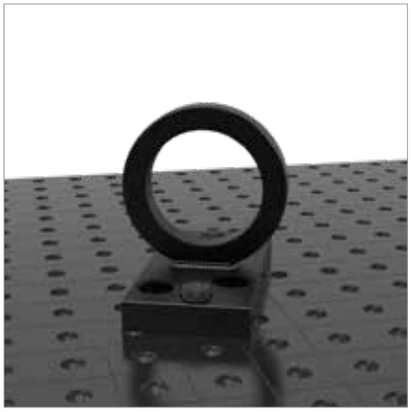

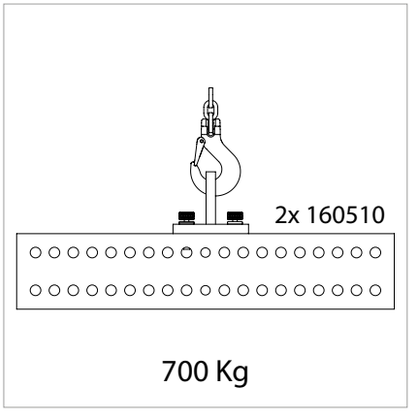



		Długość: (a)	Szerokość: (b)	Wysokość: (c)	Waga:	Nr artykułu	
Uchwyt transportowy z płytą mocującą - nośność 700 kg (z 4x 160510)		100 mm	100 mm	25 mm	1,70 kg	2-160830 **230,-**	●
Uchwyt transportowy azotowany - nośność 2500 kg (z 2x 280510) - nośność 1000 kg (z 2x 002822) - nośność 700 kg (z 2x 160510)	N BAR	200 mm	100 mm	165 mm	4,50 kg	2-000835.N **378,-**	●

● = Produkt jest dostępny w magazynie ; ○ = Produkt jest dostępny na zamówienie; Wyjaśnienia na stronie 84

niedostępne dla 160055 (4000x2000x100 mm)





= Twardość i długowieczność
N = Ochrona przed przywieraniem odprysków spawalniczych
BAR = Zabezpieczenie przez korozją


siegmund SP 2000
siegmund SL 6000



Strona 752
Roto-Pozycjoner



Strona 756
Synchrolift



Strona 760
M-Pozycjoner

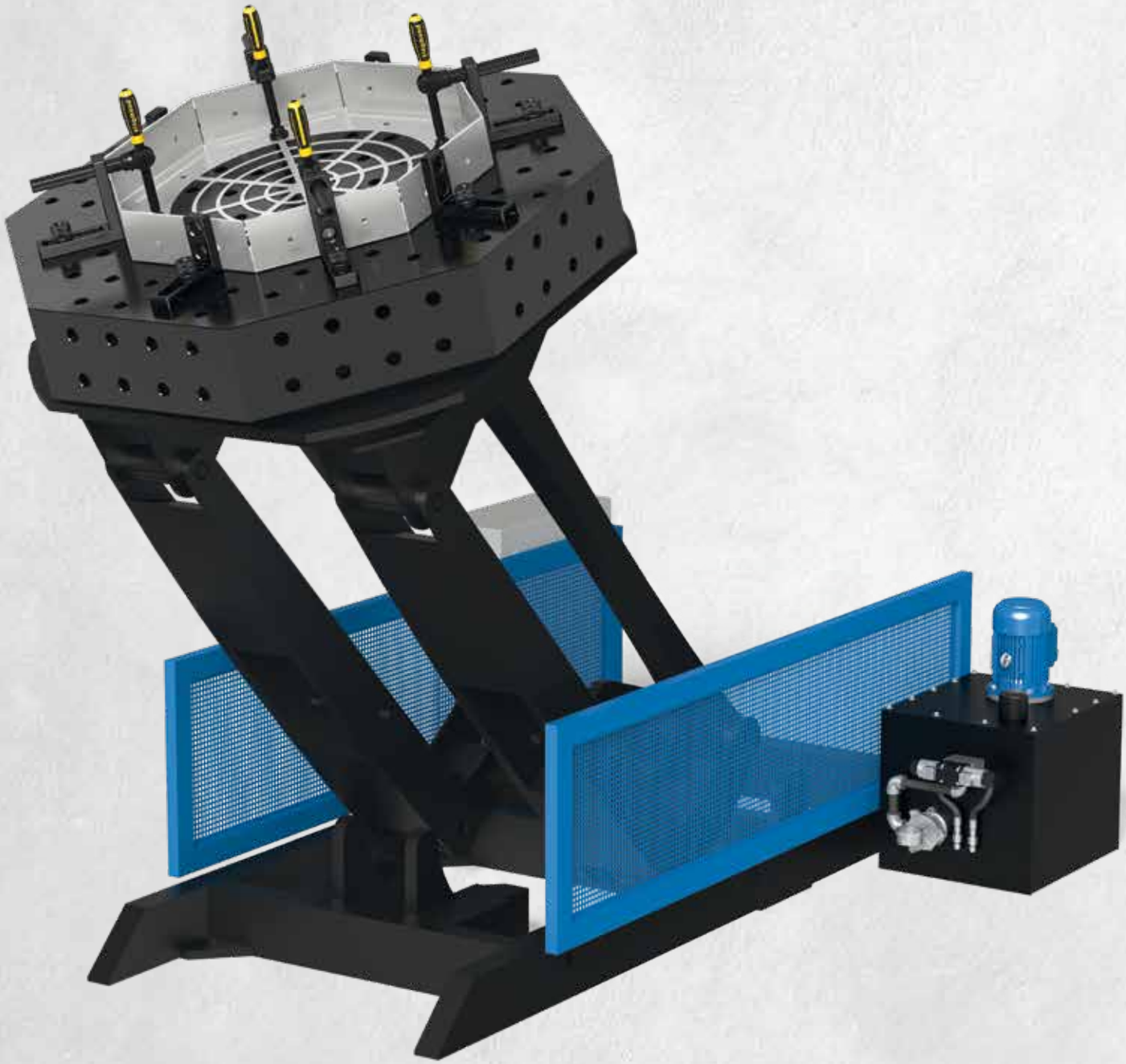

PLUG AND PLAY

Siegmund Roto-Pozycjoner

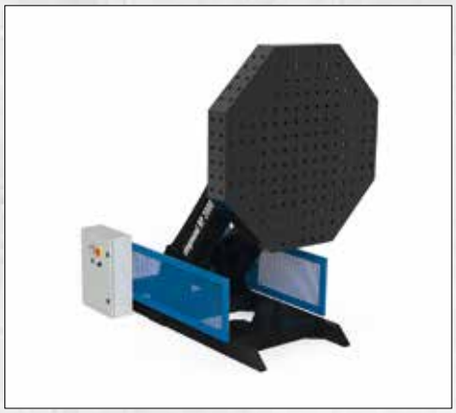

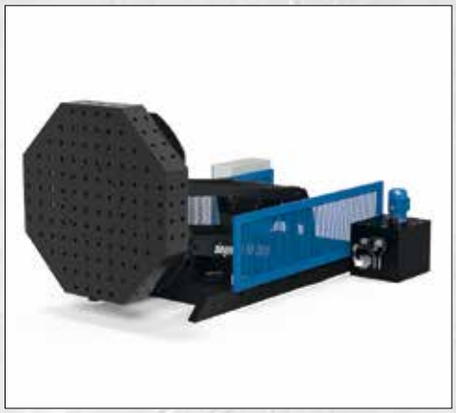

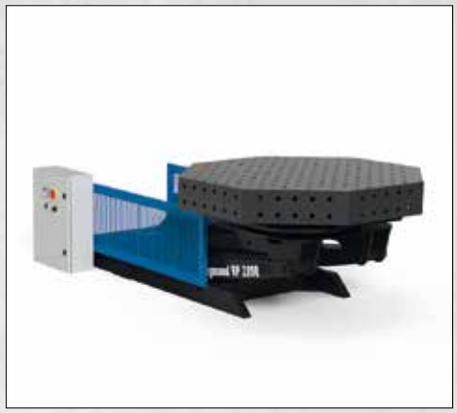

Korzyści dla Klientów

Siegmund Roto-Pozycjoner jest idealny do prac spawalniczych, montażu i konserwacji. Pozycjonowanie odbywa się za pomocą hydraulicznej funkcji obrotowej i pochylenia wraz regulacją osi.

Dostępne w trzech różnych rozmiarach o udźwigu 1.250 kg, 2.000 kg, 3.000 kg i 4.500 kg. Na zamówienie dostępne rozmiary niestandardowe.

Po podłączeniu zasilania urządzenie jest natychmiast gotowe do użycia.

PRODUKTYWNOŚĆ

- Szybka orientacja przedmiotu obrabianego
- Optymalne ergonomiczne pozycjonowanie zapewnia maksymalną wydajność
- Jeden zestaw do podnoszenia, przechylania i obracania
- Skrócenie czasu przestoju

ERGONOMIA

- Maksymalny dostęp do obrabianego detalu zapewnia najlepszą wydajność
- Ograniczenie ryzyka powtarzających się napięć mięśniowych (RSI)

NAJWYŻSZA JAKOŚĆ

- Ulepszona jakość dzięki płynnemu pozycjonowaniu (płaska pozycja)
- Poprawa jakości poprzez lepszy dostęp

PARAMETRY TECHNICZNE

- Zawiera panel sterowania lub sterowanie ręczne (przewodowe), dodatkowe sterowanie dostępne za dodatkową opłatą
- Hydrauliczny obrót płyty zaciskowej
- Pochylanie w zakresie do 95° (opcjonalnie do 140°)
- Hydrauliczna regulacja wysokości i pochylenia

WAŻNE CECHY

- Duży obszar roboczy, mała wysokość
- Opcjonalne obrotowe uziemienie
- Opcjonalnie obracanie płyty mocującej poprzez napęd elektryczny (nadal hydrauliczna regulacja wysokości i funkcja pochylenia)

Siegmund Roto-Pozycjoner

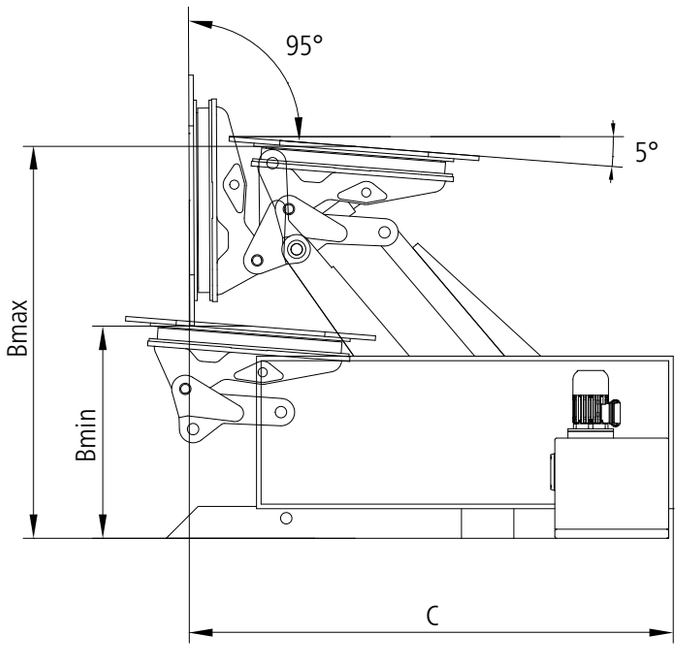

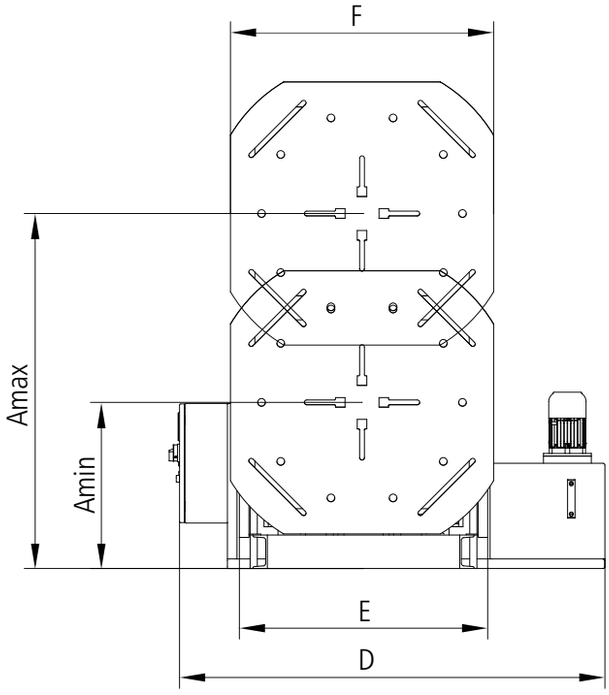

Dane techniczne

	RP 1250	RP 2000	RP 3000	RP 4500
Waga Pozycjonera (bez stołu)	ok. 685 kg	ok. 855 kg	ok. 1.305 kg	ok. 2.600 kg
Max. nośność *	1.250 kg	2.000 kg	3.000 kg	4.500 kg
Obroty stołu na minutę (hydrauliczne)	2,0	1,7	1,5	-
Obroty stołu na minutę (elektrycznie)	0 - 2	0 - 2	0 - 2	0 - 1,5
Max. moment obrotowy stołu	490 Nm	1.250 Nm	1.960 Nm	5.300 Nm
Kąt pochylenia	95°	95° (Alternatywnie 140°)	95° (Alternatywnie 140°)	95° (Alternatywnie 140°)
Efekt przechylania	4.900 Nm	7.850 Nm	11.750 Nm	21.200 Nm
A - Zakres ruchu w pionie	min. 520 mm, max. 1.120 mm	min. 570 mm, max. 1.300 mm	min. 790 mm, max. 1.620 mm	min. 840 mm, max. 2.085 mm
B - Zakres ruchu w poziomie	min. 700 mm, max. 1.300 mm	min. 700 mm, max. 1.500 mm	min. 720 mm, max. 1.570 mm	min. 860 mm, max. 2.160 mm
C - Długość	1.900 mm	2.000 mm	2.400 mm	3.000 mm
D - Szerokość	1.780 mm	1.800 mm	1.800 mm	2.160 mm
E - Szerokość ramy	750 mm	750 mm	930 mm	1.250 mm
F - Średnica płyty dociskowej	Ø 800 mm	Ø 800 mm	1.100 x 1.100 mm	1.500 x 1.500 mm
Nr artykułu	**6R120016**	**6R200016**	**6R300016**	**6R450016**

* Uwaga: Maksymalne obciążenie minus masa stołu.

INNE OPCJE



Wliczony w cenę podstawową.

STEROWANIE PRZEWODOWE MANUALNE[1]

Kontroler ręcznego sterowania można włożyć do uchwytu i umieścić w wybranym miejscu.Łatwy w obsłudze, może być w każdej chwili ponownie używany. Przyciski sterujące umożliwiają ręczne ustawianie pozycji.

Nr artykułu 6R000150



PEDAŁ DO STEROWANIA NOŻNEGO[1]

Kontrola pedałem nożnym jest alternatywą dla obsługi ręcznej. Obracanie płyty mocującej można rozpocząć i zatrzymać za pomocą zintegrowanej funkcji startu i zatrzymania pedałem.

Nr artykułu 6R000250



PANEL STERUJĄCY Z FUNKCJĄ UCZENIA

Panel sterowania z funkcją uczenia umożliwia automatyzację procesów roboczych. Pozycje można zaprogramować, zapisać i powtarzać w każdej chwili naciskając przycisk.

DO RP 1250, RP 2000, RP 3000
Nr artykułu 6R000550

DO RP 4500
Nr artykułu 6R000560

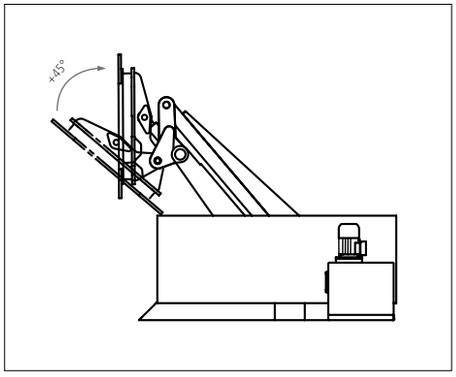

OPCJONALNIE KĄT POCHYLENIA 140°

Płyta mocująca może być przechylona na pozycjonerze do 140° za pomocą dodatkowego cylindra.

Niedostępny dla RP 1250.

DO RP 2000
Nr artykułu 6R000350

DO RP 3000
Nr artykułu 6R000360

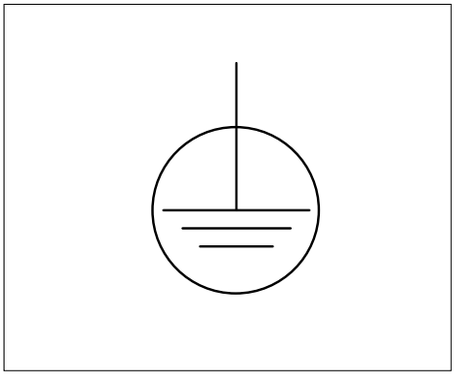

OBRACALNE UZIEMIENIE

Stabilne połączenie z masą bezpośrednio na urządzeniu gwarantuje optymalne połączenie z płytą stołu (zwłaszcza podczas obracania stołu). Spawarka jest połączona z urządzeniem za pomocą czopa. W ten sposób można zapobiec skręceniu przewodów uziemienia.

DO RP 1250, RP 2000, RP 3000
Nr artykułu 6R000400

DO RP 4500
Nr artykułu 6R000410

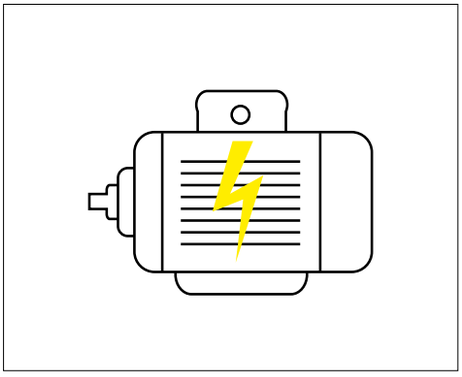

NAPĘD ELEKTRYCZNY

Za pomocą silnika elektrycznego można bardzo dokładnie kontrolować obrót, a odpowiednią prędkość można regulować w sposób ciągły. Podnoszenie i przechylanie odbywa się za pośrednictwem napędu hydraulicznego.

DO RP 1250
Nr artykułu 6R000450

DO RP 2000
Nr artykułu 6R000460

DO RP 3000
Nr artykułu 6R000470

RP 4500
Standardowo z napędem elektrycznym

Późniejsze zainstalowanie tych opcji nie jest możliwe.

[1] W każdej chwili możliwe jest późniejsze zainstalowanie tej dodatkowej opcji.

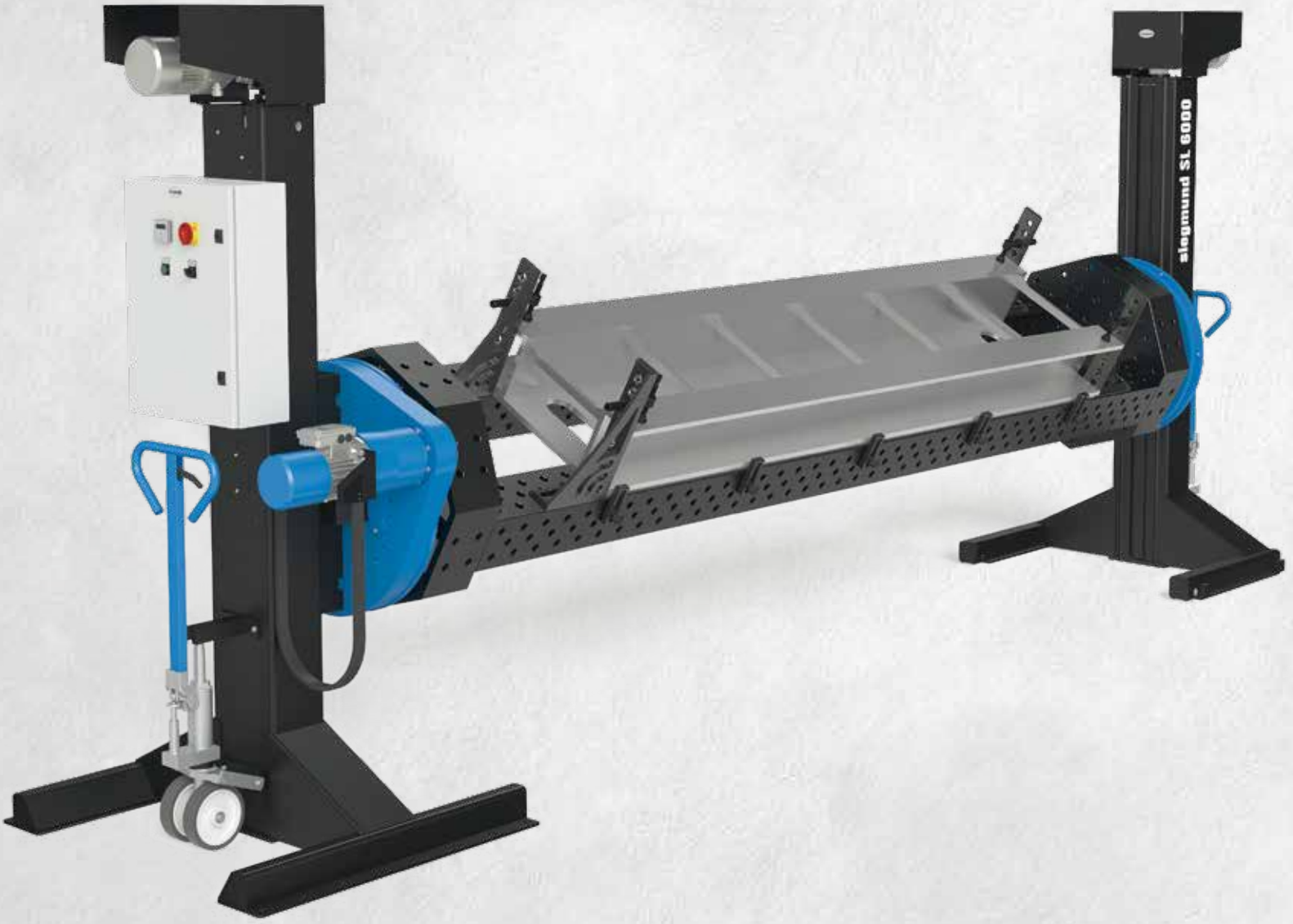

PLUG AND PLAY

Siegmund Synchrolift





Korzyści dla Klientów

Siegmund Synchrolift jest elektrycznym pozycjonerem. Jest idealny do prac spawalniczych, montażowych i konserwacyjnych. Pozycjonowanie odbywa się za pomocą dwóch elektrycznych osi głównych w celu podnoszenia i opuszczania i / lub obracania w lewo i w prawo.

Dostępne w trzech różnych rozmiarach, o udźwigu 2.000 kg, 4.000 kg i 6.000 kg. Rozmiary niestandardowe dostępne na życzenie.

Po podłączeniu zasilania urządzenie jest natychmiast gotowe do użycia.

PRODUKTYWNOŚĆ

- Szybka orientacja przedmiotu obrabianego
- Optymalne ergonomiczne pozycjonowanie zapewnia maksymalną wydajność
- Jeden zestaw do podnoszenia i obracania
- Skrócenie czasu przestoju

ERGONOMIA

- Maksymalny dostęp do obrabianego detalu zapewnia najlepszą wydajność
- Ograniczenie ryzyka powtarzających się napięć mięśniowych (RSI)

NAJWYŻSZA JAKOŚĆ

- Ulepszona jakość dzięki płynnemu pozycjonowaniu (płaska pozycja)
- Poprawa jakości poprzez lepszy dostęp

PARAMETRY TECHNICZNE

- Zawiera panel sterowania lub sterowanie ręczne (przewodowe), dodatkowe sterowanie dostępne za dodatkową opłatą
- Wyświetlacz do ustawiania pozycjonera
- Płynna regulacja obrotów płyty zaciskowej
- Podnośnik do repozycjonowania

WAŻNE CECHY

- Wysoka dokładność powtarzania
- Opcjonalne obrotowe uziemienie

Siegmund Synchrolift

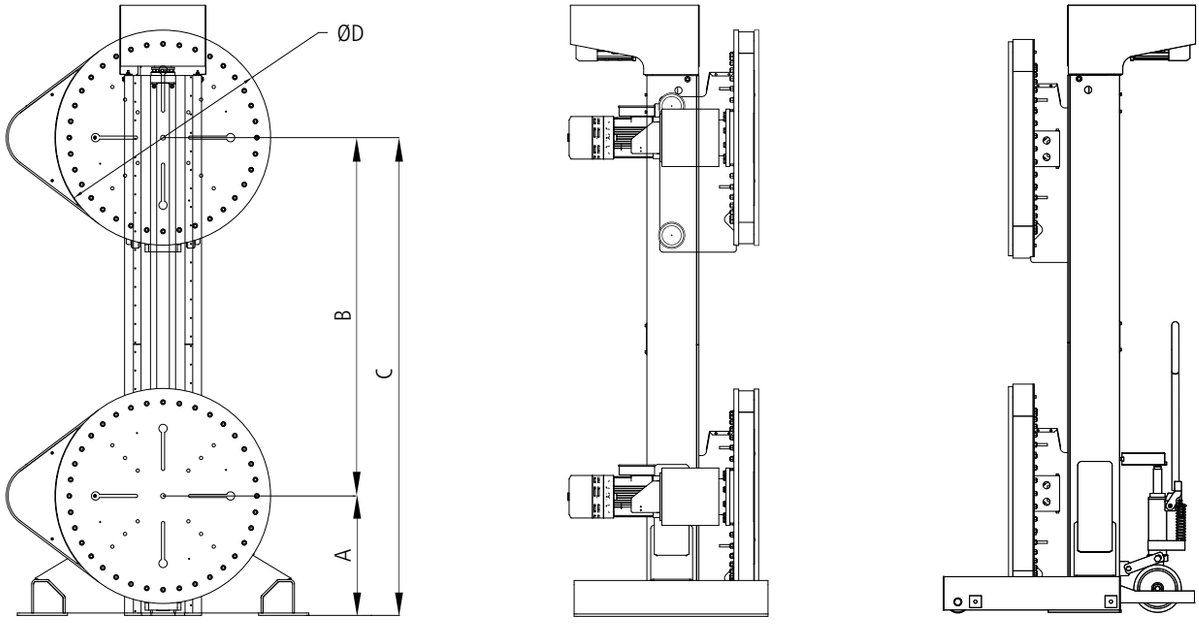

Dane techniczne

	SL 2000	SL 4000	SL 6000
Waga Pozycjonera (bez stołu)	ok. 1.200 kg	ok. 1.200 kg	ok. 1.200 kg
Max. nośność *	2.000 kg	4.000 kg	6.000 kg
Obroty stołu na minutę (elektrycznie)	1	1	0,9
Max. moment obrotowy stołu	3.000 Nm	3.500 Nm	4.000 Nm
Prędkość podnoszenia i opuszczania	56 cm/min	56 cm/min	56 cm/min
Moc silnika przy obrocie	0,75 kW	0,55 kW	0,55 kW
Moc silnika do podnoszenia i opuszczania	1,85 kW	1,85 kW	1,85 kW
Wysokość wieży	2.500 mm	2.500 mm	2.500 mm
A - Min. zakres ruchu	350 mm	350 mm	450 mm
B - Całkowity przesuw	1.550 mm	1.550 mm	1.500 mm
C - Max. zakres ruchu	1.900 mm	1.900 mm	1.950 mm
D - średnica płyty zaciskowej	Ø 600 mm	Ø 600 mm	Ø 800 mm
Nr artykułu	**6S200016**	**6S400016**	**6S600016**

* Uwaga: Maksymalne obciążenie minus masa stołu.

INNE OPCJE



Wliczony w cenę podstawową.

STEROWANIE PRZEWODOWE MANUALNE[1]

Kontroler ręcznego sterowania można włożyć do uchwytu i umieścić w wybranym miejscu.Łatwy w obsłudze, może być w każdej chwili ponownie używany. Przyciski sterujące umożliwiają ręczne ustawianie pozycji.

Nr artykułu 6S000150



PEDAŁ DO STEROWANIA NOŻNEGO[1]

Kontrola pedałem nożnym jest alternatywą dla obsługi ręcznej. Obracanie płyty mocującej można rozpocząć i zatrzymać za pomocą zintegrowanej funkcji startu i zatrzymania pedałem.

Nr artykułu 6S000250



PANEL STERUJĄCY Z FUNKCJĄ UCZENIA

Panel sterowania z funkcją uczenia umożliwia automatyzację procesów roboczych. Pozycje można zaprogramować, zapisać i powtarzać w każdej chwili naciskając przycisk.

Nr artykułu 6S000550

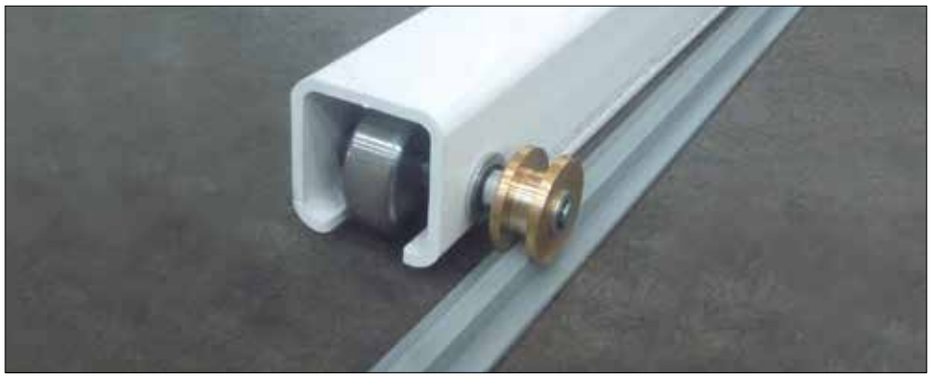

SZYNA PODŁOGOWA

Pozycjoner może być dostarczony na życzenie z dodatkowymi szynami podłogowymi. W rezultacie ruchome wieże mogą być przemieszczane równolegle do siebie.

SZYNA POJEDYNCZA 3 M
Nr artykułu 6S000600

SZYNA POJEDYNCZA 6 M
Nr artykułu 6S000610

PODWÓJNE SZYNY 3 M
Nr artykułu 6S000620

PODWÓJNE SZYNY 6 M
Nr artykułu 6S000630

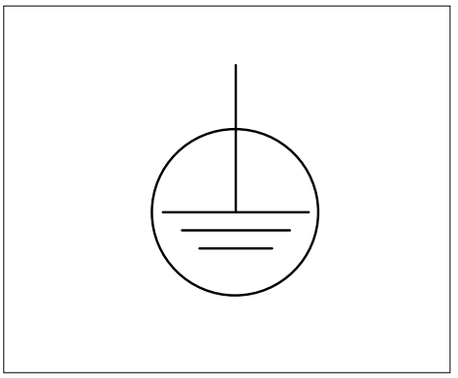

OBRACALNE UZIEMIENIE

Stabilne połączenie z masą bezpośrednio na urządzeniu gwarantuje optymalne połączenie z płytą stołu (zwłaszcza podczas obracania stołu). Spawarka jest połączona z urządzeniem za pomocą czopa. W ten sposób można zapobiec skręceniu przewodów uziemienia.

Nr artykułu 6S000400

Późniejsze zainstalowanie tych opcji nie jest możliwe.

[1] W każdej chwili możliwe jest późniejsze zainstalowanie tej dodatkowej opcji.



Siegmund M-Pozycjoner

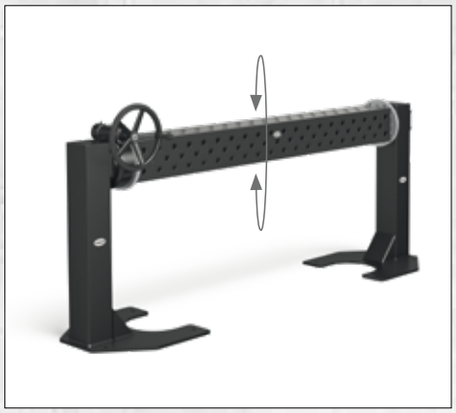



Korzyści dla Klientów

Siegmund M-Positioner jest idealny do prac spawalniczych, montażowych i konserwacyjnych. Pozycjonowanie odbywa się za pomocą ręcznie sterowanego pokrętła.

Dostępne w dwóch różnych rozmiarach, o ładowności 500 kg i 1500 kg. Rozmiary niestandardowe są dostępne na życzenie.

PRODUKTYWNOŚĆ

- Szybka orientacja przedmiotu obrabianego
- Optymalne ergonomiczne pozycjonowanie zapewnia maksymalną wydajność
- Jeden zestaw do obracania
- Skrócenie czasu przestoju

ERGONOMIA

- Maksymalny dostęp do obrabianego detalu zapewnia najlepszą wydajność
- Ograniczenie ryzyka powtarzających się napięć mięśniowych (RSI)

NAJWYŻSZA JAKOŚĆ

- Ulepszona jakość dzięki płynnemu pozycjonowaniu (płaska pozycja)
- Poprawa jakości poprzez lepszy dostęp

PARAMETRY TECHNICZNE

- Przenoszenie siły przez łożysko ze zintegrowanym biegiem
- Napęd za pomocą pokrętła ręcznego
- Uniwersalny szablon do mocowania bloków Siegmund U-Squares

WAŻNE CECHY

- Bezpieczne i trwałe przymocowanie stołu poprzez zakotwienie do podłoża
- Mocowanie detali przy zastosowaniu bloków U-shapes

Siegmund M-Pozycjoner

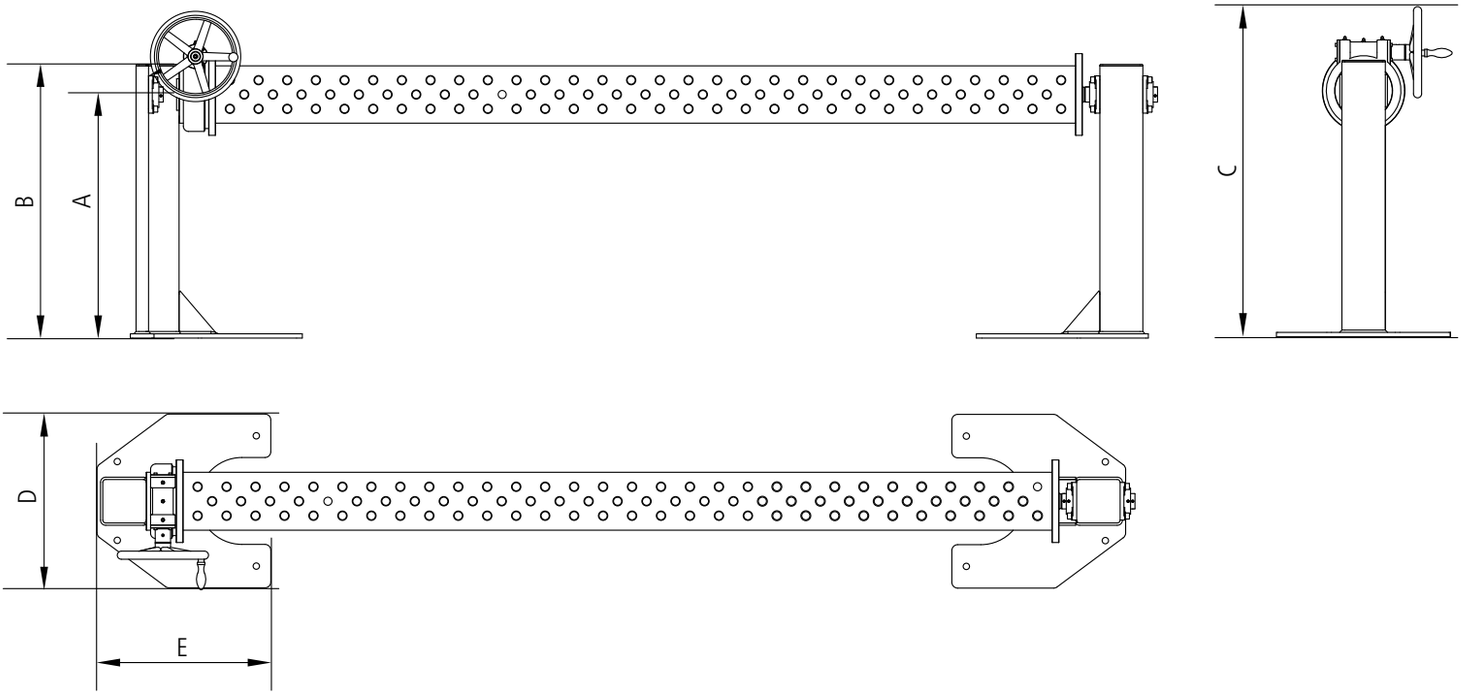

Dane techniczne

	MP 500	MP 1500
Waga Pozycjonera	ok. 110 kg	ok. 180 kg
Max. nośność *	500 kg	1.500 kg
Moment obrotowy	100 Nm	900 Nm
Kontrola	Pokrętło z uchwytem Ø 200 mm	Pokrętło z uchwytem Ø 315 mm
Napęd	ręcznie	ręcznie
Przekładnia	1:73	1:73
Kąt obrotu	poziomy	poziomy
Kompatybilne z blokiem U-Shape	System 16	System 28
Max. długość bloku U-shape	1.500 mm	3.000 mm
A - Wysokość robocza	850 mm	850 mm
B - Wysokość wieży	955 mm	955 mm
C - Całkowita wysokość	1.083 mm	1.140 mm
D - Szerokość płyty	500 mm	600 mm
E - Długość płyty base	400 mm	600 mm
Nr artykułu	**6M050016**	**6M150016**

* Uwaga: Maksymalne obciążenie minus masa bloku U-shape.

Odpowiednie akcesoria Siegmund dla wszystkich pozycjonerów



SYSTEM 28
Strona 144

SYSTEM 28 PREMIUM LIGHT
Strona 142

SYSTEM 22
Strona 436

SYSTEM 16
Strona 606



SYSTEM 28
Strona 148

SYSTEM 28 PREMIUM LIGHT
Strona 146

SYSTEM 16
Strona 608

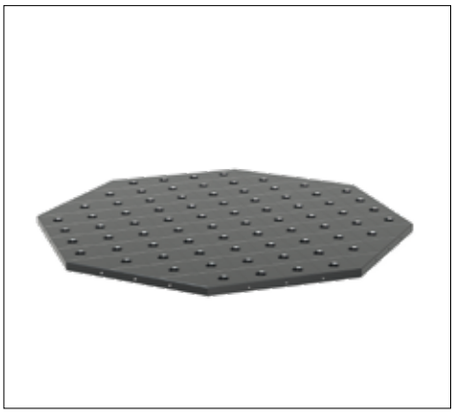

SYSTEM 28
Strona 152

SYSTEM 28 PREMIUM LIGHT
Strona 150

SYSTEM 22
Strona 438

SYSTEM 16
Strona 610



SYSTEM 28
Strona 234

SYSTEM 28 PREMIUM LIGHT
Strona 232

SYSTEM 22
Strona 470

SYSTEM 16
Strona 674



SYSTEM 28
Strona 238

SYSTEM 16
Strona 676



SYSTEM 28
Strona 240

POLSAB
TECHNIKA SPAWALNICZA

PH POLSAB
Ul Oleska 121
45-231 Opole
www.polsab.com.pl
polsab@polsab.com.pl
tel.+48 77 458 12 72